Type ISO-STANDARD

2-way plug valve with Standard design

Type F-2

- **Flange connections**
- **2-way**

DN 15 - 600 / PN 10 - 40
NPS ½ - 24 / Class 150 - 300
(higher pressure: type HDS)

Range of application:
-60 < T < 230/280°C
vacuum-capable

STANDARD design

- reduction of dimension due to small diameter of the plug
- reduction of torque for economic automation

Design characteristics

- mounting-flange for actuators acc. to ISO 5211
- easy accessible adjustment of the plug
- low emission rate according TA-Luft & EPA 21
- Fire-Safe - API 607 / ISO 10497
- conformity according SIL 3

Options

- heating jacket
- oversize design
- flushing device
- FDA compliant
- painting
- oil and grease-free assembling

Flange bore acc. EN / ASME

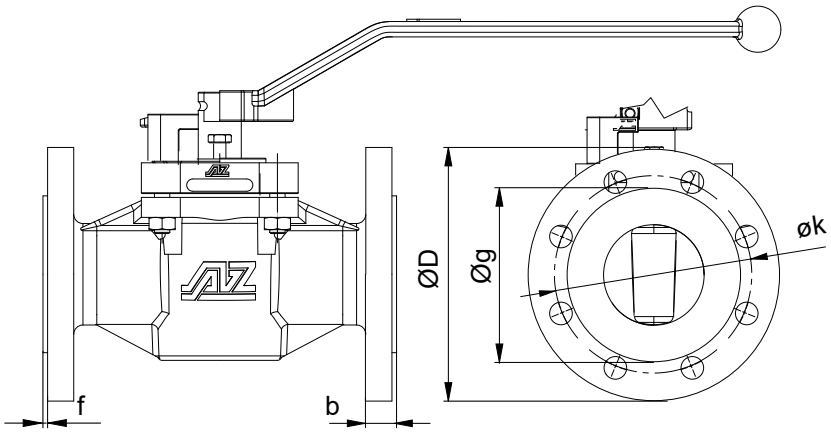

EN 1092-1

DN	PN	øD [mm]	flange bore [mm] øk	no.	ø	øg [mm]	b [mm]	f [mm]
15	10-40	95	65	4	14	45	16	2
20	10-40	105	75	4	14	58	18	2
25	10-40	115	85	4	14	68	18	2
32	10-40	140	100	4	18	78	18	2
40	10-40	150	110	4	18	88	18	3
50	10-40	165	125	4	18	102	20	3
65	10-16 25-40	185	145	8	18	122	18 22	3
80	10-40	200	160	8	18	138	20	3
80S	10-40	200	160	8	18	138	20	3
100	10-16 25-40	220 235	180 190	8	18 22	158 162	20 24	3
100S	10-16 25-40	220 235	180 190	8	18 22	158 162	20 24	3

EN 1092-1

DN	PN	øD [mm]	flange bore [mm] øk	no.	ø	øg [mm]	b [mm]	f [mm]
125	10-16 25-40	250 270	210 220	8	18 26	188 188	22 26	3
150	10-16 25-40	285 300	240 250	8	22 26	212 218	22 28	3
200	10-16 25 40	340 360 375	295 310 320	8 | 12 12	22 26 30	268 278 285	24 30 34	3
250	10 16 25 40	395 405 425 450	350 355 370 385	12	22 26 30 33	320 335 345	26 32 38	3
300	10 16 25 40	445 460 485 515	400 410 430 450	12 16	22 26 30 33	370 378 395 410	26 28 34 42	4
350	10 16 25 40	505 520 555 580	460 470 490 510	12 16	22 26 33 36	430 438 450 465	26 30 38 46	4
400	10 16 25 40	565 580 620 660	515 525 550 585	16	26 30 36 39	482 490 505 535	26 32 40 50	4
450	10 16 25 40	615 640 670 685	565 585 600 610	20	26 30 36 39	532 550 555 560	28 36 46 57	4
500	10 16 25 40	670 715 730 755	620 650 660 670	20	26 33 36 42	585 610 615 615	28 38 48 57	4
600	10 16 25 40	780 840 845 890	725 770 770 795	20	30 36 39 48	685 725 720 735	30 47 58 72	5

ASME B16.5

NPS	Class	øD [mm]	flange bore [mm] øk	no.	ø	øg [mm]	b [mm]	f [mm]
½	150 300	90 95	60,3 66,7	4	15,7	34,9	10,0* 14,7	2
¾	150 300	100 115	69,9 82,6	4	15,7 19,1	42,9	10,9* 16,3	2
1	150 300	110 125	79,4 88,9	4	15,7 19,1	50,8	11,6* 17,9	2
1¼	150 300	115 135	88,9 98,4	4	15,7 19,1	63,5	13,2* 19,5	2
1½	150 300	125 155	98,4 114,3	4	15,7 22,3	73,0	14,7* 21,1	2
2	150 300	150 165	120,7 127,0	4 8	19,1 19,1	92,1	16,3* 22,7	2
2½	150 300	180 190	139,7 149,3	4 8	19,1 22,3	104,8	17,9* 25,9	2
3	150 300	190 210	152,4 168,3	4 8	19,1 22,3	127,0	19,5* 29,0	2
4	150 300	230 255	190,5 200,0	8	19,1 22,3	157,2	24,3 32,2	2
4S	150 300	230 255	190,5 200,0	8	19,1 22,3	157,2	24,3 32,2	2

ASME B16.5

NPS	Class	øD [mm]	flange bore [mm] øk	no.	ø	øg [mm]	b [mm]	f [mm]
5	150 300	255 280	215,9 235,0	8	22,3	185,7	24,3 35,4	2
6	150 300	280 320	241,3 269,9	8 12	22,3	215,9	25,9 37,0	2
8	150 300	345 380	298,5 330,2	8 12	22,4 25,4	269,9	29,0 41,7	2
10	150 300	405 445	362,0 387,4	12 16	25,4 28,4	323,8	30,6 48,1	2
12	150 300	485 520	431,8 450,8	12 16	25,4 31,7	381,0	32,2 51,3	2
14	150 300	535 585	476,3 514,4	12 20	28,4 31,7	412,8	35,4 54,4	2
16	150 300	595 650	539,8 571,5	16 20	28,4 35,0	469,9	37,0 57,6	2
18	150 300	635 710	577,9 628,6	16 24	31,8 35,0	533,4	40,1 60,8	2
20	150 300	700 775	635 685,8	20 24	31,8 35,0	584,2	43,3 64	2
24	150 300	815 915	749,3 812,8	20 24	35,0 41,1	692,2	48,1 70,3	2

Type F-2 ISO-STANDARD

Technical information DN 15 - 100S / NPS ½ - 4S

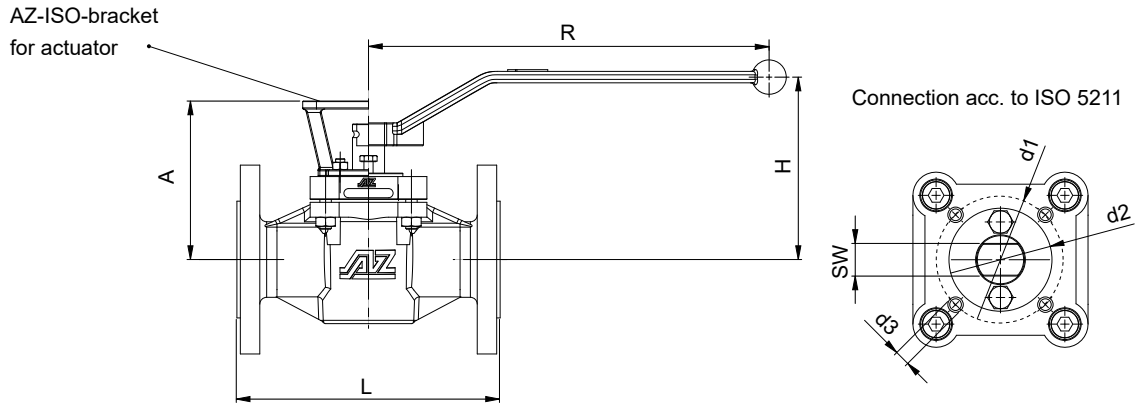

	DN	PN	L [mm]	A [mm]	H [mm]	R [mm]	flange ISO 5211 Typ	d1	d2	d3	UNC d3**	SW [mm]	torque* [Nm]	weight [kg]	K_{VS} [m³/h]	C_V [US.gal/min]
EN 558 / ISO 5211	15	10-40	130	88	103	200	F05	35	50	M6	¼“	11	30	3,8	12	14
	20	10-40	150	88	103	200	F05	35	50	M6	¼“	11	30	4,3	13	15
	25	10-40	160	94	109	200	F05	35	50	M6	¼“	11	30	4,9	25	29
	32	10-40	180	102	117	320	F07	55	70	M8	5/16“	14	70	8,6	46	53
	40	10-40	200	109	124	320	F07	55	70	M8	5/16“	14	80	9,6	85	98
	50	10-40	230	139	159	420	F07	55	70	M8		19	120	13,9	160	185
	65	10-16 25-40	290	158	165	600	F10	70	102	M10	⅜“	22	200	19,3	262	302
	80	10-40	310	158	165	600	F10	70	102	M10	⅜“	22	200	21,4	275	317
	80S	10-40	310	173	180	600	F12	85	125	M12	½“	22	300	24,6	417	482
	100	10-16 25-40	350	158	165	600	F10	70	102	M10	⅜“	22	200	24,6	197	228
	100S	10-16 25-40	350	173	180	600	F12	85	125	M12	½“	22	300	28,9	582	673

	NPS	Class	L [mm]	A [mm]	H [mm]	R [mm]	flange ISO 5211 Typ	d1	d2	d3	UNC d3**	SW [mm]	torque* [Nm]	weight [kg]	K_{VS} [m³/h]	C_V [US.gal/min]
ASME B16.10 / ISO 5211	½	150	108	88	103	200	F05	35	50	M6	½“	11	30	2,7	14	16
		300	140											3,8	13	15
	¾	150	117	88	103	200	F05	35	50	M6	½“	11	30	3,2	13	16
		300	152											4,3	13	15
	1	150	127	94	109	200	F05	35	50	M6	½“	11	30	3,5	24	28
		300	165											4,9	26	31
	1¼	150	140	102	117	320	F07	55	70	M8	5/16“	14	70	5,4	46	53
		300	178											8,6		
	1½	150	165	109	124	320	F07	55	70	M8	5/16“	14	80	7,0	78	90
		300	190											9,6	79	92
	2	150	178	139	159	420	F07	55	70	M8	5/16“	19	120	11,8	145	167
		300	216											13,9	156	180
	2½	150	190	158	165	600	F10	70	102	M10	⅜“	22	200	15,5	236	273
		300	241											19,3		
	3	150	203	158	165	600	F10	70	102	M10	⅜“	22	200	18,2	225	260
		300	282											21,4	228	264
	4	150	229	158	165	600	F10	70	102	M10	⅜“	22	200	20,3	169	195
		300	305											24,6	198	229
	4S	150	229	173	180	600	F12	85	125	M12	½“	22	300	24,6	523	604
		300	305											28,9	542	627

*) inclusive 100% safety factor for actuator

**) US -DESIGN: Boltings / Nuts acc. to ASTM / UNC ANSI B1.1

Some designs, sizes and/or configurations may be fitted with threaded flange holes.

Order Example: F-2-ISO-STANDARD-FS-DN50-PN40-1.4408

F = flange, 2 = two-way, ISO-STANDARD = type, FS = sealing system, DN40 = size, PN40 = rating, 1.4408 = body material

Type F-2 ISO-STANDARD

Technical information DN 125 - 600 / NPS 5 - 24

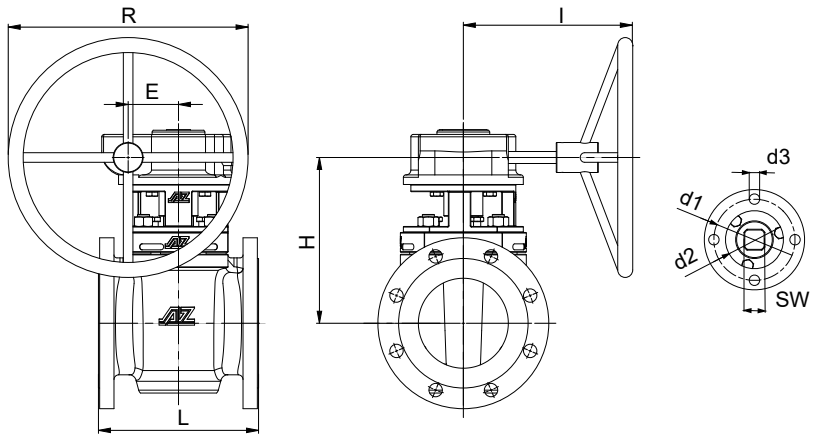

	DN	PN	L [mm]	E [mm]	R [mm]	H [mm]	I [mm]	gear (Pro-Gear)	Typ	flange ISO 5211 d1	d2	d3	d3**	SW [mm]	torque* [Nm]	weight [kg]	K_{vs} [m³/h]	C_v [US.gal/min]
EN 558 / ISO 5211	125	10-16 25-40	325	84	400	277	290	Q1500-S	F16	130	165	M20	¾“	36	900	67 71	865	1000
	150	10-16 25-40	350	84	400	277	290	Q1500-S	F16	130	165	M20	¾“	36	900	77 79	875	1011
	200	10-16 25 40	400	117,5	500	325	365	Q3000-S	F16	130	165	M20	¾“	36	1200	108 119	1770	2047
	250	10 16 25 40	450	117,5	600	328	465	Q5000-S	F16	130	165	M20	¾“	36	1500	177 235	2788	3223
	300	10 16 25 40	500	117,5	600	366	465	Q5000-S	F16	130	165	M20	¾“	36	2600	230 249	2618	3027
	350	10 16 25 40	550	137,5	600	460	465	Q6500-S	F25	200	254	M16	⅝"	46	5500	395 468	5070	5861
	400	10 16 25 40	600	137,5	600	460	465	Q6500-S	F25	200	254	M16	⅝"	46	5500	411 525	4694	5426
	450	10 16 25 40	650	180	600	485	520	Q12000-S	F30	230	298	M20	¾“	55	6400	611 730	8065	9323
	500	10 16 25 40	700	180	600	510	520	Q12000-S	F30	230	298	M20	¾“	55	7500	655 744	10260	11862
	600	10 16 25 40	800	180	600	510	520	Q12000-S	F30	230	298	M20	¾“	55	16000	681 863	7980	9226
	NPS	**Class**	**L [mm]**	**E [mm]**	**R [mm]**	**H [mm]**	**I [mm]**	**gear (Pro-Gear)**	**Typ**	**flange ISO 5211 d1**	**d2**	**d3**	**d3****	**SW [mm]**	**torque* [Nm]**	**weight [kg]**	**K_{vs} [m³/h]**	**C_v [US.gal/min]**
ASME B16.10 / ISO 5211	5	150 300	254 325	84	400	277	290	Q1500-S	F16	130	165	M20	¾“	36	900	55 71		
	6	150 300	267 403	84	400	277	290	Q1500-S	F16	130	165	M20	¾“	36	900	60 70	738 775	853 896
	8	150 300	292 419	96,5	600	320	350	Q3000-S	F16	130	165	M20	¾“	36	1200	94 125	1517 1978	1754 2286
	10	150 300	330 457	117,5	600	328	465	Q5000-S	F16	130	165	M20	¾“	36	1500	127 160	2239 2382	2589 2754
	12	150 300	356 502	117,5	600	366	465	Q5000-S	F16	130	165	M20	¾“	36	2600	153 170	1904 1925	2202 2225
	14	150 300	686 762	137,5	600	460	465	Q6500-S	F25	200	254	M16	⅝"	46	5500	180 210	2448 2394	2830 2768
	16	150 300	600	137,5	600	460	465	Q6500-S	F25	200	254	M16	⅝"	46	5500	246 305	5131 4618	5932 5339
	18	150 300	864 914	180	600	485	520	Q12000-S	F30	230	298	M20	¾“	55	6400	627 763	9135	10561
	20	150 300	914 991	180	600	510	520	Q12000-S	F30	230	298	M20	¾“	55	7500	698 860	11728 11841	13559 13689
	24	150 300	1067 1143	180	600	510	520	Q12000-S	F30	230	298	M20	¾“	55	16000	825 1070	9863 9509	11402 10993

*) inclusive 100% safety factor for actuator

**) US-DESIGN: Boltings / Nuts acc. to ASTM / UNC ANSI B1.1

Some designs, sizes and/or configurations may be fitted with threaded flange holes.

Type ISO-STANDARD

Multiport plug valve with standard design

type F-3-W

- **Flange connections**
- **3-way up to 5-way**

DN 15 - 600 / PN 10 - 40
NPS ½ - 24 / Class 150 - 300
(higher pressure: type HDS)

Range of application:
-60 < T < 230/280°C
vacuum-capable

STANDARD design

- reduction of dimension due to small diameter of the plug
- reduction of torque for economic automation
- multiport valves

Design characteristics

- mounting-flange for actuators acc. to ISO 5211
- easy accessible adjustment of the plug
- low emission rate according TA-Luft & EPA 21
- Fire-Safe - API 607 / ISO 10497
- conformity according SIL 3

Options

- heating jacket
- oversize design
- flushing device
- FDA compliant
- painting
- oil and grease-free assembling

type F-3-S

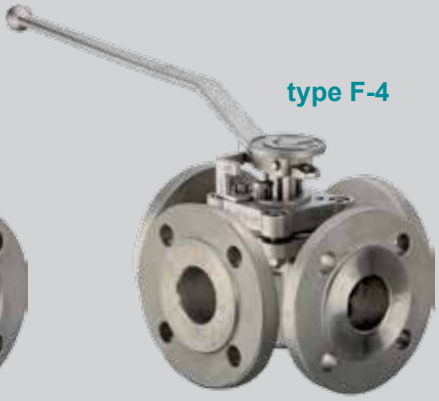

type F-4

type F-4-special

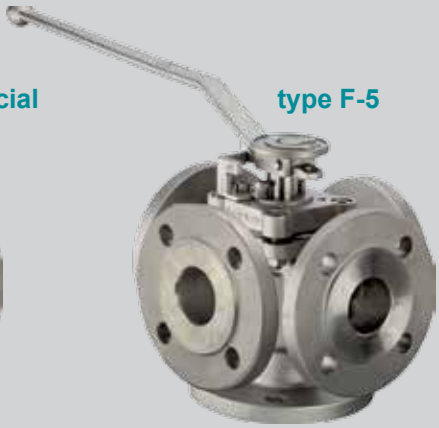

type F-5

Flange bore acc. EN / ASME

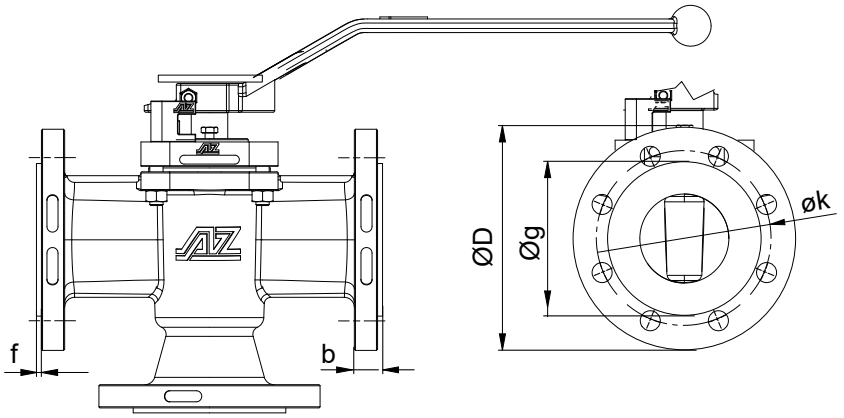

EN 1092-1

DN	PN	øD [mm]	flange bore [mm] øk	no.	ø	øg [mm]	b [mm]	f [mm]
15	10-40	95	65	4	14	45	16	2
20	10-40	105	75	4	14	58	18	2
25	10-40	115	85	4	14	68	18	2
32	10-40	140	100	4	18	78	18	2
40	10-40	150	110	4	18	88	18	3
50	10-40	165	125	4	18	102	20	3
65	10-16	185	145	4 8	18	122	18	3
	25-40			8			22	
80	10-40	200	160	8	18	138	24	3
80S	10-40	200	160	8	18	138	24	3
100	10-16	220	180	8	18	158	20	3
	25-40	235	190		22	162	24	
100S	10-16	220	180	8	18	158	20	3
	25-40	235	190		22	162	24	

EN 1092-1

DN	PN	øD [mm]	flange bore [mm] øk	no.	ø	øg [mm]	b [mm]	f [mm]
125	10-16	250	210	8	18	188	22	3
	25-40	270	220		26	188	26	
150	10-16	285	240	8	22	212	22	3
	25-40	300	250		26	218	28	
200	10-16	340	295	8/12	22	268	24	3
	25 40	360 375	310 320	12	26 30	278 285	30 34	
250	10 16	395 405	350 355	12	22 26	320	26	3
	25 40	425 450	370 385		30 33	335 345	32 38	
300	10 16	445 460	400 410	12	22 26	370 378	26 28	4
	25 40	485 515	430 450	16	30 33	395 410	34 42	
350	10 16	505 520	460 470	12	22 26	430 438	26 30	4
	25 40	555 580	490 510	16	33 36	450 465	38 46	
400	10 16	565 580	515 525	16	26 30	482 490	26 32	4
	25 40	620 660	550 585		36 39	505 535	40 50	
450	10 16	615 640	565 585	20	26 30	532 550	28 36	4
	25 40	670 685	600 610		36 39	555 560	46 57	
500	10 16	670 715	620 650	20	26 33	585 610	28 38	4
	25 40	730 755	660 670		36 42	615 615	48 57	
600	10 16	780 840	725 770	20	30 36	685 725	30 47	5
	25 40	845 890	770 795		39 48	720 735	58 72	

ASME B16.5

NPS	Class	øD [mm]	flange bore [mm] øk	no.	ø	øg [mm]	b [mm]	f [mm]
½	150	90	60,3	4	15,7	34,9	10,0	2
	300	95	66,7				14,7	
¾	150	100	69,9	4	15,7	42,9	10,9	2
	300	115	82,5		19,1		16,3	
1	150	110	79,4	4	15,7	50,8	11,6	2
	300	125	88,9		19,1		17,9	
1¼	150	115	88,9	4	15,7	63,5	13,2	2
	300	135	98,4		19,1		19,5	
1½	150	125	98,4	4	15,7	73,0	14,7	2
	300	155	114,3		22,3		21,1	
2	150	150	120,7	4	19,1	92,1	16,3	2
	300	165	127,0	8	19,1		22,7	
2½	150	180	139,7	4	19,1	104,8	17,9	2
	300	190	149,3	8	22,3		25,9	
3	150	190	152,4	4	19,1	127	19,5	2
	300	210	168,3	8	22,3		29,0	
4	150	230	190,5	8	19,1	157,2	24,3	2
	300	255	200,0		22,3		32,2	
4S	150	230	190,5	8	19,1	157,2	24,3	2
	300	255	200,0		22,3		32,2	

ASME B16.5

NPS	Class	øD [mm]	flange bore [mm] øk	no.	ø	øg [mm]	b [mm]	f [mm]
5	150	255	215,9	8	22,3	185,7	24,3	2
	300	280	235				35,4	
6	150	280	241,3	8	22,3	215,9	25,9	2
	300	320	269,9	12			37,0	
8	150	345	298,5	8	22,4	269,9	29,0	2
	300	380	330,2	12	25,4		41,7	
10	150	405	362	12	25,4	323,8	30,6	2
	300	445	387,4	16	28,4		48,1	
12	150	485	431,8	12	25,4	381	32,2	2
	300	520	450,8	16	31,7		51,3	
14	150	535	476,3	12	28,4	412,8	35,4	2
	300	585	514,4	20	31,7		54,4	
16	150	595	539,8	16	28,4	469,9	37,0	2
	300	650	571,5	20	35		57,6	
18	150	635	577,9	16	31,8	533,4	40,1	2
	300	710	628,6	24	35		60,8	
20	150	700	635	20	31,8	584,2	43,3	2
	300	775	685,8	24	35		64	
24	150	815	749,3	20	35,1	692,2	48,1	2
	300	915	812,8	24	41,1		70,3	

Type F-3 ISO-STANDARD

Technical information DN 15 - 100S / NPS ½ - 4S

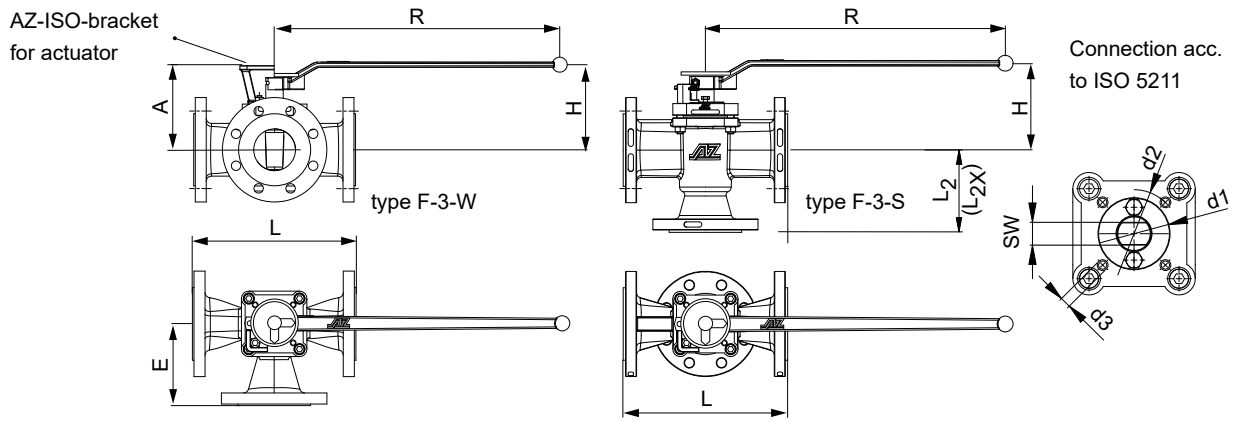

	DN	PN	L [mm]	L_2 / E [mm]	L_2X [mm]	A [mm]	H [mm]	R [mm]	flange ISO 5211 Type	d1	d2	d3	SW [mm]	torque* [Nm]	weight [kg]	K_{vs} ** [m³/h]	C_v ** [US.gal/min]
EN 558 / ISO 5211	15	10-40	130	65	***	88	103	200	F05	35	50	M6	11	30	4	10	12
	20	10-40	150	75	***	88	103	200	F05	35	50	M6	11	30	5	6	7
	25	10-40	160	80	***	94	109	200	F05	35	50	M6	11	30	6	8	9
	25X	10-40	160	80	***	102	117	320	F07	55	70	M8	14	70	8,5	18	21
	32	10-40	180	90	***	102	117	320	F07	55	70	M8	14	70	10,5	28	32
	40	10-40	200	100	***	109	124	320	F07	55	70	M8	14	80	17	55	64
	50	10-40	230	115	***	139	159	420	F07	55	70	M8	19	120	20	89	103
	65	10-40	290	145	***	158	165	600	F10	70	102	M10	22	200	26	99	115
	80	10-40	310	155	***	158	165	600	F10	70	102	M10	22	200	28	164	190
	100	10-16 25-40	350 350	175	***	158	165	600	F10	70	102	M10	22	200	27	60	69
	100S	10-16 25-40	350 350	175	***	173	180	600	F10	70	102	M10	22	300	32	147	169
	NPS	**Class**	**L [mm]**	**L_2 / E [mm]**	**L_2X [mm]**	**A [mm]**	**H [mm]**	**R [mm]**	**flange ISO 5211 Type**	**d1**	**d2**	**d3**	**SW [mm]**	**torque* [Nm]**	**weight [kg]**	**K_{vs} ** [m³/h]**	**C_v ** [US.gal/min]**
ASME B16.10 / ISO 5211	½	150 300	108 140	54 70	70 ***	88	103	200	F05	35	50	M6	11	30	3,5 4	10	12
	¾	150 300	117 152	59 76	73 ***	88	103	200	F05	35	50	M6	11	30	3,4 5	6	7
	1	150 300	127 165	64 83	89 ***	94	109	200	F05	35	50	M6	11	30	4,3 6	8	9
	1½	150 300	165 190	82,5 95	105 ***	102	124	320	F07	55	70	M8	14	80	7,9 10,5	28	32
	2	150 300	178 216	89 108	114 ***	139	159	420	F07	55	70	M8	19	120	12,3 17	55	64
	2½	150	290	145	***	158	165	600	F10	70	102	M10	22	200	20	99	115
	3	150 300	203 282	102 142	130 ***	158	165	600	F10	70	102	M10	22	200	20 26	99	115
	4	150 300	229 305	152,5 171,5	*** ***	158	165	600	F10	70	102	M10	22	200	22 27	60	69
	4S	150 300	229 305	152,5 171,5	*** ***	158	180	600	F10	70	102	M10	22	300	28 32	147	169

*) inclusive 100% safety factor for actuator

**) F-3-S valid for L, LL form of the plug

***) on request

Some designs, sizes and/or configurations may be fitted with threaded flange holes.

Order Example: F-3-S-ISO-STANDARD-DN50-PN40-L4-Pos.I+II-1.4408

F = flange, 3 = three-way, S = vertical, ISO-STANDARD = Type, DN50 = size, PN40 = rating,
L4 = type of the plug, Pos.I+II = shiftable positions, 1.4408 = body material

Type F-3 ISO-STANDARD

Technical information DN 125 - 600 / NPS 5 - 24

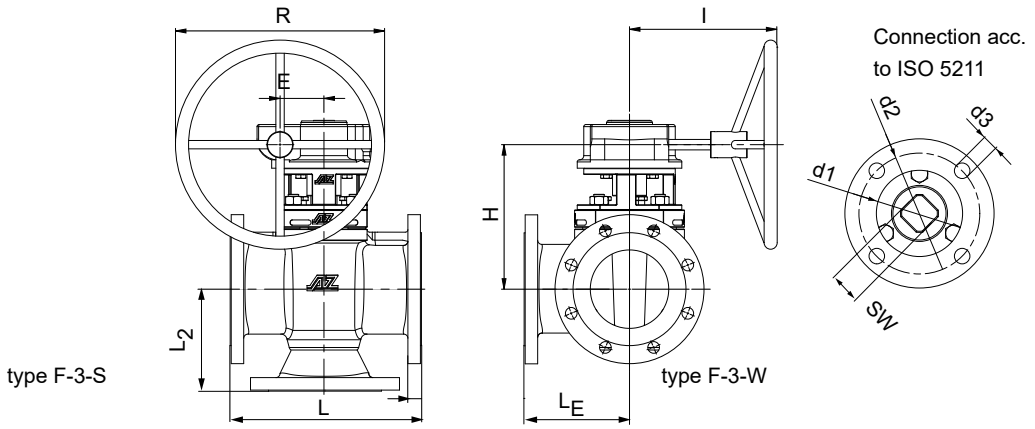

	DN	PN	L [mm]	L_2 [mm]	L_E [mm]	E [mm]	R [mm]	H [mm]	I [mm]	gear (Pro-Gear)	flange ISO 5211 Typ	d1	d2	d3	SW [mm]	torque* [Nm]	weight [kg]	K_{VS} ** [m³/h]	C_V ** [US.gal/min]
EN 558 / ISO 5211	125	10-16 25-40	325	162	162	84	400	277	290	Q1500-S	F12	85	125	M12	36	900	73 ***	284	329
	150	10-16 25-40	350	200	175	84	400	277	290	Q1500-S	F12	85	125	M12	36	900	85 ***	304	353
	200	10-16 25 40	400	220	200	117,5	500	325	365	Q3000-S	F14	100	140	M16	36	1200	130 ***	527	611
	250	10 16 25 40	450	275	225	137,5	600	372	465	Q6500-S	F16	130	165	M20	46	1500	172 ***	650	754
	300	10 16 25 40	500	325	250	137,5	600	392	465	Q6500-S	F16	130	165	M20	46	2600	182 ***	1100	1276
	350	10 16 25 40	381 550	***	***	137,5	600	460	465	Q6500-S	F25	200	254	M16	55	5500	225 ***	1491	1729
	400	10 16 25 40	406 600	***	***	137,5	600	460	465	Q6500-S	F25	200	254	M16	55	5500	330 ***	2082	2415
	450	10 16 25 40	650	***	***	180	600	485	520	Q12000-S	F25	200	254	M16	55	6400	***	***	***
	500	10 16 25 40	700	***	***	180	600	510	520	Q12000-S	F25	200	254	M16	55	7500	***	***	***

	NPS	Class	L [mm]	L_2 [mm]	L_E [mm]	E [mm]	R [mm]	H [mm]	I [mm]	gear (Pro-Gear)	flange ISO 5211 Typ	d1	d2	d3	SW [mm]	torque* [Nm]	weight [kg]	K_{VS} ** [m³/h]	C_V ** [US.gal/min]
ASME B16.10 / ISO 5211	5	150 300	254 325	178 163	127 162	84	400	277	290	Q1500-S	F12	85	125	M12	27	900	*** 73	284	329
	6	150 300	267 403	191 216	133 201	84	400	277	290	Q1500-S	F12	85	125	M12	27	900	74 85	304	353
	8	150 300	292 419	228 254	146 209	96,5	600	320	350	Q3000-S	F14	100	140	M16	36	1200	105 130	527	611
	10	150 300	330 457	311	165 228	137,5	600	372	465	Q6500-S	F16	130	165	M20	46	1500	146 172	650	754
	12	150 300	356 502	349 356	178 251	137,5	600	392	465	Q6500-S	F16	130	165	M20	46	2600	184 182	1100	1276
	14	150 300	381/686 762	***	***	137,5	600	460	465	Q6500-S	F25	200	254	M16	55	5500	219 225	1491	1729
	16	150 300	406 600	***	***	137,5	600	460	465	Q6500-S	F25	200	254	M16	55	5500	279 330	2082	2415
	18	150 300	864 914	***	***	180	600	485	520	Q12000-S	F25	200	254	M16	55	6400	***	***	***
	20	150 300	914 991	***	***	180	600	510	520	Q12000-S	F25	200	254	M16	55	7500	***	***	***

*) inclusive 100% safety factor for actuator

**) F-3-S valid for L, LL form of the plug

***) on request

Some designs, sizes and/or configurations may be fitted with threaded flange holes.

Type F-4 / F-5 ISO-STANDARD

Technical information DN 15 - 100S / NPS ½ - 4S

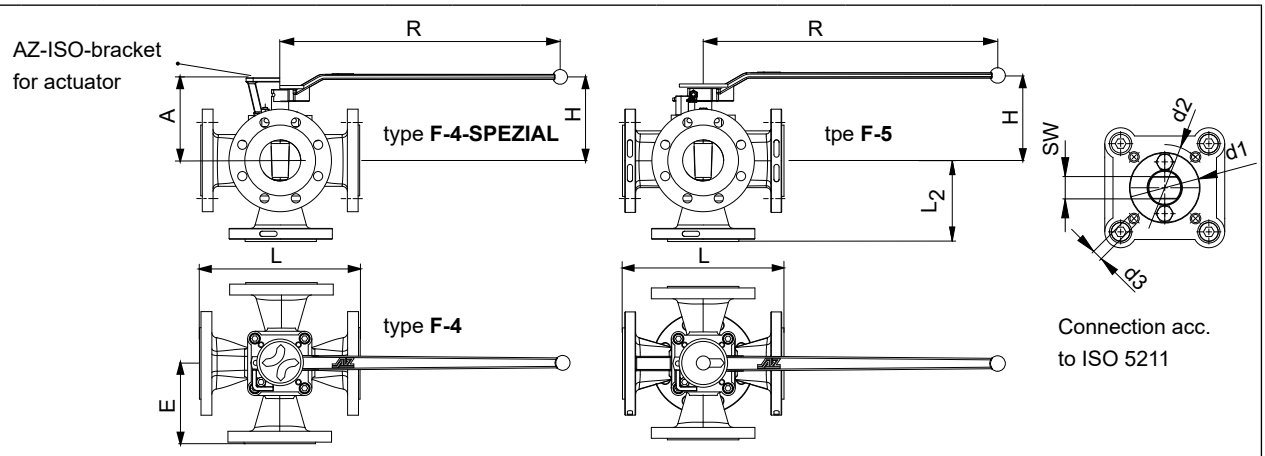

	DN	PN	L [mm]	L_2 / E [mm]	A [mm]	H [mm]	R [mm]	flange ISO 5211 Type	d1	d2	d3	SW [mm]	torque* [Nm]	weight [kg]	K_{vs} ** [m³/h]	C_v ** [US.gal/min]
EN 558 / ISO 5211	15	10-40	130	65	88	103	200	F05	35	50	M6	11	30	4,8	6	7
	20	10-40	150	75	88	103	200	F05	35	50	M6	11	30	7	7	8
	25	10-40	160	80	94	109	200	F05	35	50	M6	11	30	8,8	8	9
	25X	10-40	160	80	102	117	320	F07	55	70	M8	14	70	8,8	12	14
	32	10-40	180	90	102	117	320	F07	55	70	M8	14	70	10,2	17	20
	40	10-40	200	100	109	124	320	F07	55	70	M8	14	80	12	28	33
	50	10-40	230	115	139	159	420	F07	55	70	M8	19	120	19,5	54	63
	65	10-40	290	145	158	165	600	F10	70	102	M10	22	200	25	88	103
	80	10-40	310	155	158	165	600	F10	70	102	M10	22	200	32	89	103
	100S	10-16 25-40	350 350	175	173	180	600	F10	70	102	M10	22	300	39	170	197

	NPS	Class	L [mm]	L_2 / E [mm]	A [mm]	H [mm]	R [mm]	flange ISO 5211 Type	d1	d2	d3	SW [mm]	torque* [Nm]	weight [kg]	K_{vs} ** [m³/h]	C_v ** [US.gal/min]
ASME B16.10 / ISO 5211	½	150 300	108 140	54 70	88	103	200	F05	35	50	M6	11	30	*** 4,8	6	7
	¾	150 300	118 152	59 76	88	103	200	F05	35	50	M6	11	30	*** 7	7	8
	1	150 300	127 165	64 83	94	109	200	F05	35	50	M6	11	30	*** 8,8	8	9
	1½	150 300	165 191	82,5 95	102	124	320	F07	55	70	M8	14	80	*** 10,2	17	20
	2	150 300	178 216	89 108	139	159	420	F07	55	70	M8	19	120	*** 12	54	63
	2½	150	290	145	158	165	600	F10	70	102	M10	22	200	25	88	103
	3	150 300	203 283	102 142	158	165	600	F10	70	102	M10	22	200	*** 32	89	103
	4S	150 300	228 305	152,5 171,5	158	180	600	F10	70	102	M10	22	300	*** 39	170	197

*) inclusive 100% safety factor for actuator

**) F-4 valid for LL4 form of the plug

***) on request

Some designs, sizes and/or configurations may be fitted with threaded flange holes.

Order Example: F-4-ISO-STD-DN50-PN40-L4-Pos.I-IV-1.4408

F = flange, 4 = four-way, ISO-STANDARD = Type, DN50 = size, PN40 = rating, L4 = type of the plug, Pos.I-IV = shiftable positions, 1.4408 = body material

Type F-4 / F-5 ISO-STANDARD

Technical information DN 125 - 600 / NPS 5 - 24

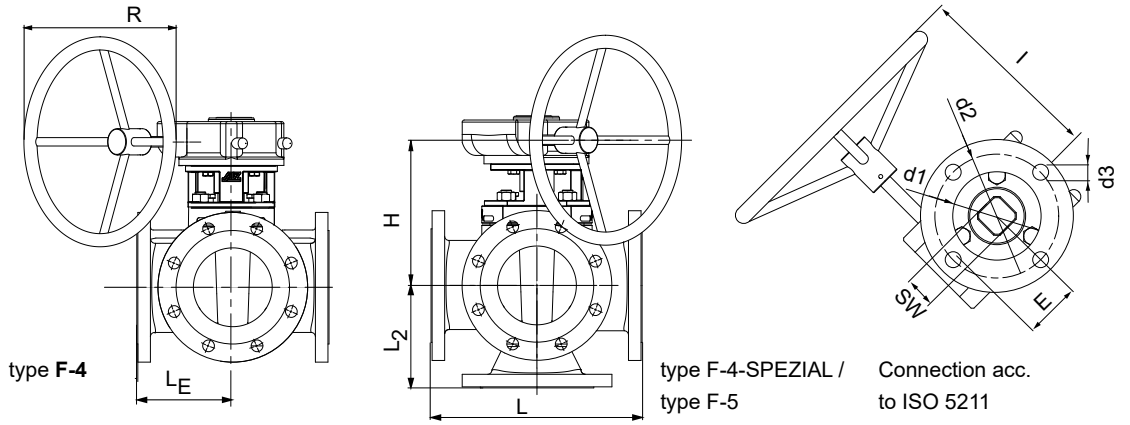

type **F-4**

type F-4-SPEZIAL / type F-5

Connection acc. to ISO 5211

	DN	PN	L [mm]	L_2 [mm]	L_E [mm]	E [mm]	R [mm]	H [mm]	l [mm]	gear (Pro-Gear)	flange ISO 5211 Type	d1	d2	d3	SW [mm]	torque* [Nm]	weight [kg]	K_{VS}** [m³/h]	C_V** [US.gal/min]
EN 558 / ISO 5211	125	10-16 25-40	325	162	162	84	400	277	290	Q1500-S	F12	85	125	M12	36	900	79	281	329
	150	10-16 25-40	350	200	175	84	400	277	290	Q1500-S	F12	85	125	M12	36	900	92	301	352
	200	10-16 25 40	400	220	200	96,5	600	320	350	Q2000-S	F14	100	140	M16	36	1200	142	522	663
	250	10 16 25 40	450	275	225	137,5	600	372	465	Q6500-S	F16	130	165	M20	46	1500	186	643	752
	300	10 16 25 40	500	325	250	137,5	600	392	465	Q6500-S	F16	130	165	M20	46	2600	196	1093	1280
	350	10 16 25 40	550	***	***	137,5	600	460	465	Q6500-S	F25	200	254	M16	55	5500	***	***	***
	400	10 16 25 40	600	***	***	137,5	600	460	465	Q6500-S	F25	200	254	M16	55	5500	***	***	***
	450	10 16 25 40	650	***	***	180	600	485	520	Q12000-S	F25	200	254	M16	55	6400	***	***	***
	500	10 16 25 40	700	***	***	180	600	510	520	Q12000-S	F25	200	254	M16	55	7500	***	***	***
	NPS	**Class**	**L [mm]**	**L_2 [mm]**	**L_E [mm]**	**E [mm]**	**R [mm]**	**H [mm]**	**l [mm]**	**gear (Pro-Gear)**	**flange ISO 5211 Type**	**d1**	**d2**	**d3**	**SW [mm]**	**torque* [Nm]**	**weight [kg]**	**K_{VS}** [m³/h]**	**C_V** [US.gal/min]**
ASME B16.10 / ISO 5211	5	150 300	254 325	178 163	127 162	84	400	277	290	Q1500-S	F12	85	125	M12	36	900	*** 79	281	329
	6	150 300	267 403	191 216	133 201	84	400	277	290	Q1500-S	F12	85	125	M12	36	900	*** 92	301	352
	8	150 300	292 419	228 254	146 209	96,5	600	320	350	Q2000-S	F14	100	140	M16	36	1200	*** 142	522	663
	10	150 300	330 457	311	165 228	137,5	600	372	465	Q6500-S	F16	130	165	M20	46	1500	*** 186	643	752
	12	150 300	356 502	349 356	178 251	137,5	600	392	465	Q6500-S	F16	130	165	M20	46	2600	*** 196	1093	1280
	14	150 300	550	***	***	137,5	600	460	465	Q6500-S	F25	200	254	M16	55	5500	***	***	***
	16	150 300	600	***	***	137,5	600	460	465	Q6500-S	F25	200	254	M16	55	5500	***	***	***
	18	150 300	864 914	***	***	180	600	485	520	Q12000-S	F25	200	254	M16	55	6400	***	***	***
	20	150 300	914 991	***	***	180	600	510	520	Q12000-S	F25	200	254	M16	55	7500	***	***	***

*) inclusive 100% safety factor for actuator

**) F-4 valid for LL4 form of the plug

***) on request

Some designs, sizes and/or configurations may be fitted with threaded flange holes.