LISTE DES PIÈCES—N°. du Modèle 831.105070

R1000A

N°. de Pièce	Qté	Description	N°. de Pièce	Qté	Description
1	8	Vis de la Boucle	27	1	Bague 1/2”
2	4	Boucle	28	1	Harnais de Fils de la Console
3	6	Vis du Moteur	29	2	Écrou Ailé
4	4	Rondelle du Montage	30	1	Support de la Console
5	4	Isolatuer en Caoutchouc	31	2	Vis du Couvercle
6	1	Couvercle Bleu	32	2	Capuchon de l’Aspiration
7	1	Interrupteur du Chauffage	33	1	Bouchon d’Écoulement
8	4	Petite Rondelle Étoilée	34	6	Rondelle en Caoutchouc
9	1	Détecteur pour la Température	35	1	Joint en Caoutchouc
10	2	Cartouche pour le Filtre	36	1	Coude 1 1/2”
11	1	Capuchon du Tuyau	37	1	Bague 2”
12	1	Coussin en Caoutchouc	38	1	ICMT
13	1	Moteur de la Pompe	39	10	Vis #8 x 1 1/2”
14	1	Unité de Contrôle	40	1	Panier
15	1	Spa	41	1	Déviateur du Filtre
16	1	Console	42	1	Porte Barrage
17	1	Commande d’Air	43	1	Barrage en Mousse
18	1	Couvercle du Spa	44	1	Rebord
19	4	Vis de l’Unité de Contrôle	45	1	Valve du Détour du Filtre
20	2	Petit Écrou	#	4	Vis du Couvercle d’Accès
21	1	Support d’Ajustement	#	1	Couvercle d’Accès
22	1	Rondelle du Tuyau	#	2	Clé
23	2	Petite Vis du Support	#	1	Produits Chimiques
24	1	Ajustement du Détecteur	#	1	Ampoule
25	6	Jet à multiples directions	#	1	Livret d’Instructions
26	1	Couvercle Rouge			

Remarque: "#" indique une pièce non-dessinée. Les caractéristiques peuvent être modifiées sans notification.

SCHÉMA DÉTAILLÉ—N°. du Modèle 831.105070

R1000A

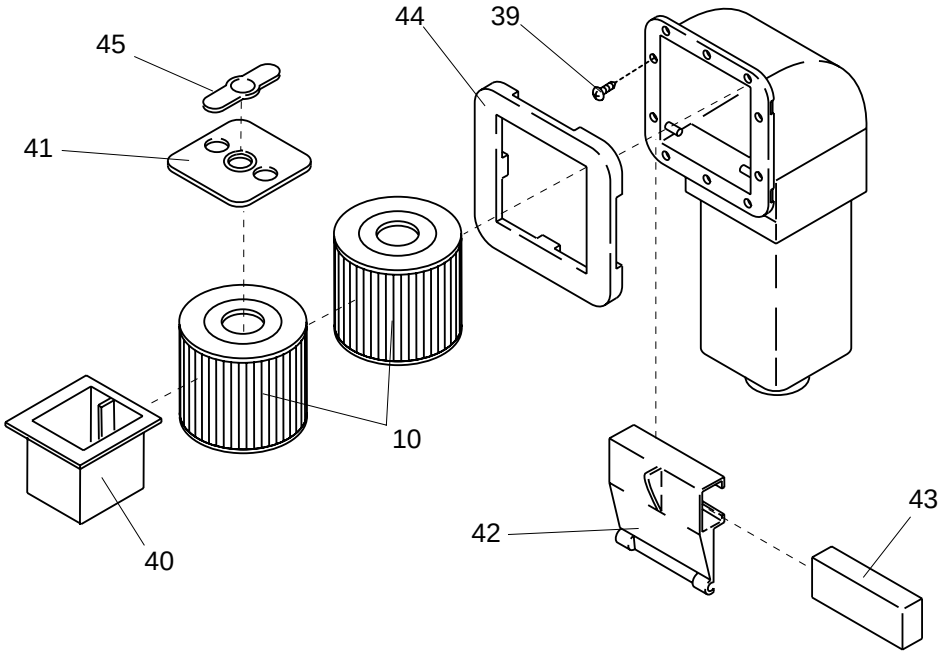

SCHÉMA DÉTAILLÉ—N°. du Modèle 831.105070
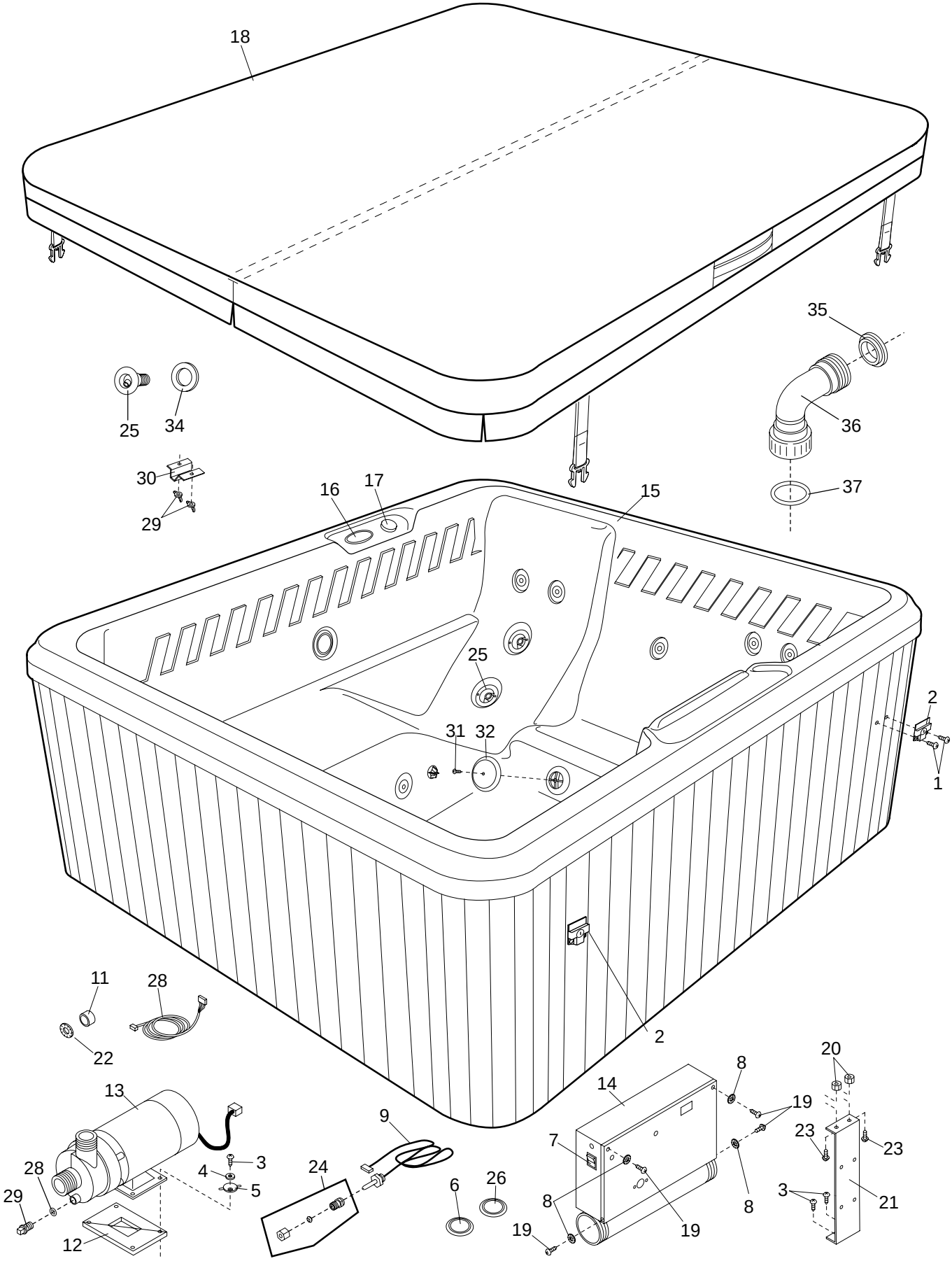
R1000A