DIBUJO DE LAS PIEZAS
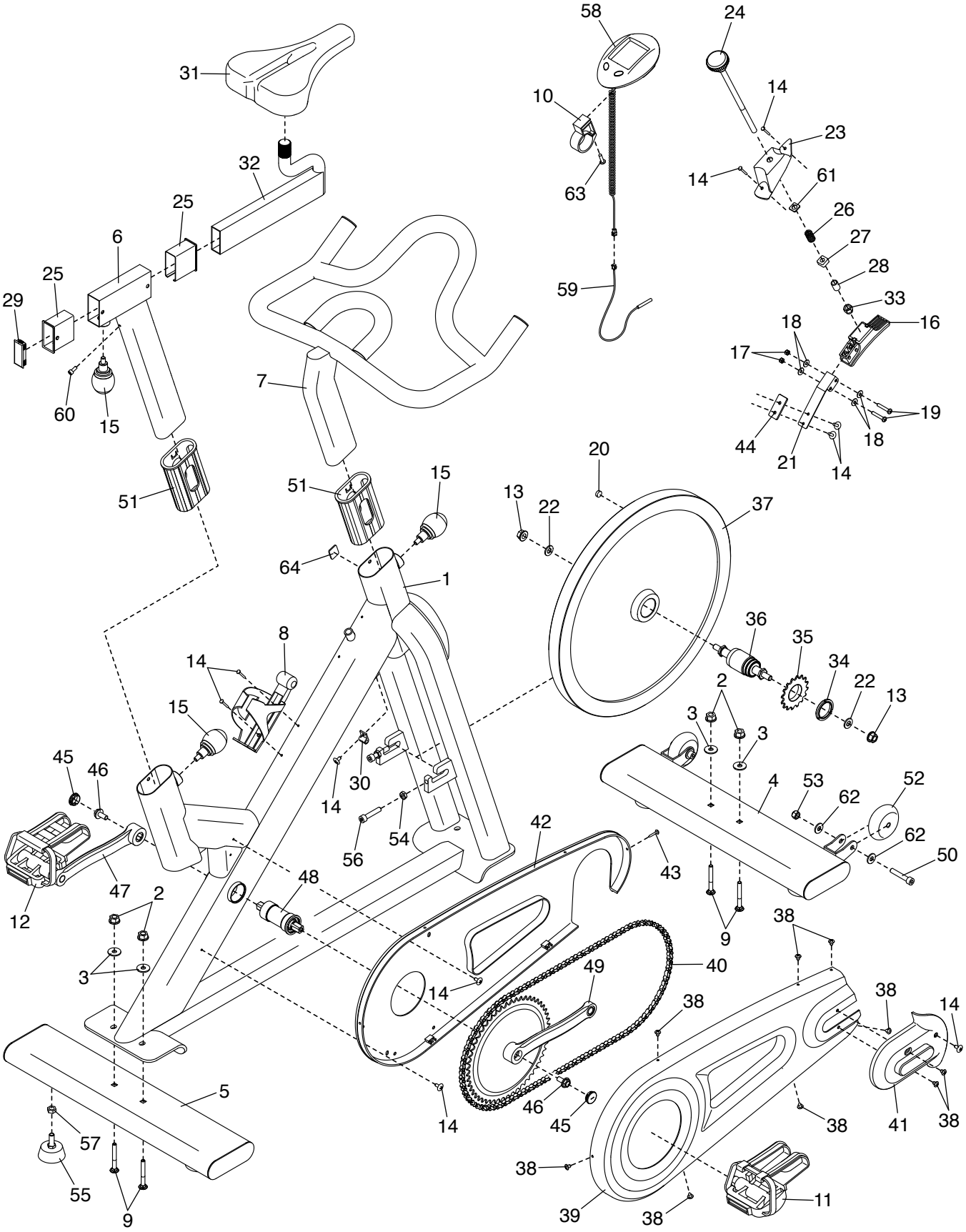
Nº de Modelo 21905.1 R0620A