EXPLODED DRAWING—Model No. 831.24645.0

R0706A

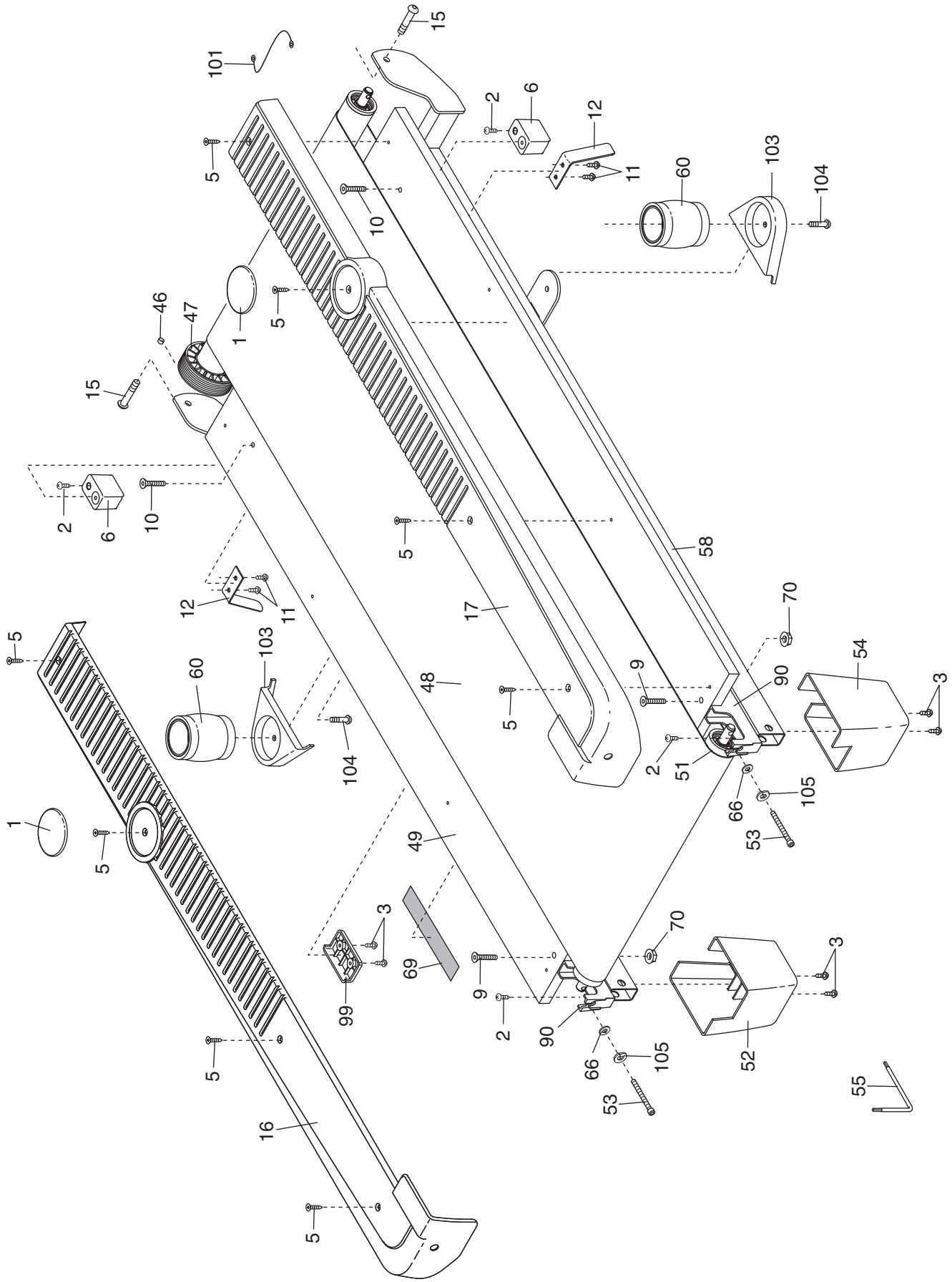

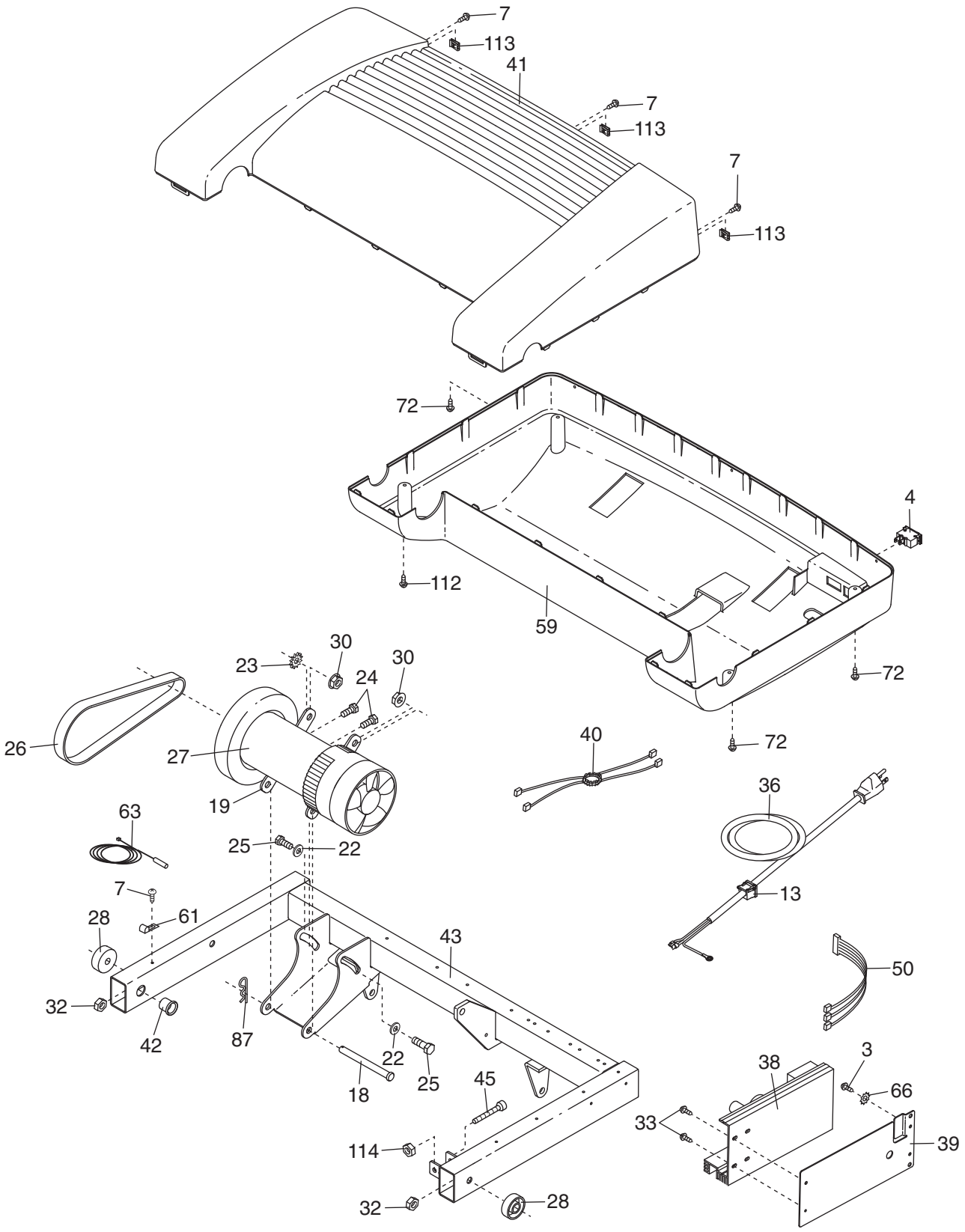
7
113
41
7
113
7
113
72
4
112
59
72
72
30
23
24
30
26
27
40
36
19
63
25
22
13
7
61
28
43
50
32
42
87
22
25
18
45
38
3
66
33
39
114
32
28

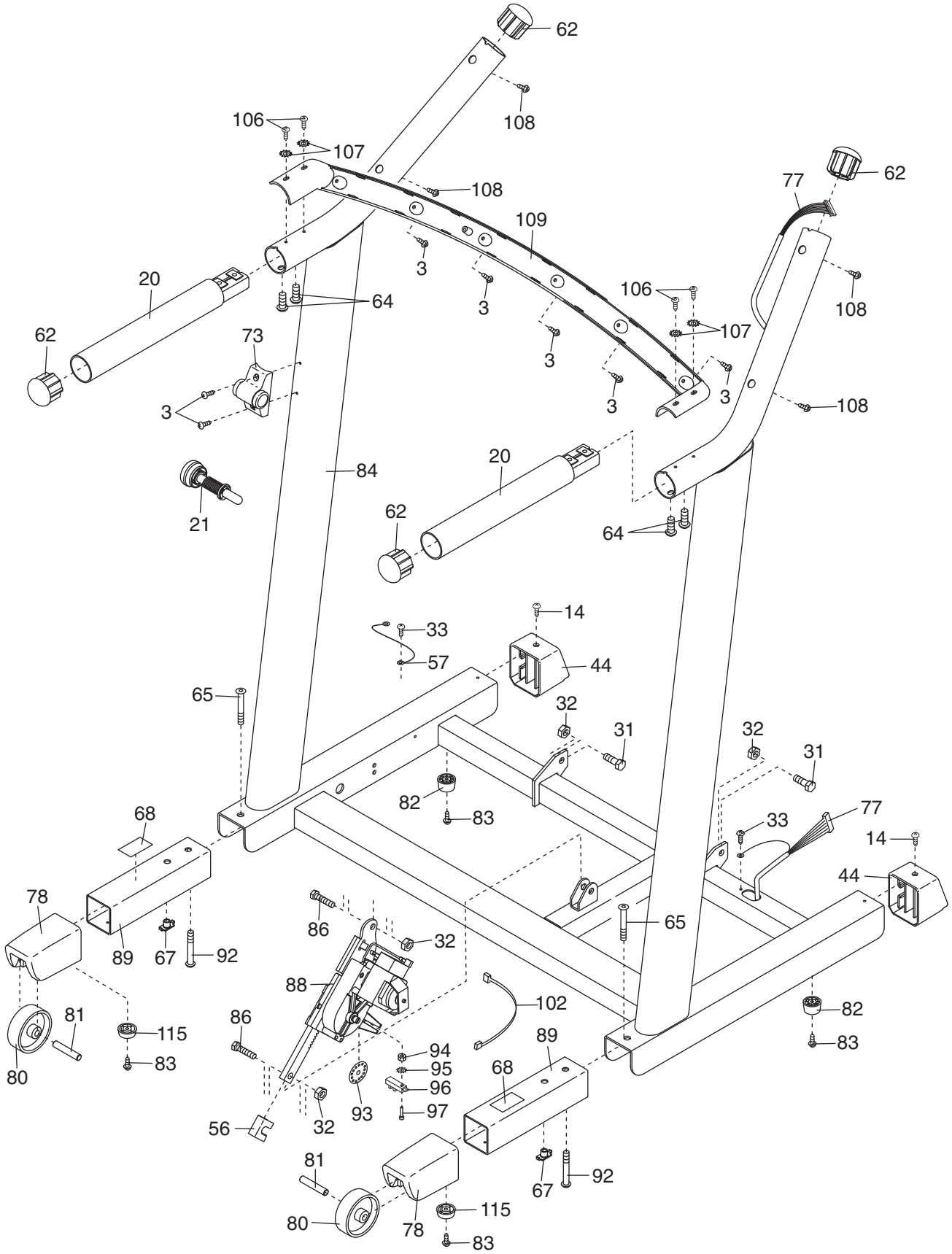
62
108
106
107
108
109
77
62
3
3
3
3
3
20
64
106
107
108
62
73
3
108
84
20
21
62
64
14
33
57
44
65
32
31
32
31
82
83
77
33
14
68
44
78
86
32
65
89
67
92
88
102
82
81
115
86
83
94
95
89
83
80
68
96
93
97
56
32
81
67
92
115
80
78
83

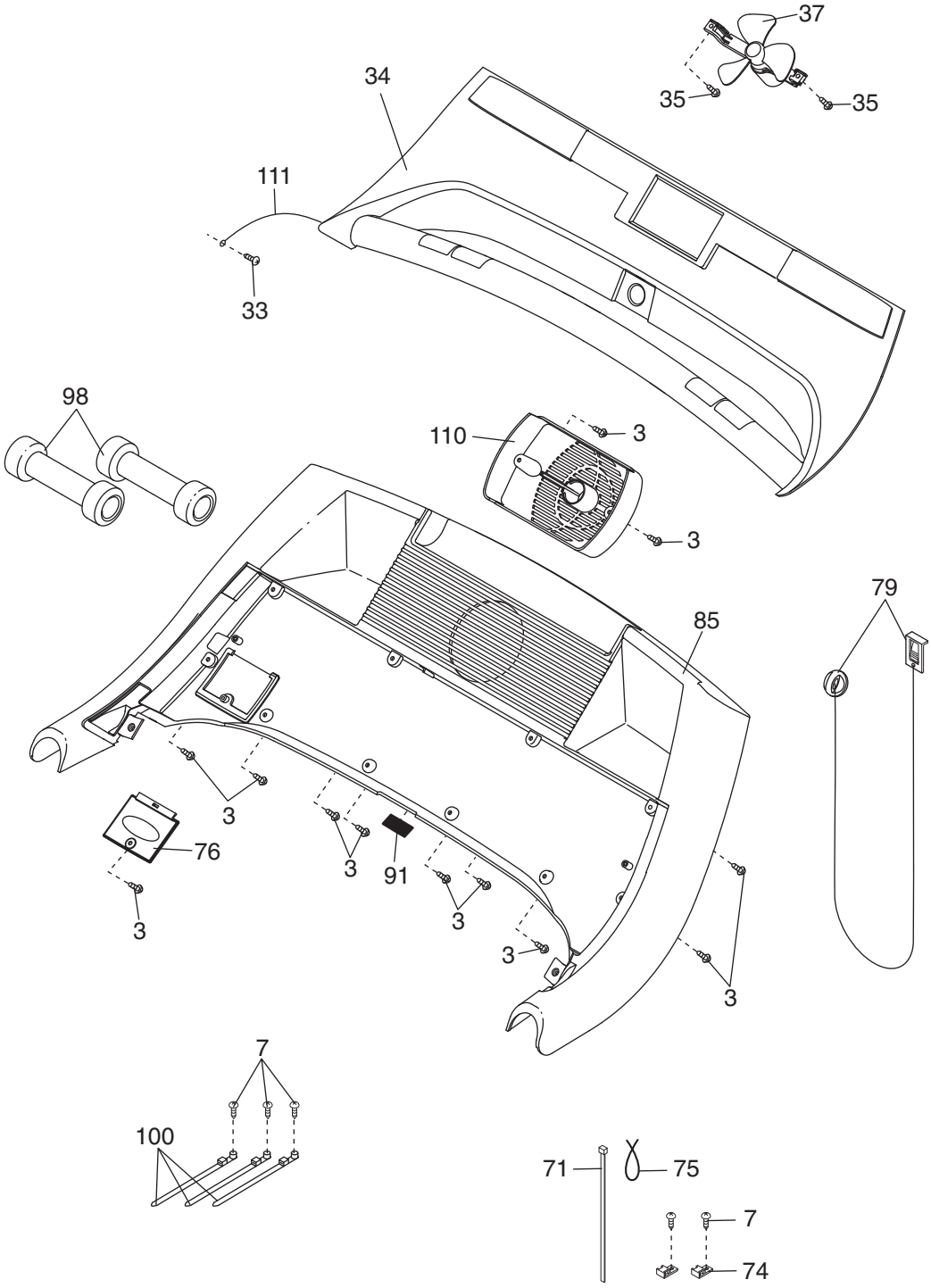
37
35
35
34
111
33
98
110
3
3
79
85
3
76
3
91
3
3
3
3
7
100
71
75
7
74