EXPLODED DRAWING—Model No. 831.24655.0

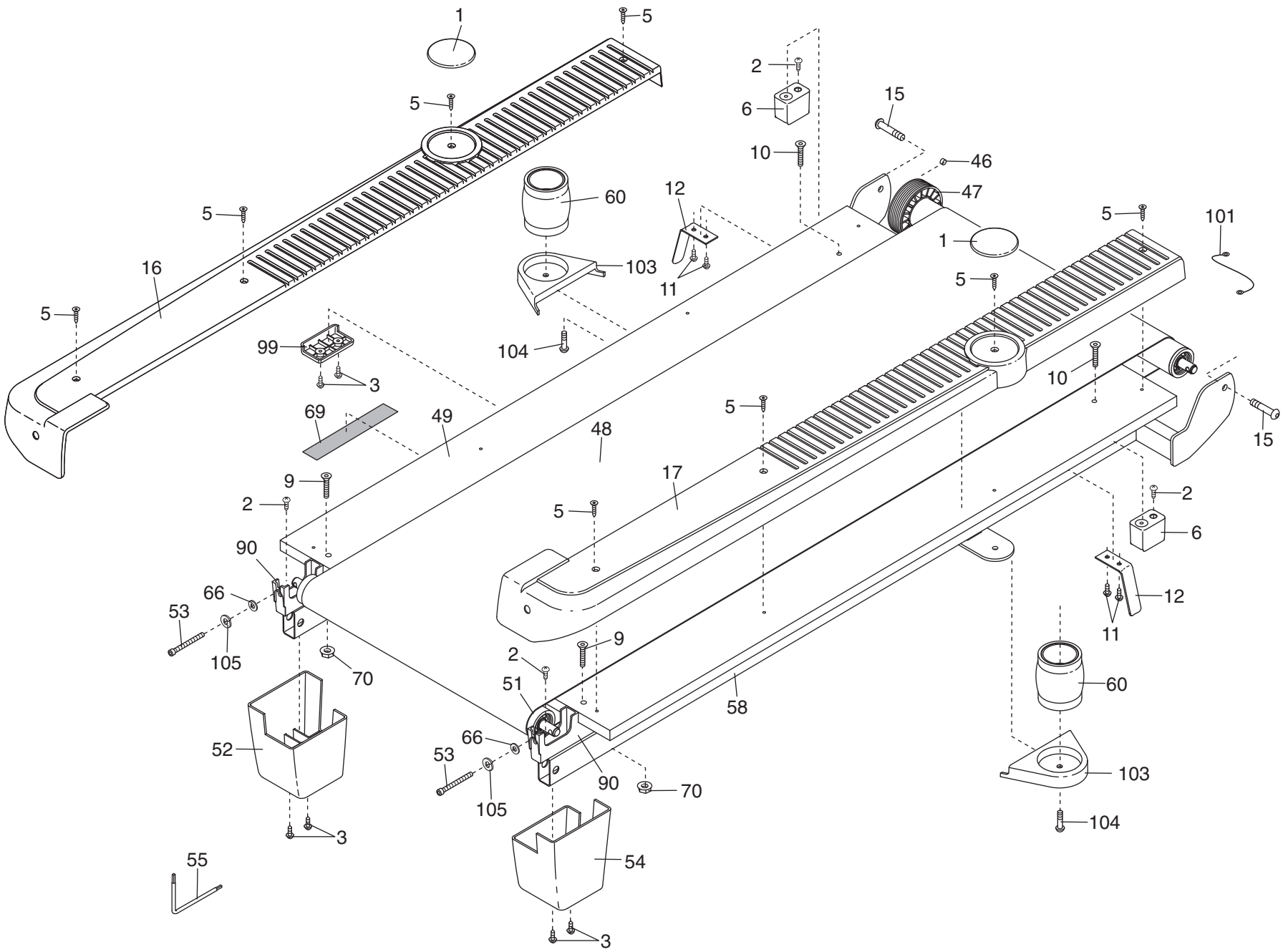

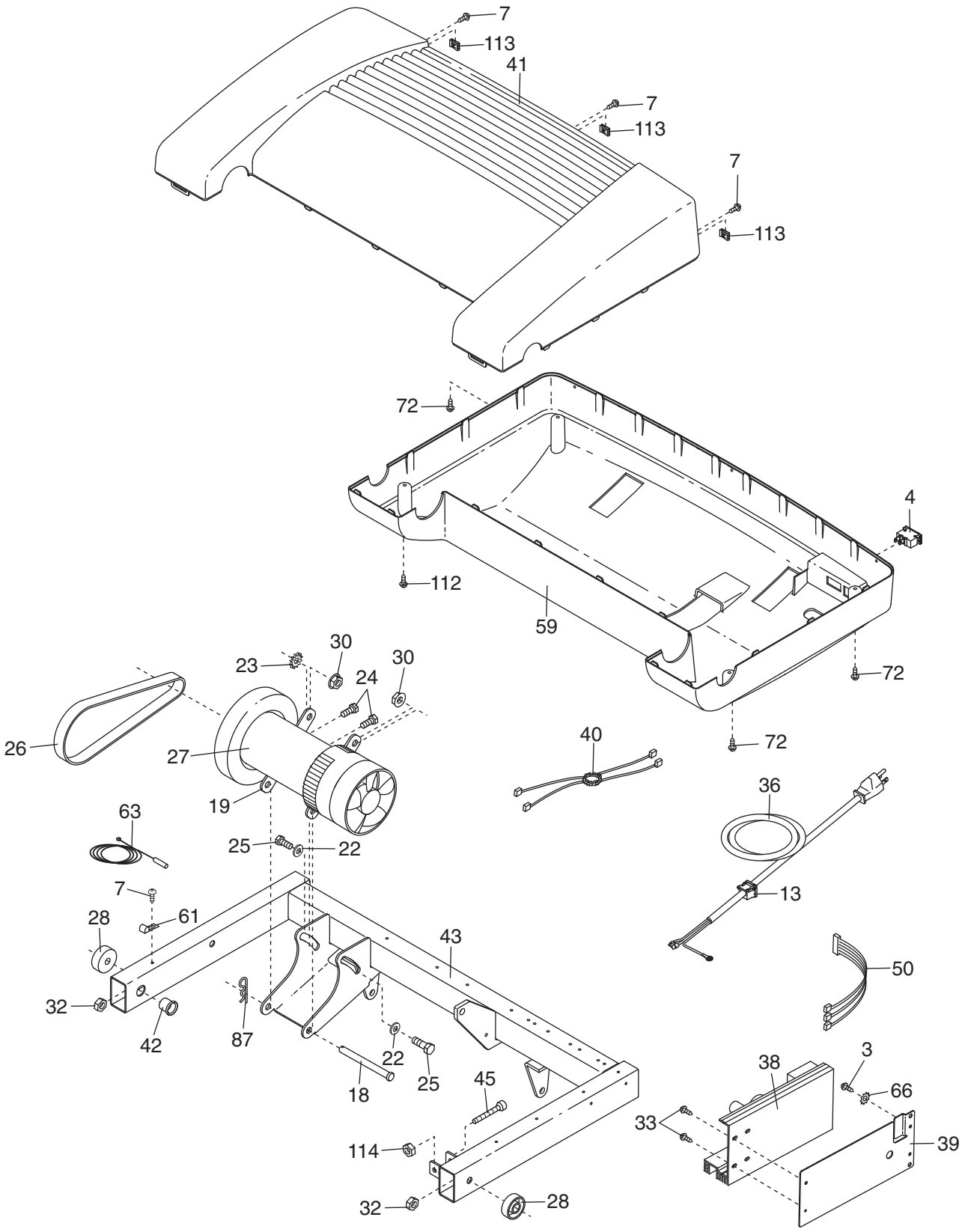
7
113
41
7
113
7
113
72
4
112
59
72
72
30
23
24
30
26
27
40
36
19
63
25
22
13
7
61
28
43
50
32
42
87
22
25
18
45
38
3
66
33
39
114
32
28

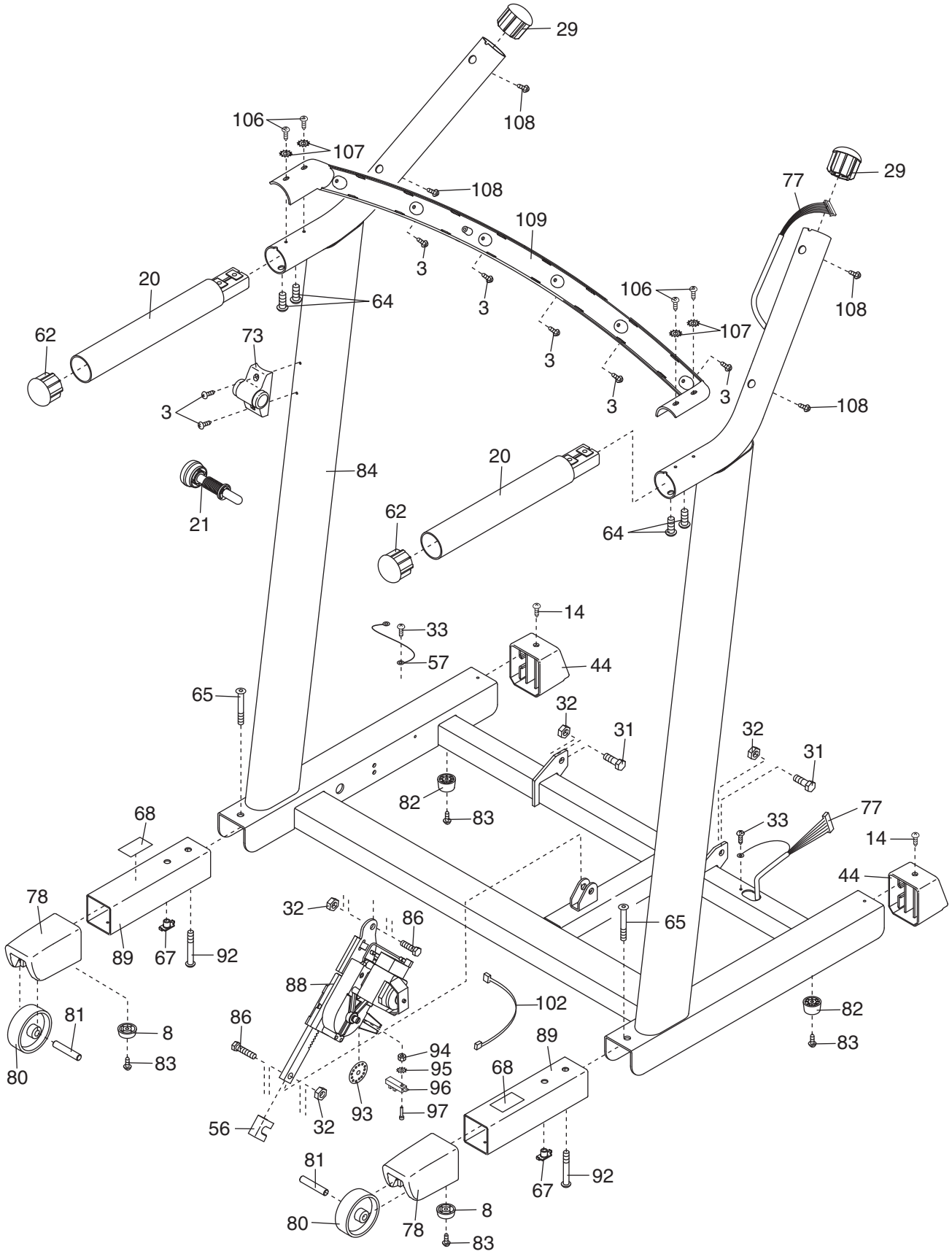
29
108
106
107
108
109
3
3
3
3
3
106
107
108
29
77
20
64
62
73
3
108
84
20
21
62
64
14
33
57
44
65
32
31
32
31
82
83
77
33
14
44
68
78
32
86
65
89
67
92
88
102
81
8
86
94
95
96
97
93
32
56
89
68
82
83
80
83
81
67
92
8
80
78
83

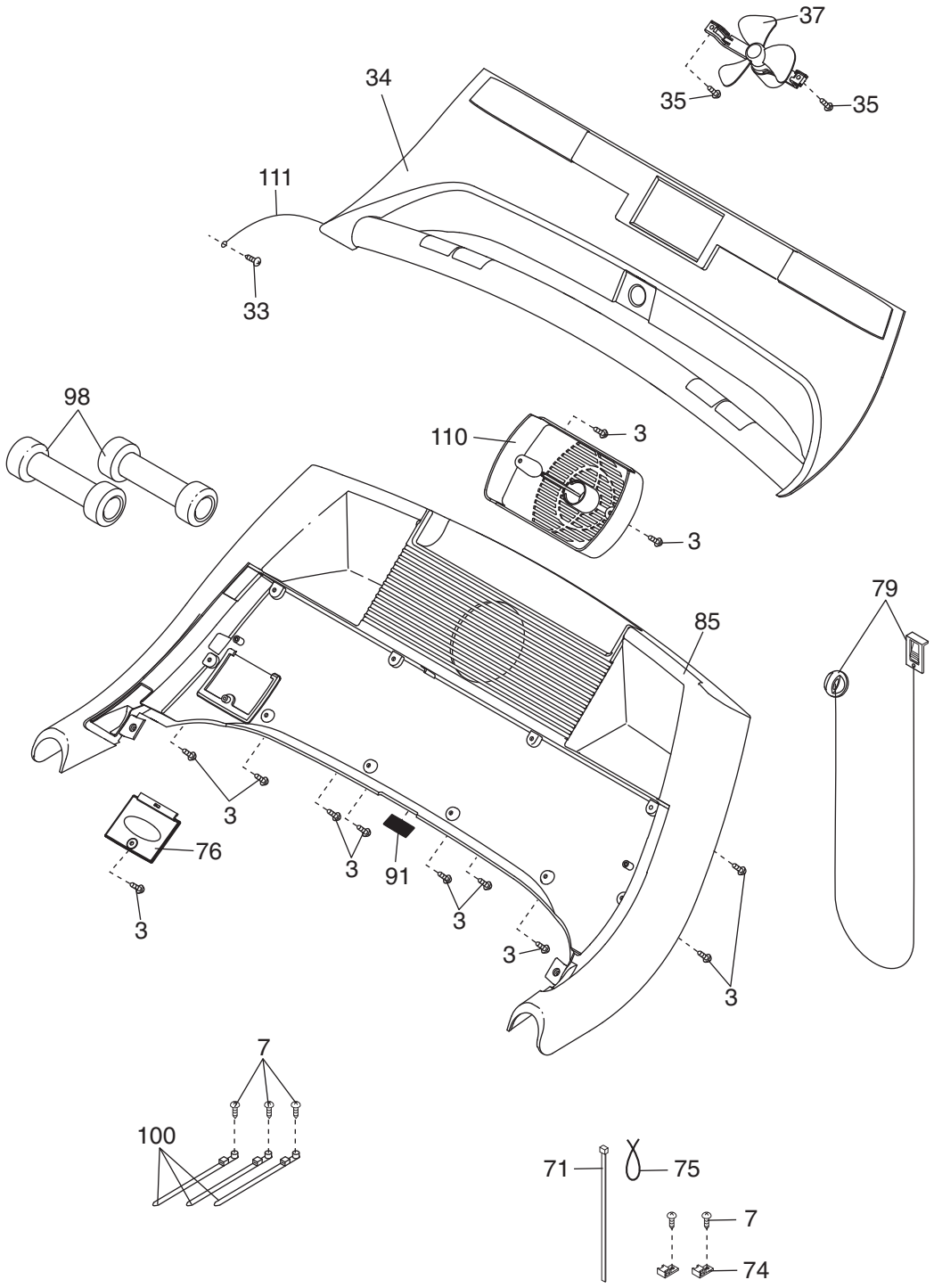
37
35
35
34
111
33
98
110
3
3
79
85
3
76
3
91
3
3
3
3
7
100
71
75
7
74