EXPLODED DRAWING—Model No. NEL07940

R1203A

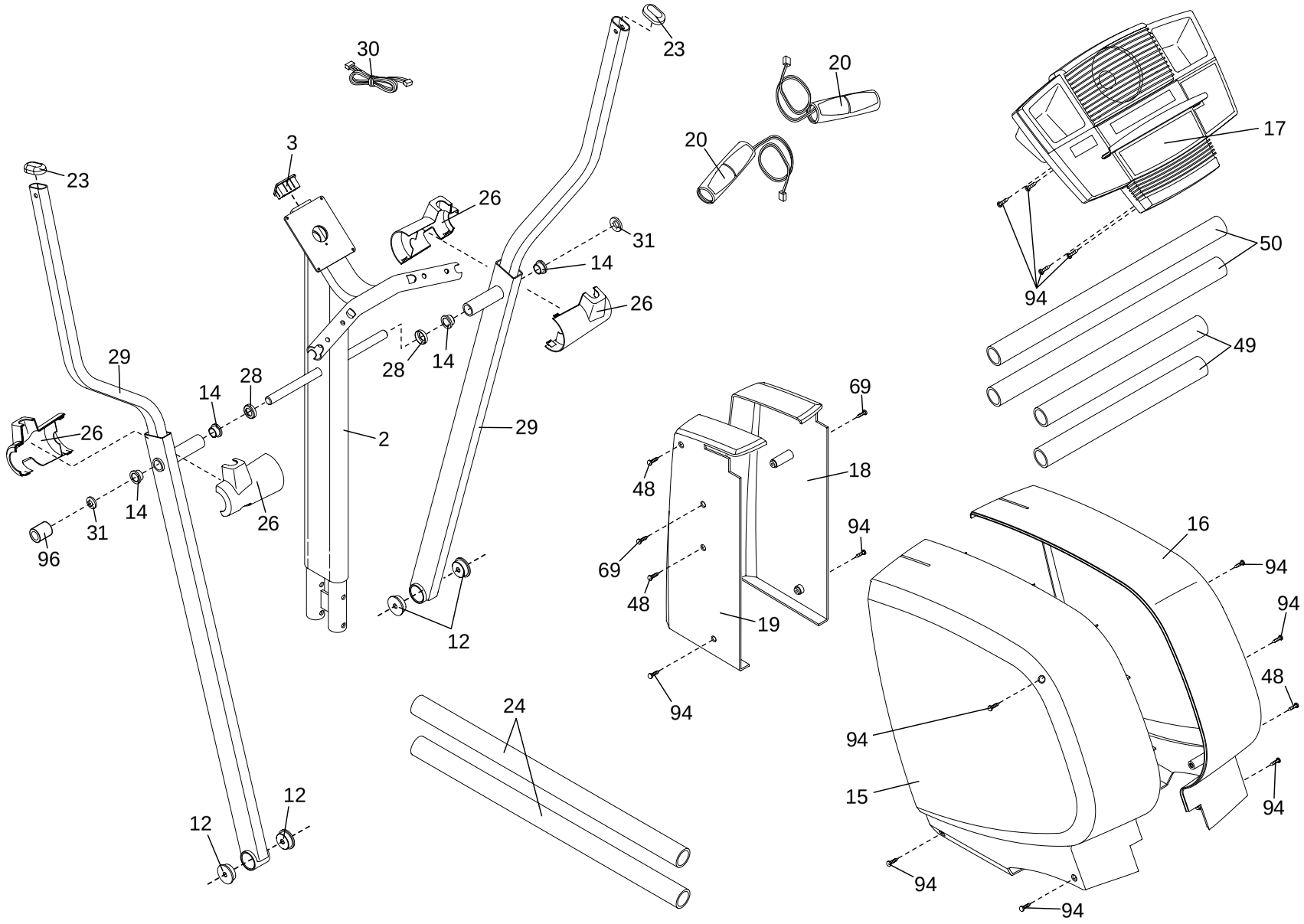

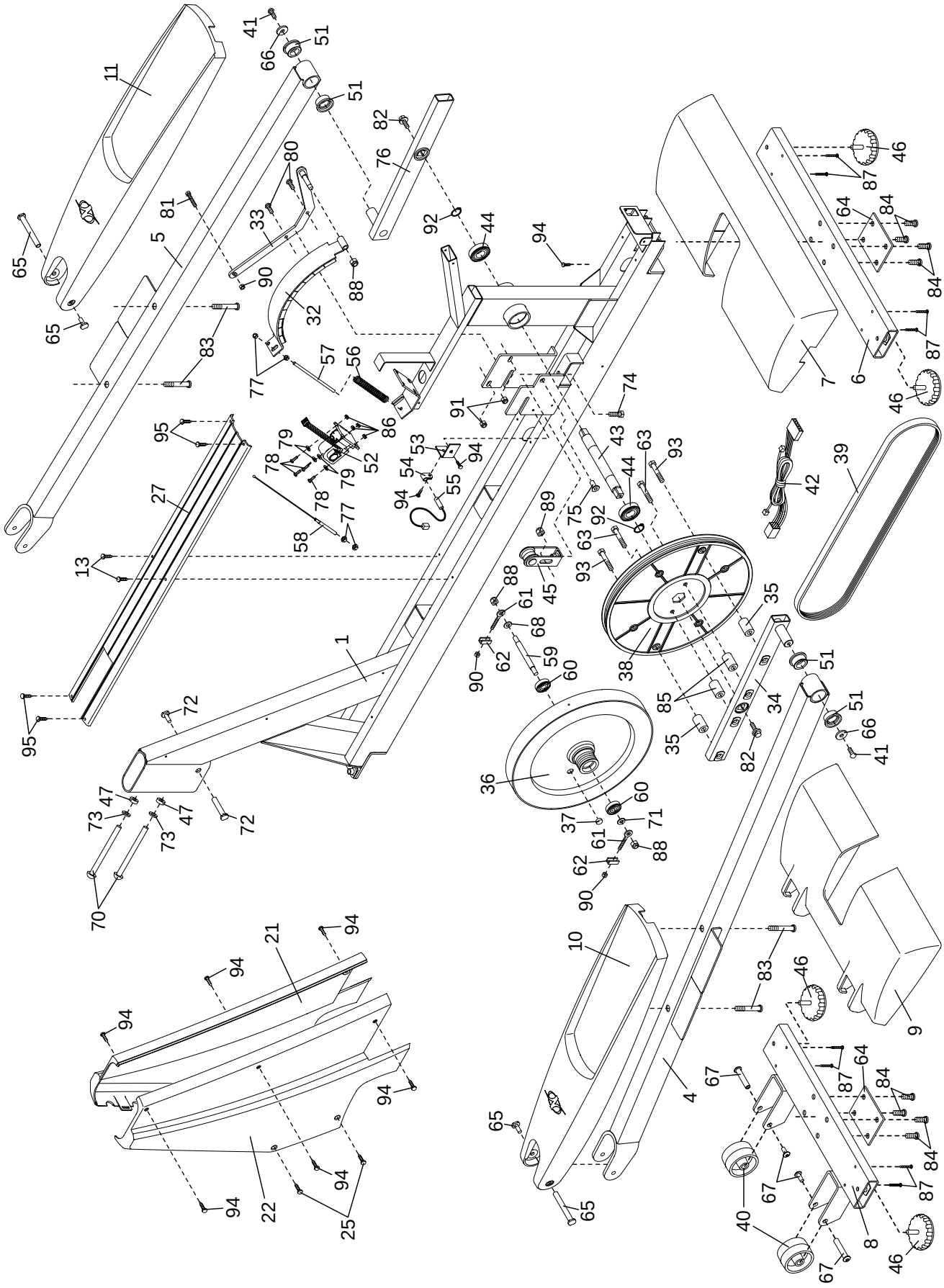
11
41
66
51
51
82
76
80
81
33
5
65
65
90
88
32
83
57
56
77
86
95
79
78
52
53
54
94
55
27
78
79
77
58
13
95
1
72
47
73
47
73
72
70
21
94
94
94
94
94
22
25
92
44
94
74
91
43
63
93
44
75
92
63
93
89
88
61
45
68
62
59
60
90
38
85
35
34
51
51
66
41
82
35
36
37
60
71
61
88
62
90
10
83
46
4
65
65
67
67
40
67
64
87
84
84
87
8
46
9
7
6
46
87
64
84
84
87
46
39
42