EXPLODED DRAWING—Model No. 831.297570

R0298A

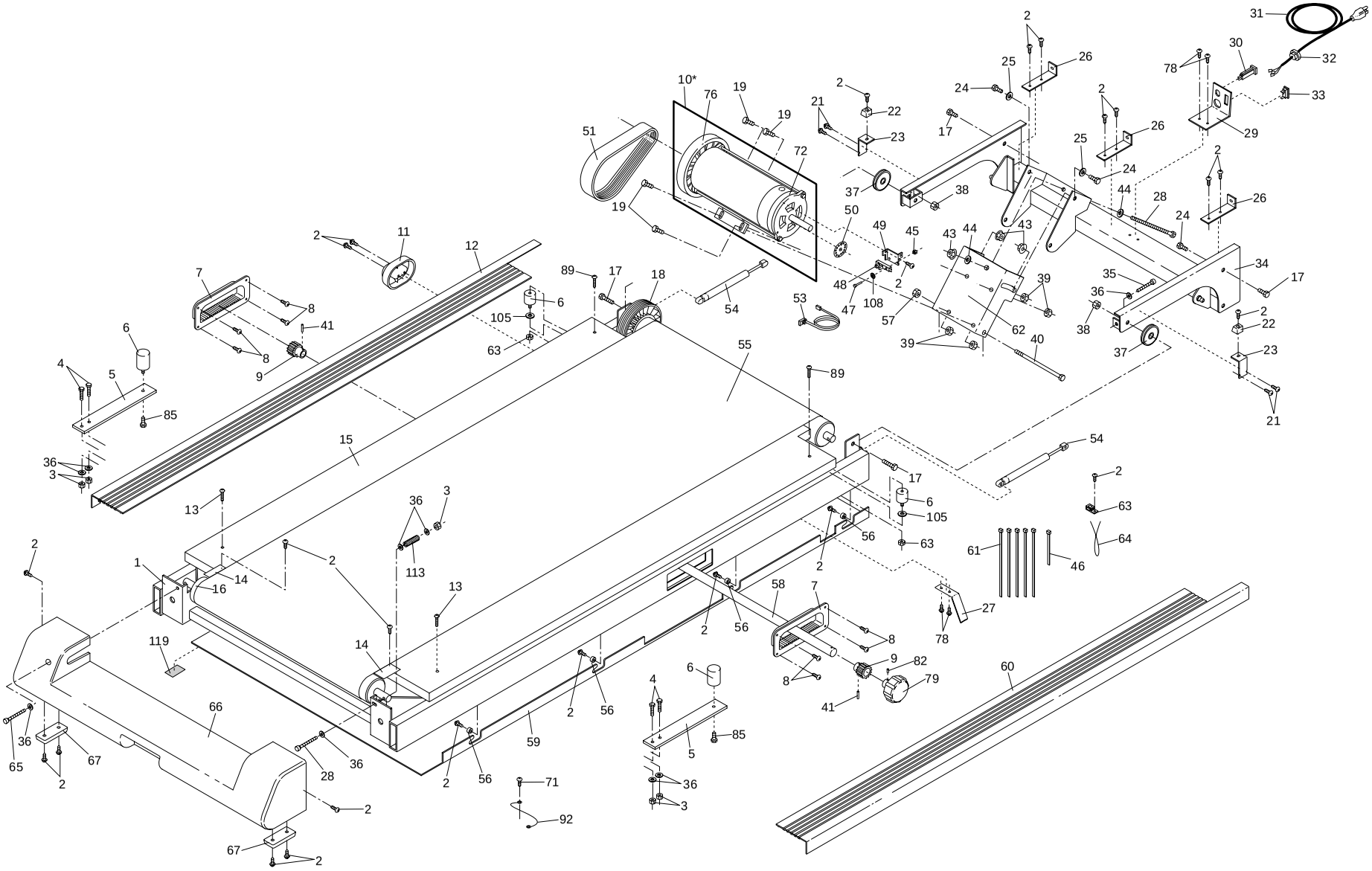

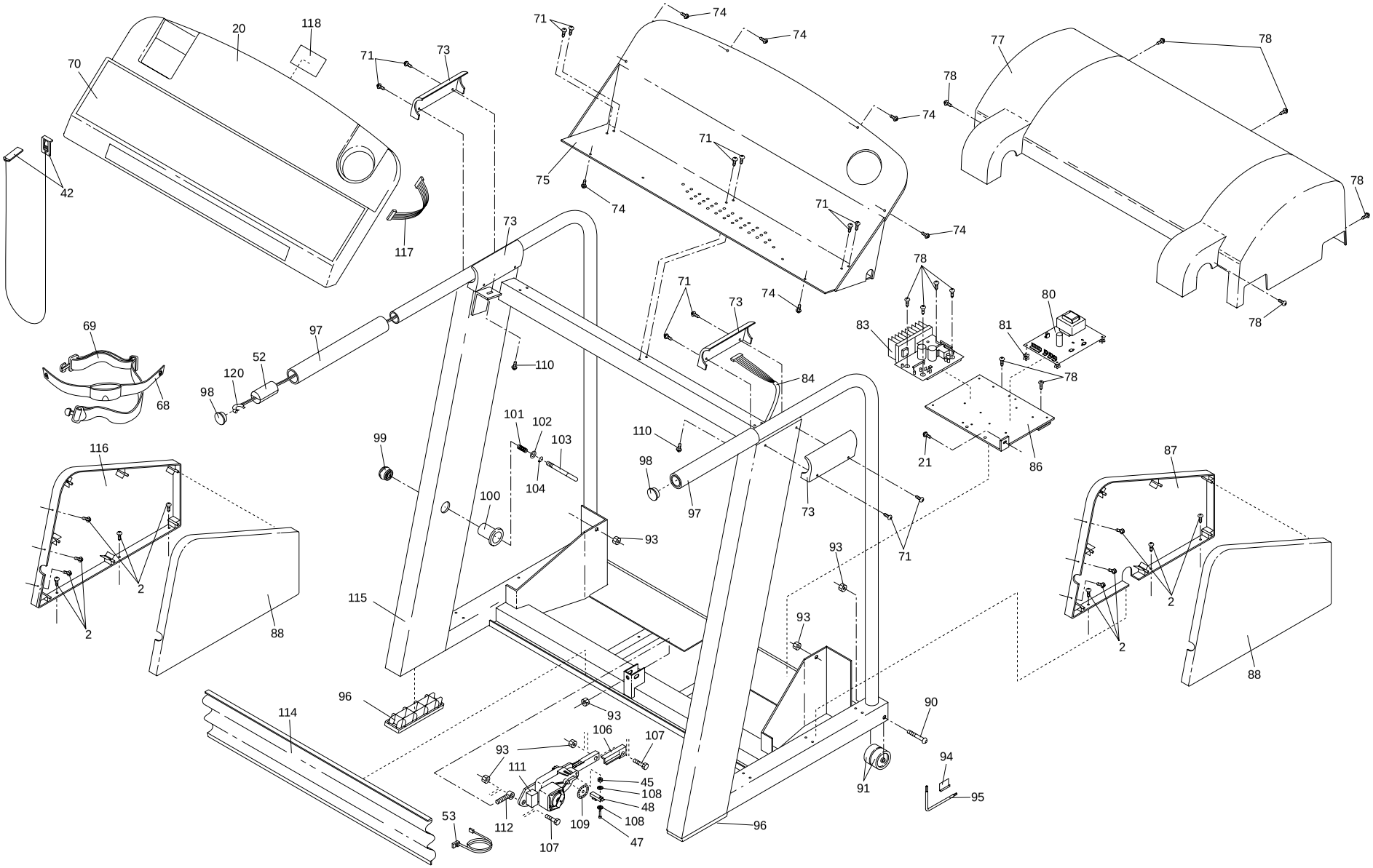
20
118
70
42
117
71
73
74
75
77
78
69
68
52
120
98
97
110
101
102
103
104
99
100
116
2
88
115
96
114
93
106
107
111
112
109
45
108
48
47
53
91
90
94
95
84
83
81
80
86
21
87