EXPLODED DRAWING—Model No. 831.297960

R0798A

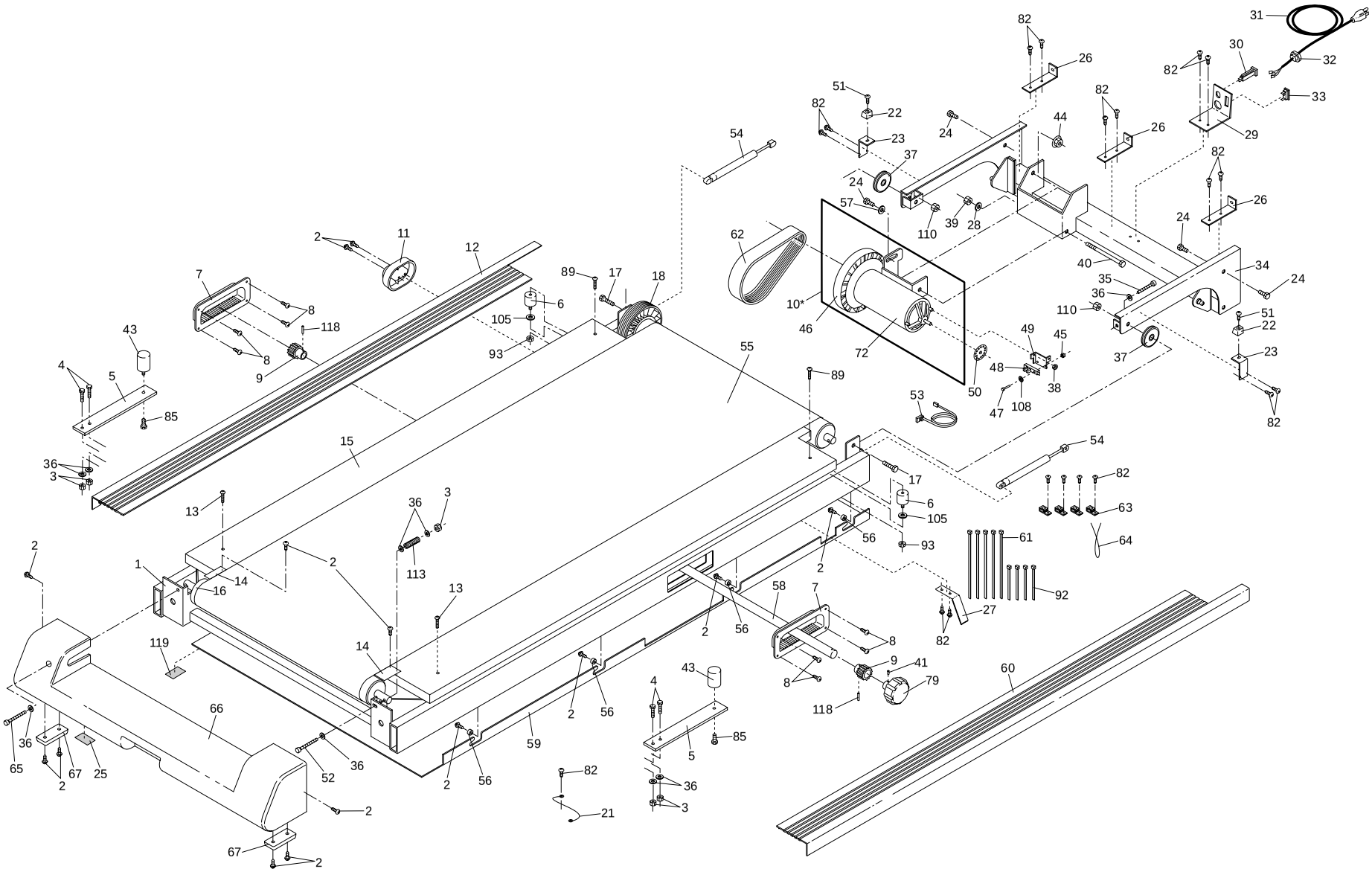

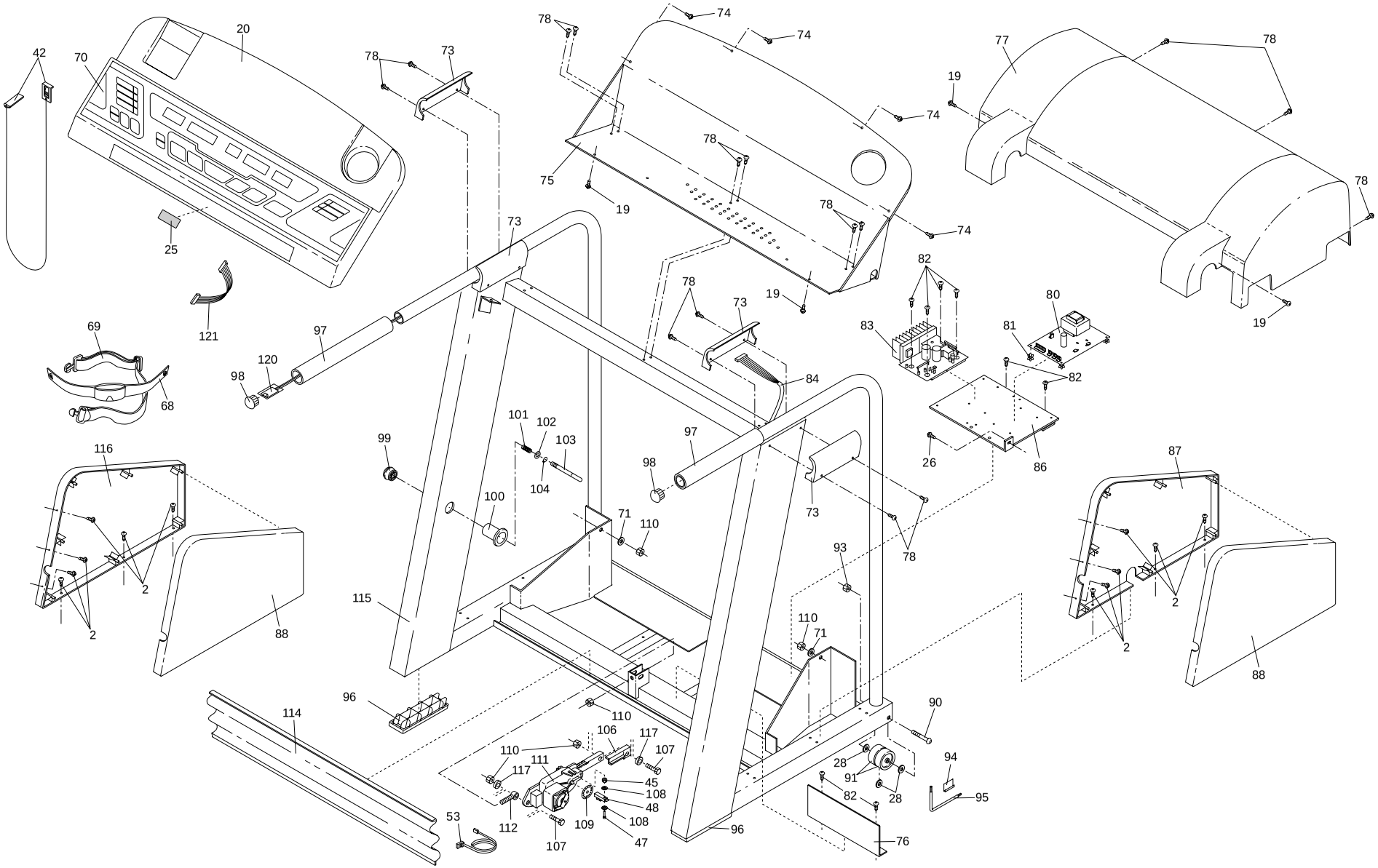
42
70
20
78
73
78
74
74
77
78
19
74
75
19
78
78
74
78
19
73
82
80
83
81
82
69
121
97
120
98
68
84
101
102
103
104
99
97
98
26
86
87
116
100
71
110
73
78
93
115
110
71
2
2
88
2
2
88
96
114
110
106
117
107
110
117
111
45
108
48
108
47
112
109
107
53
96
90
28
91
28
82
94
95
76