EXPLODED DRAWING

R0602A

Part 1 of 3

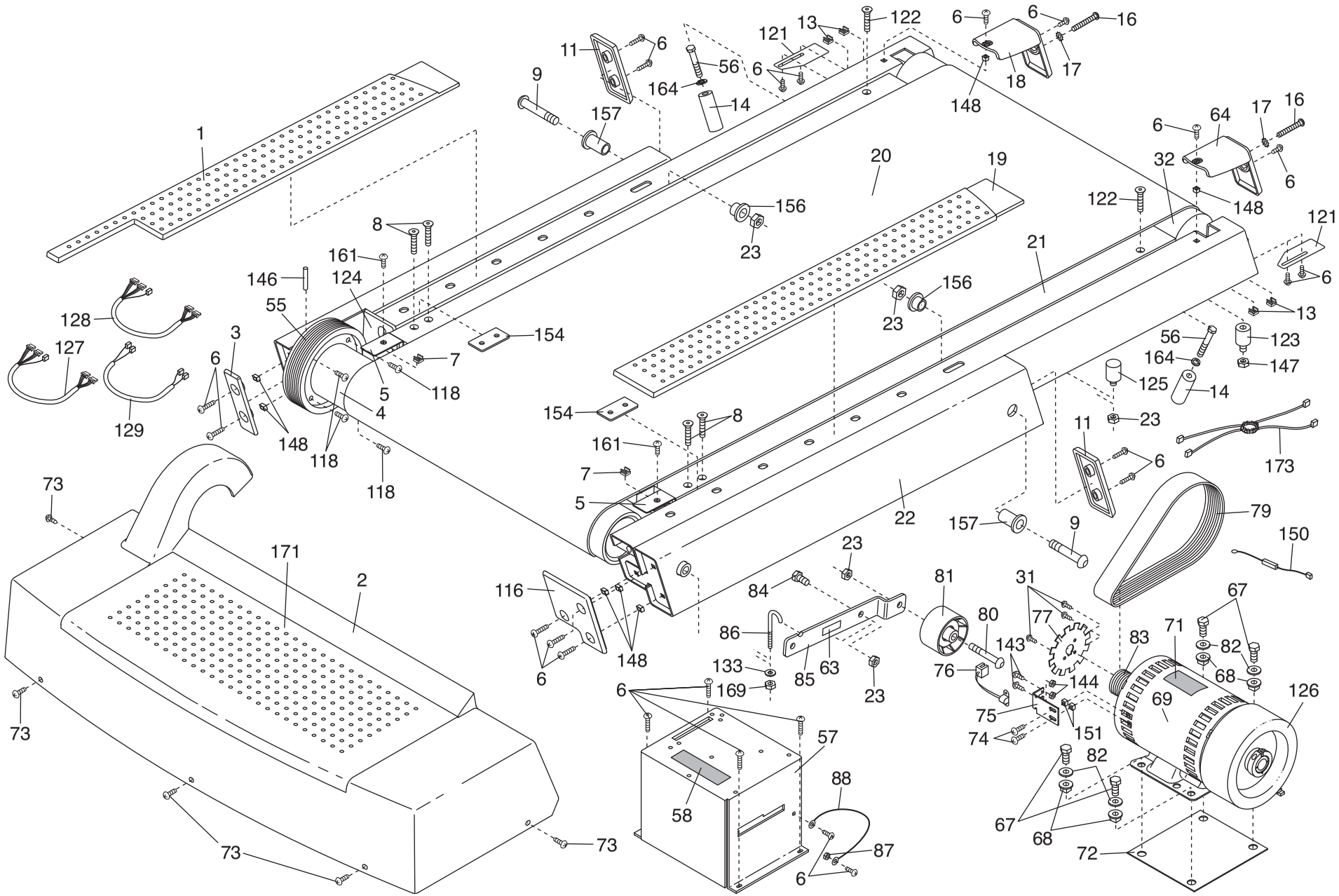

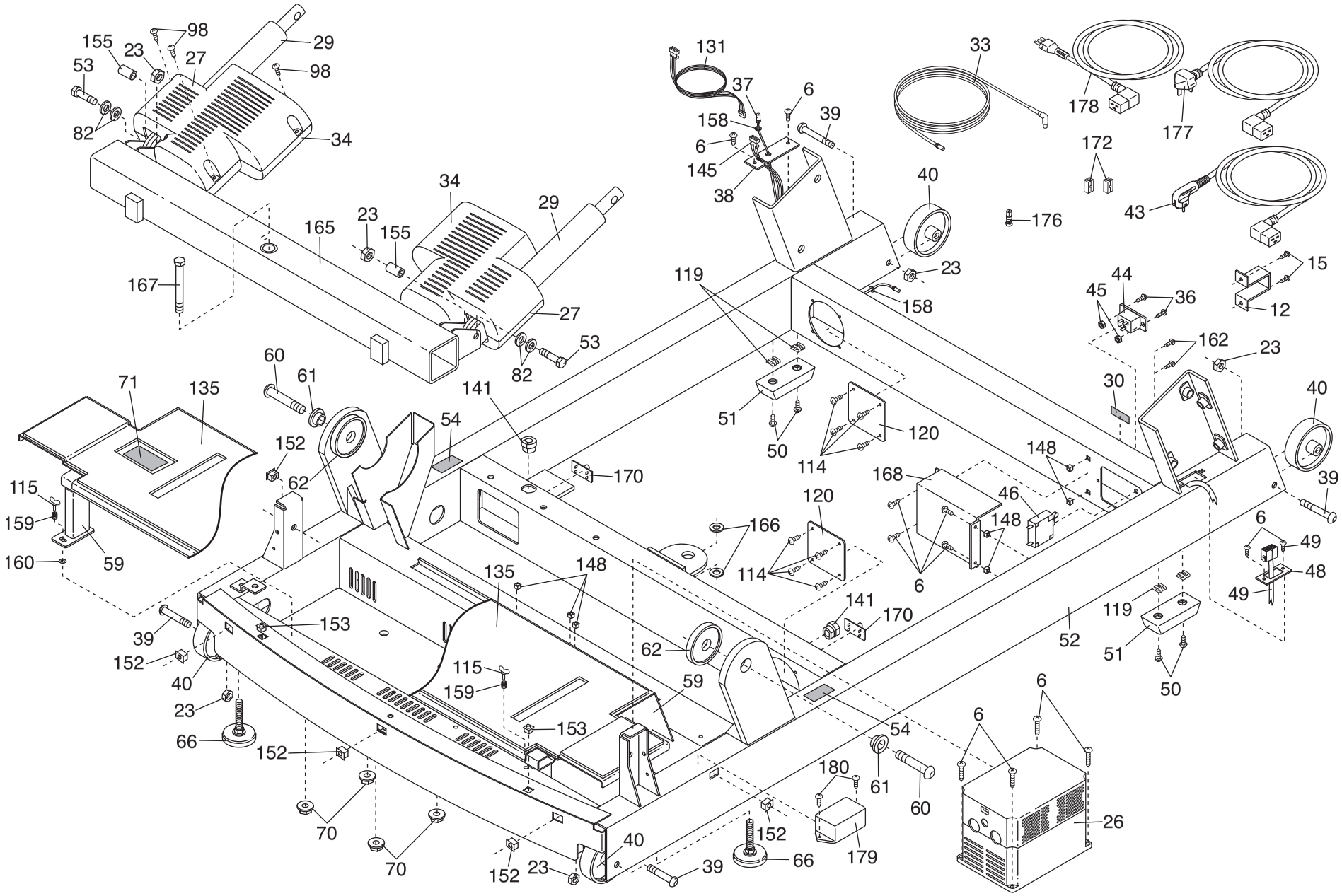
155
23
98
27
29
98
53
82
34
34
29
23
155
165
167
27
53
82
60
61
71
135
152
62
54
141
115
159
160
59
39
152
40
23
66
152
70
70
152
23
40
39
153
135
148
115
159
153
62
59
54
61
60
180
179
152
66
131
37
158
6
145
38
6
39
33
40
23
158
119
51
50
114
120
166
114
120
168
46
148
148
6
141
170
170
52
119
51
50
6
6
26
178
177
172
176
43
15
12
44
45
36
162
23
30
40
39
6
49
48
49

Part 3 of 3

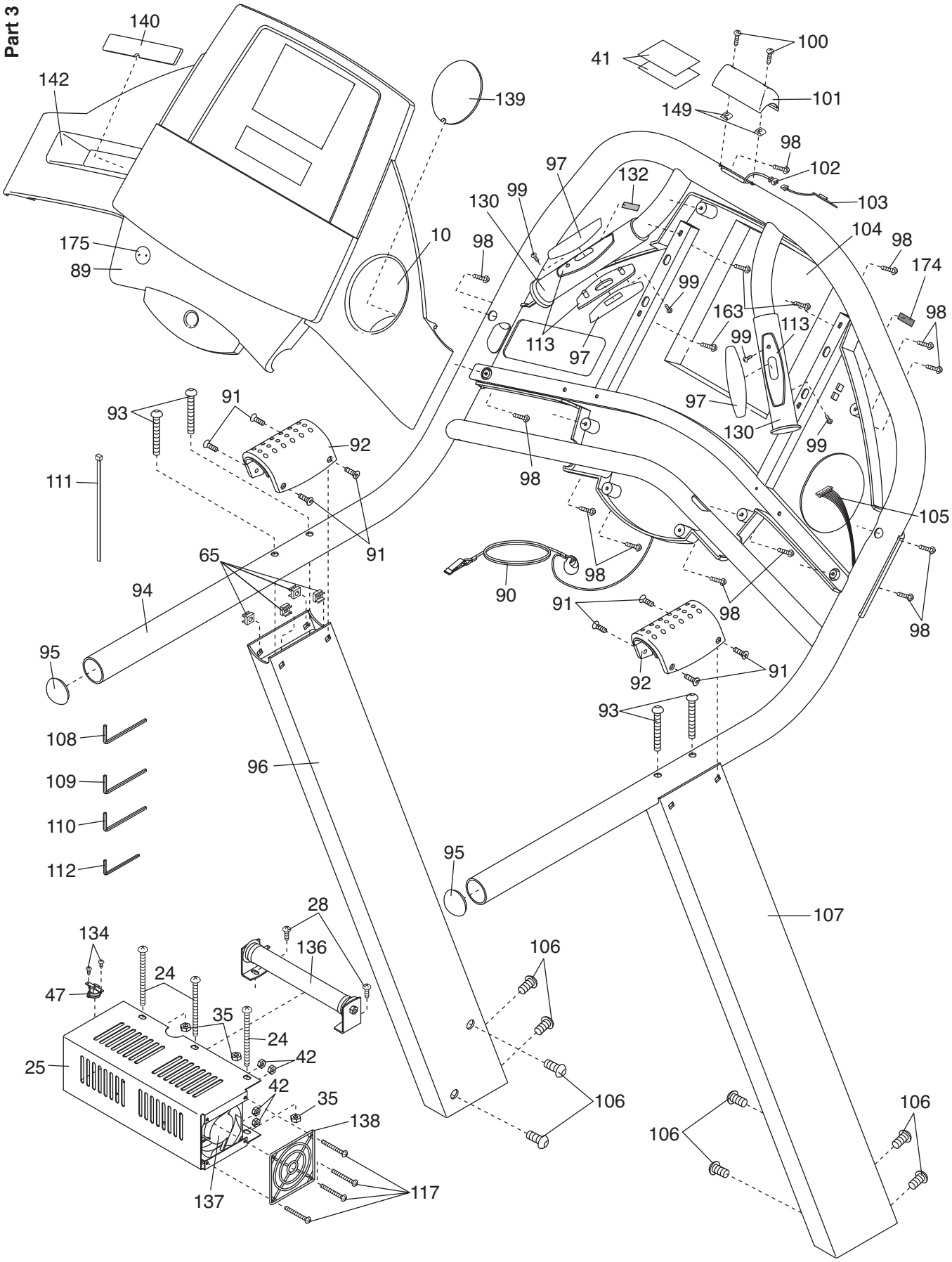
140
142
139
41
100
101
149
98
102
103
97
132
99
130
104
175
10
98
174
89
99
163
113
98
113
99
97
97
93
91
92
130
99
111
98
105
91
65
98
90
94
91
98
98
95
92
91
93
108
96
109
110
112
95
107
28
134
136
106
24
47
35
24
42
25
42
35
106
138
106
106
137
117