# EXPLODED DRAWING

R0204A

Part 1 of 3

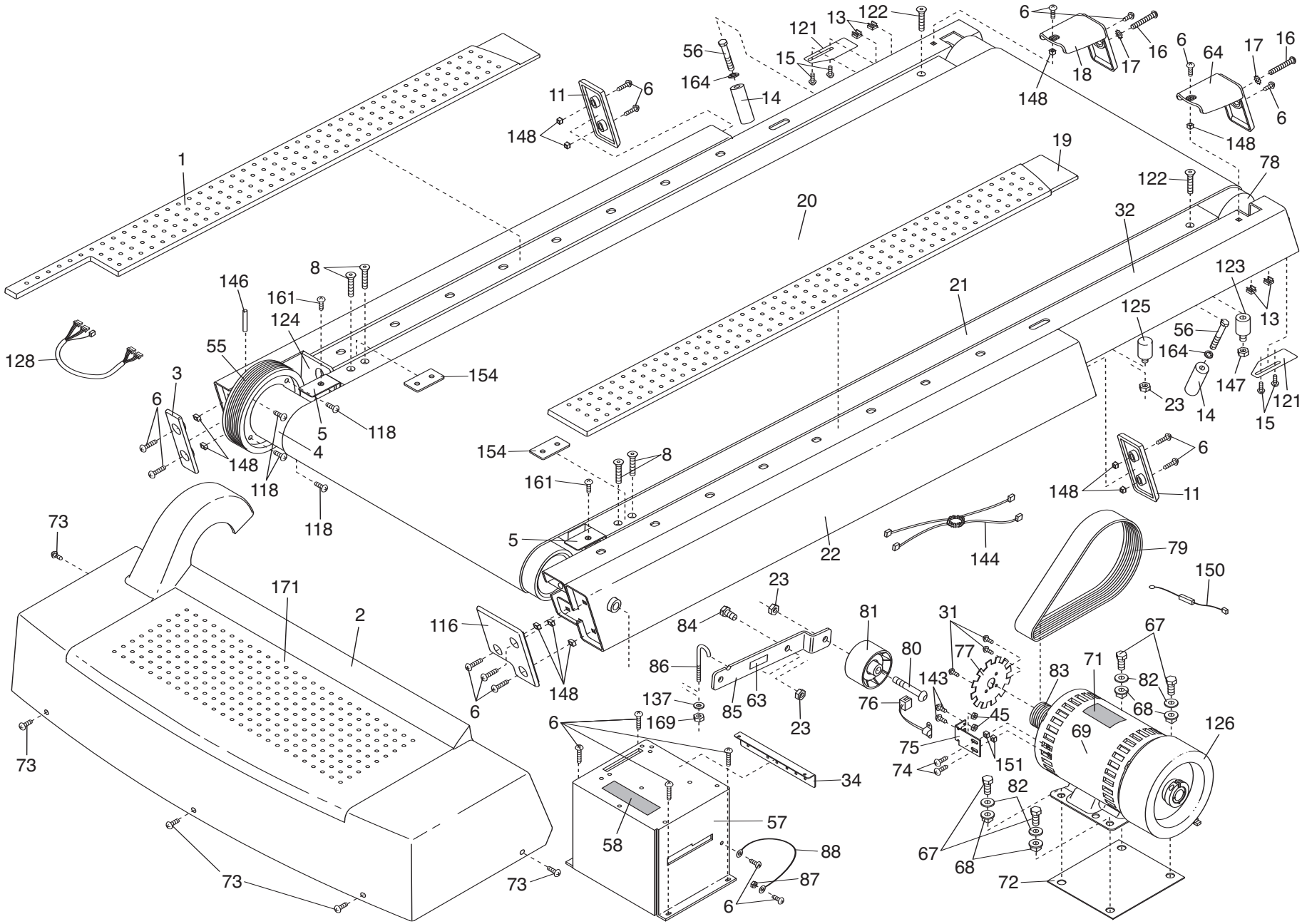

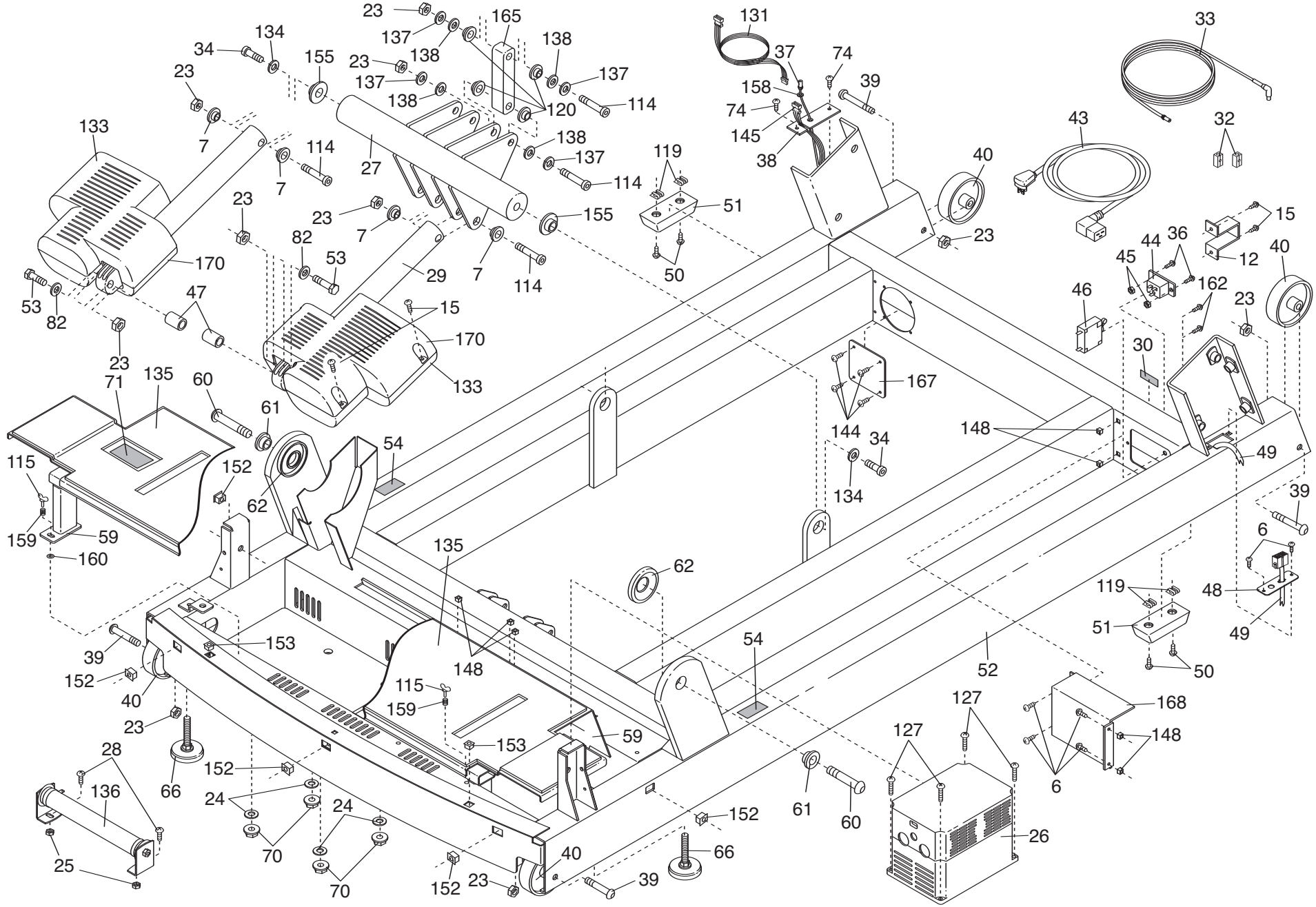
23
137
165
138
131
33
34
134
155
23
138
37
74
137
158
39
23
137
138
120
114
74
145
43
32
133
7
114
27
138
38
40
119
137
114
7
23
23
155
51
15
7
82
53
29
7
114
50
23
44
36
12
40
45
162
170
53
82
47
15
46
23
23
170
30
71
135
60
133
167
61
144
148
54
34
49
115
152
134
62
39
159
59
6
160
135
62
119
48
153
51
49
39
148
54
52
50
152
115
40
159
168
23
127
127
153
59
148
28
152
66
6
136
24
24
61
60
152
26
25
70
40
66
70
152
23
39

Part 3 of 3

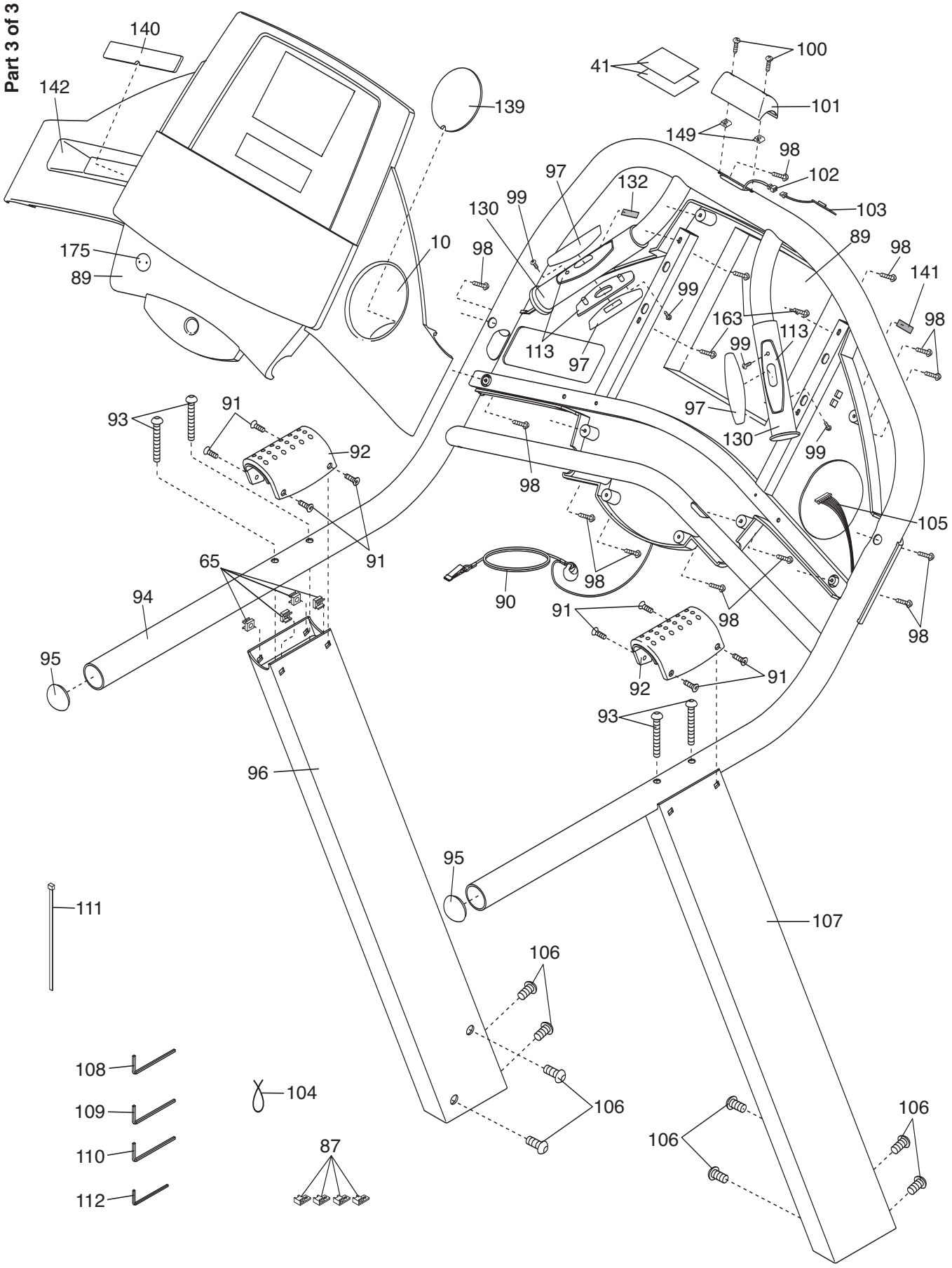
140
142
175
89
139
10
41
100
101
149
98
102
103
97
132
130
99
113
97
89
98
141
163
113
99
98
97
130
99
93
91
92
98
105
65
91
94
90
98
91
98
95
92
91
93
96
95
107
111
106
108
104
109
106
106
106
110
87
112