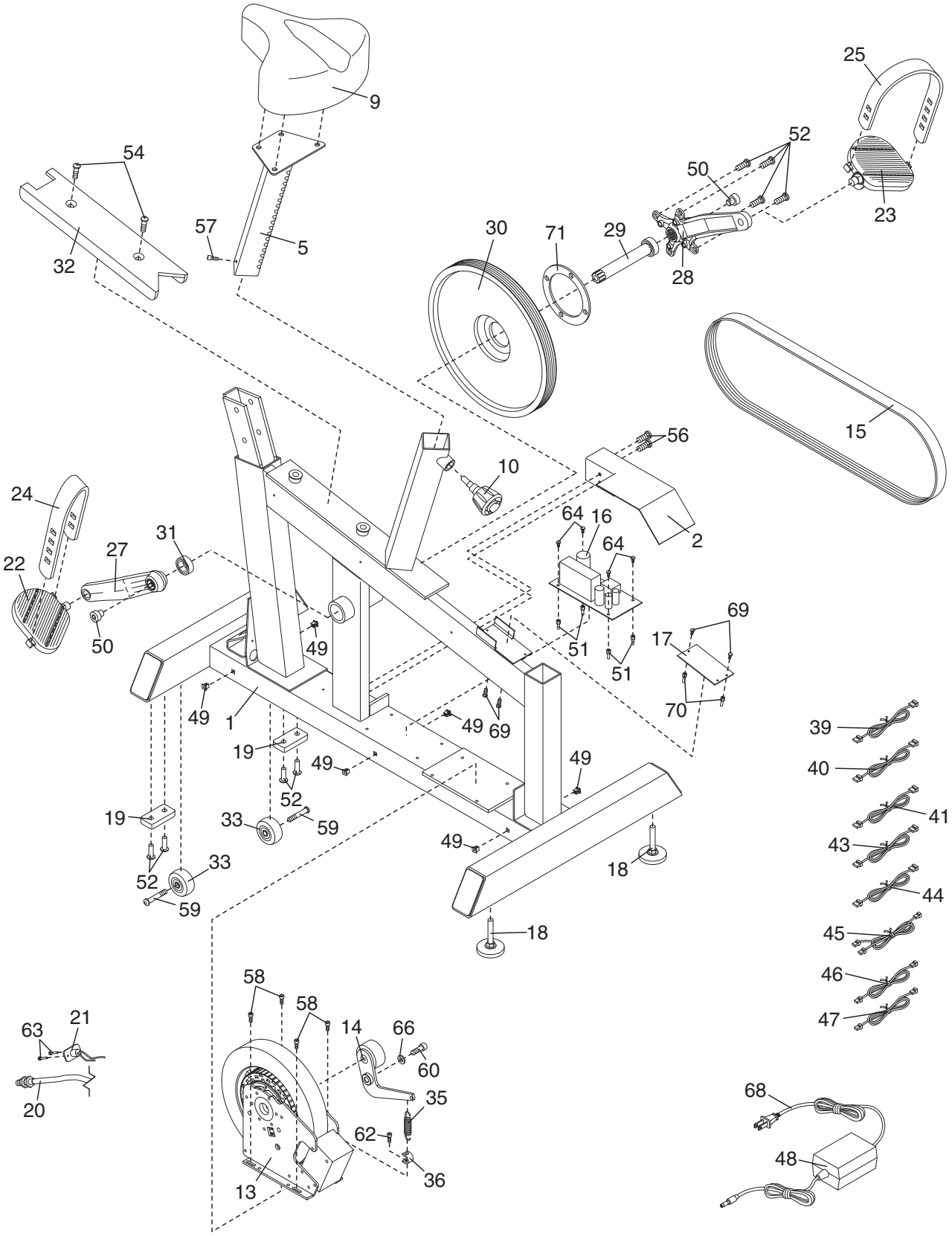
9
25
52
54
50
23
57
5
30
71
29
32
28
15
56
10
24
64
16
31
2
27
64
22
69
50
49
51
17
51
70
49
1
49
69
39
19
49
40
49
52
41
19
33
59
43
49
33
18
52
44
59
45
18
46
58
47
58
21
63
14
66
60
20
35
68
62
48
36
13

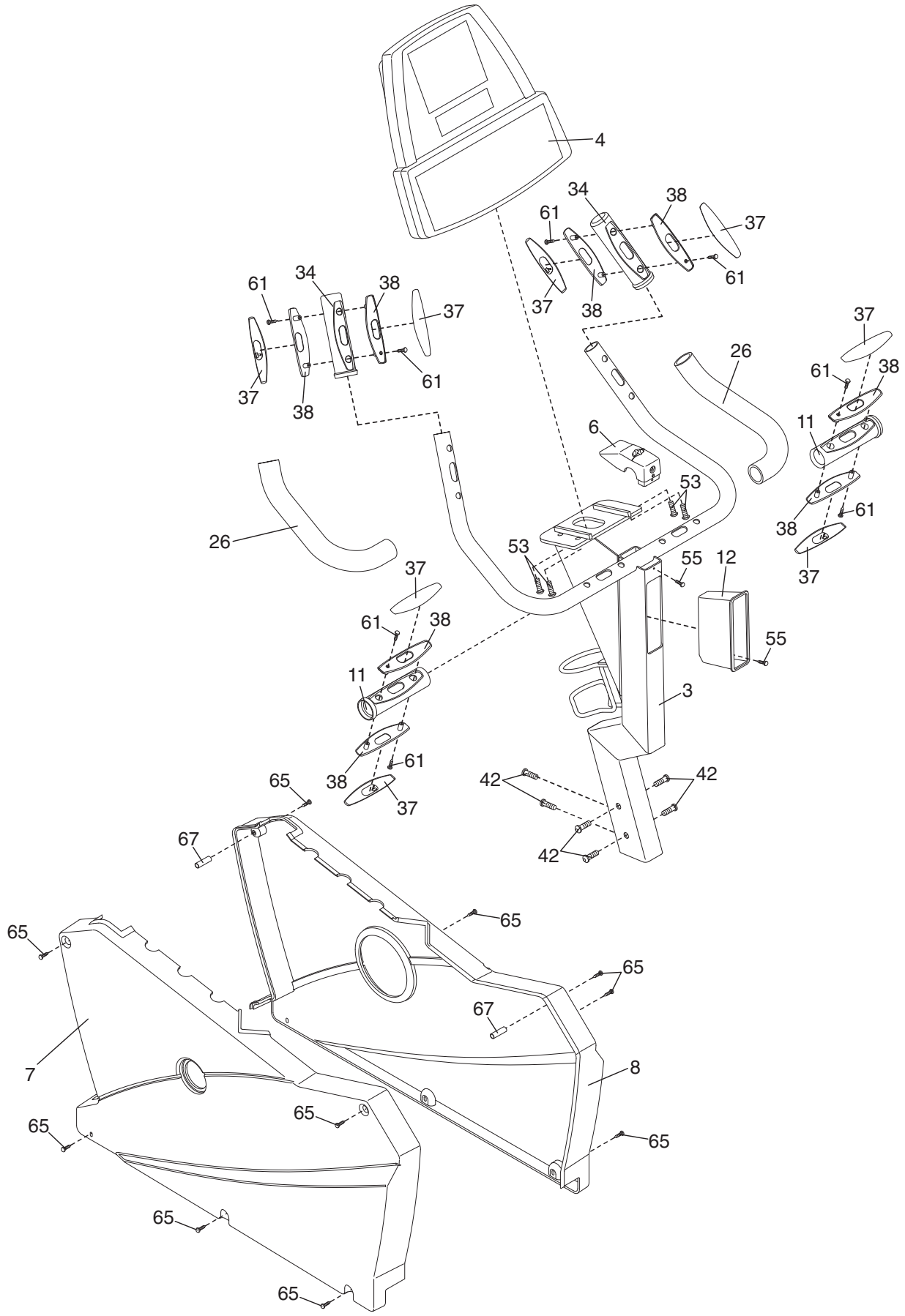
4
34
38
61
37
61
37
38
61
34
38
37
37
38
61
37
26
61
38
11
6
53
38
61
26
53
55
12
37
37
61
38
55
11
3
38
61
37
65
42
42
67
42
65
65
65
67
7
8
65
65
65
65
65