EXPLODED DRAWING—MODEL NOS. CTK92520/CTK95020

R0403A

Part 1 of 3

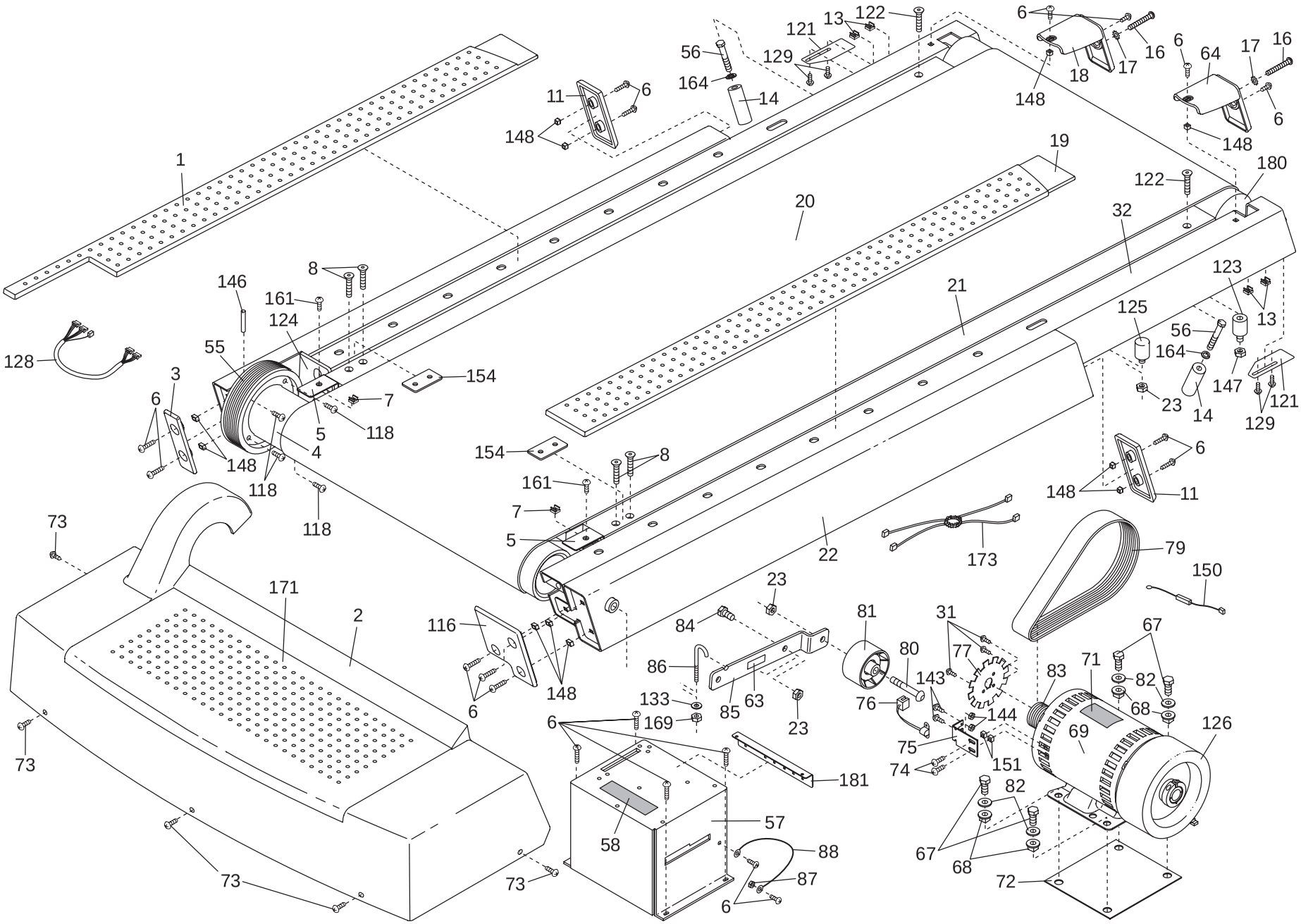

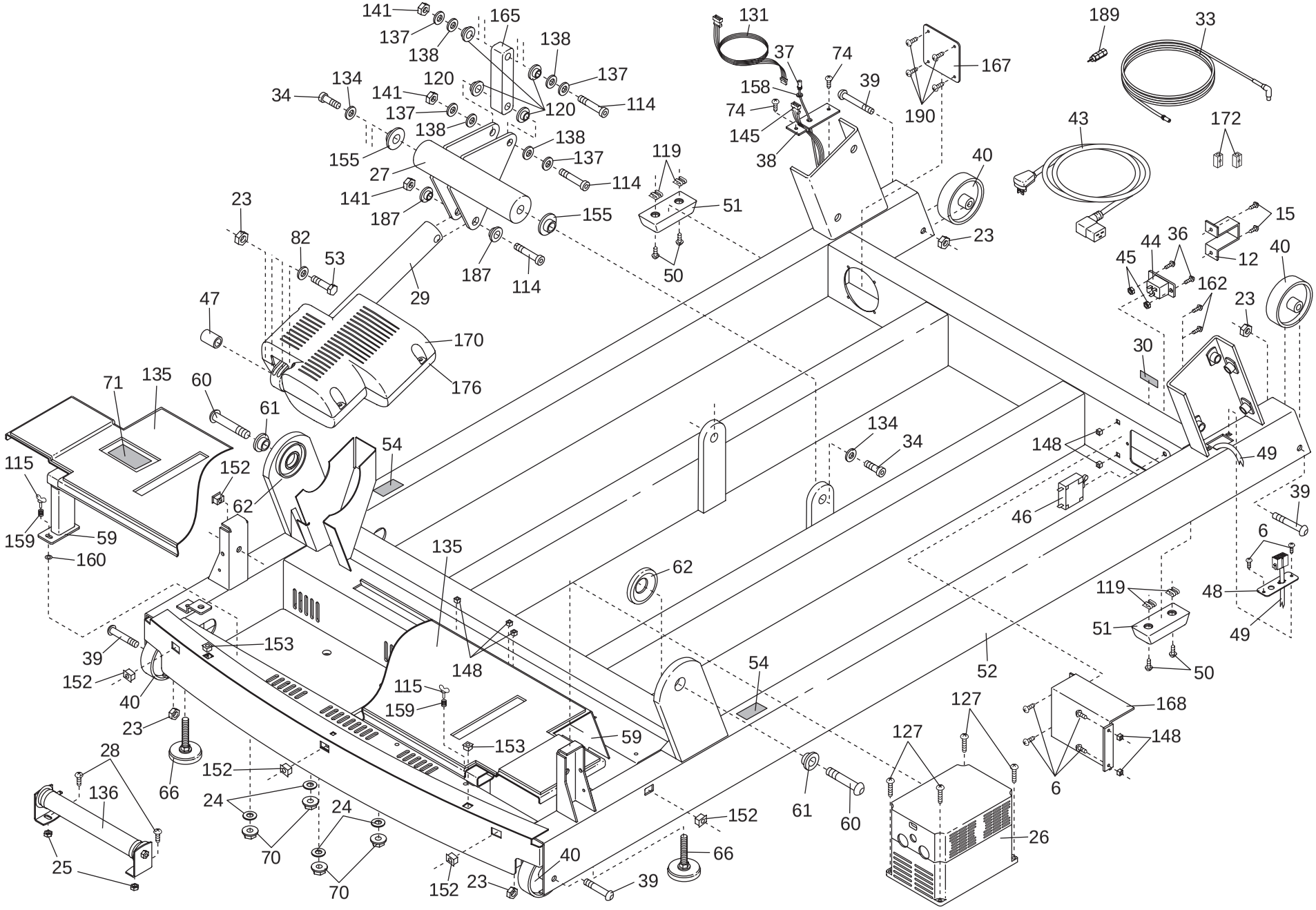
141
137
138
165
138
137
134
34
120
141
137
138
120
114
155
27
138
137
114
141
187
155
187
114
119
51
50
23
82
53
29
47
170
176
71
135
60
61
54
115
152
62
159
59
160
39
152
40
23
28
136
25
66
24
70
24
70
152
153
135
148
115
159
153
59
152
23
40
39
66
152
61
60
127
127
26
168
148
6
54
62
134
34
148
46
49
39
6
48
49
119
51
50
52
189
33
167
190
43
172
40
23
15
12
44
36
45
162
23
40
30

Part 3 of 3

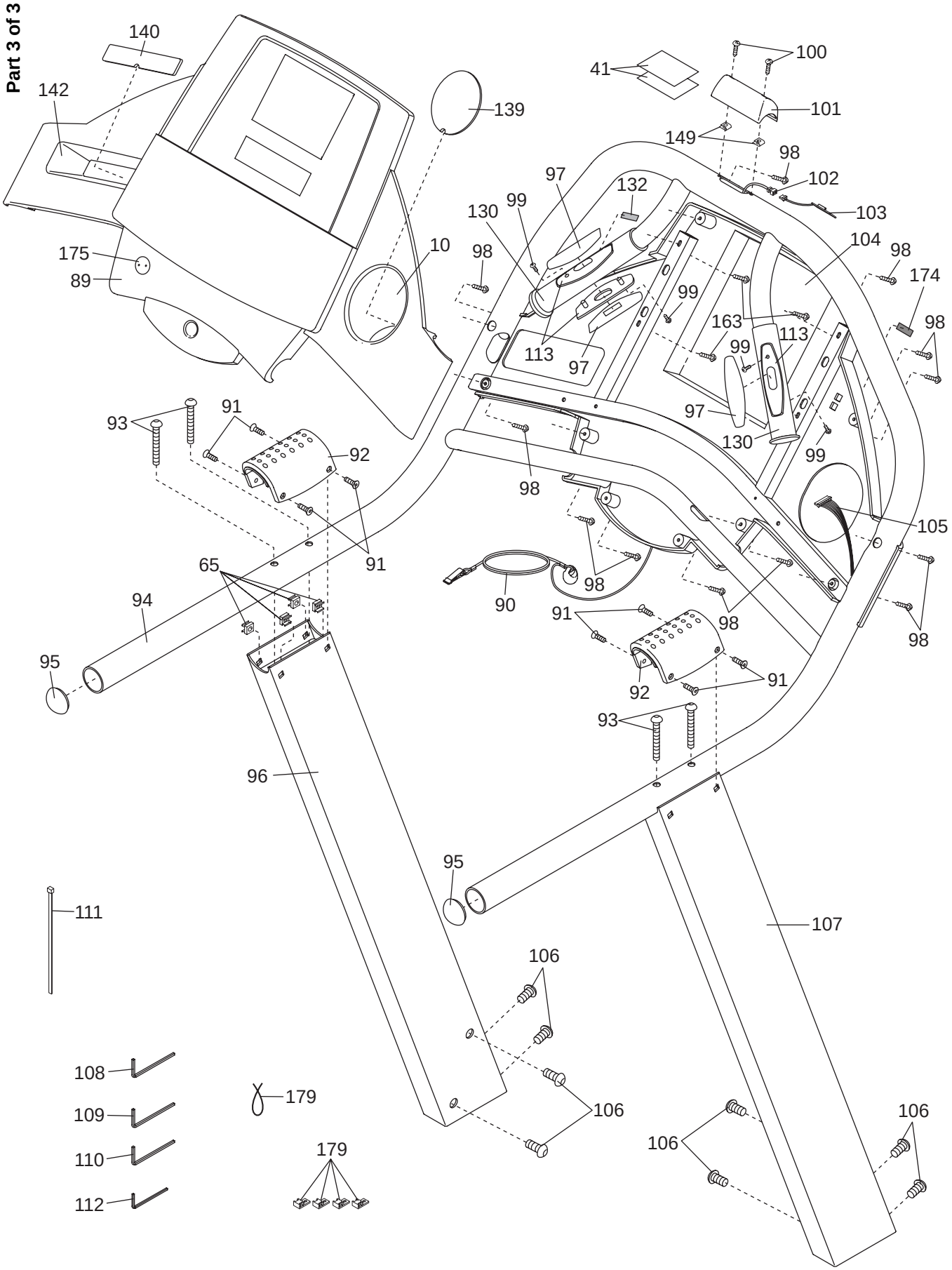
140
142
139
41
100
101
149
98
102
103
97
132
99
130
104
10
98
174
175
89
99
163
98
113
99
113
97
97
93
91
92
130
99
98
105
91
65
98
90
94
91
98
98
95
92
91
93
96
95
111
107
106
108
179
109
106
106
106
110
179
112