DISEGNO ESPLOSO A—Nº del Modello F611.0

R0909A

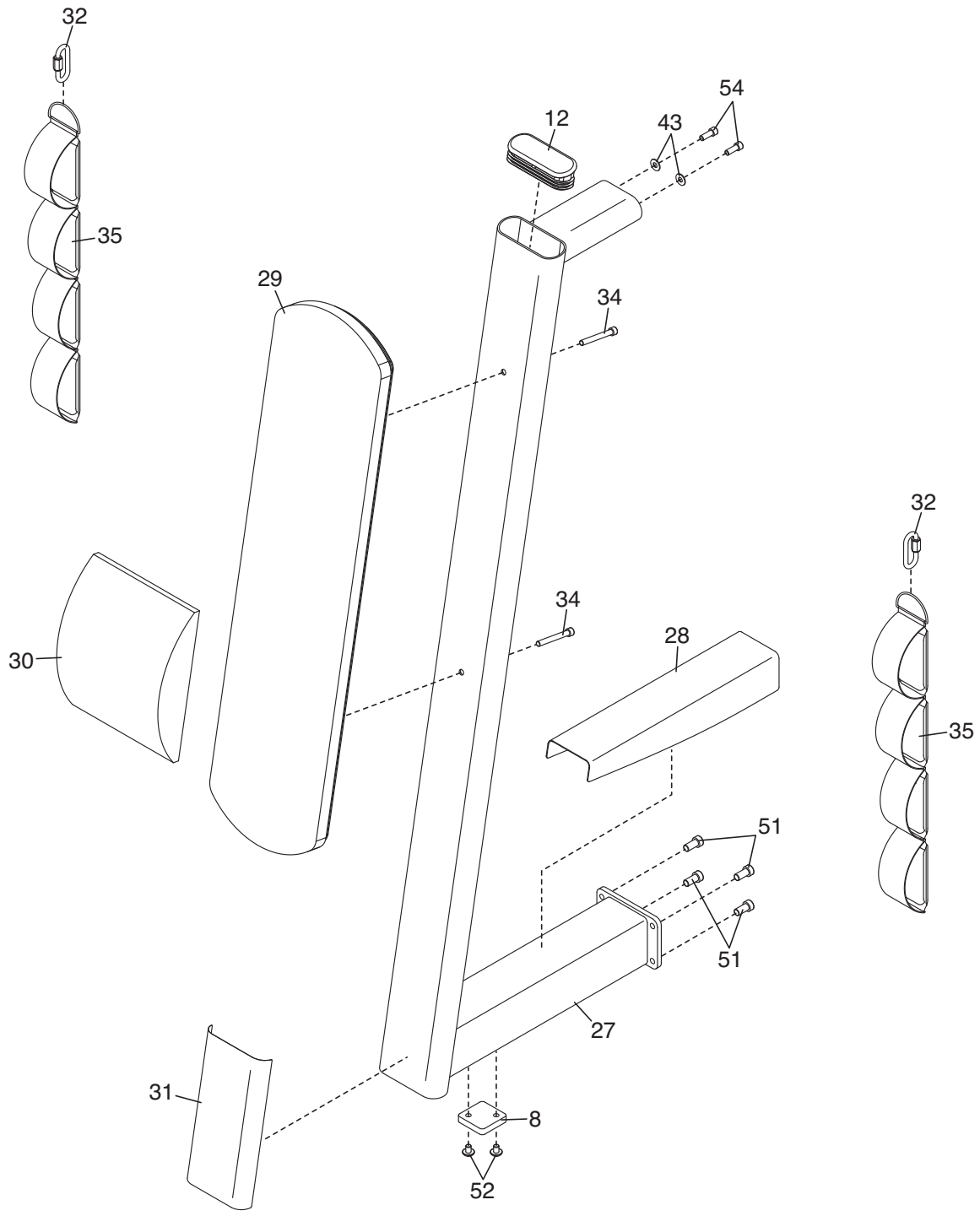

DISEGNO ESPLOSO B—Nº del Modello F611.0
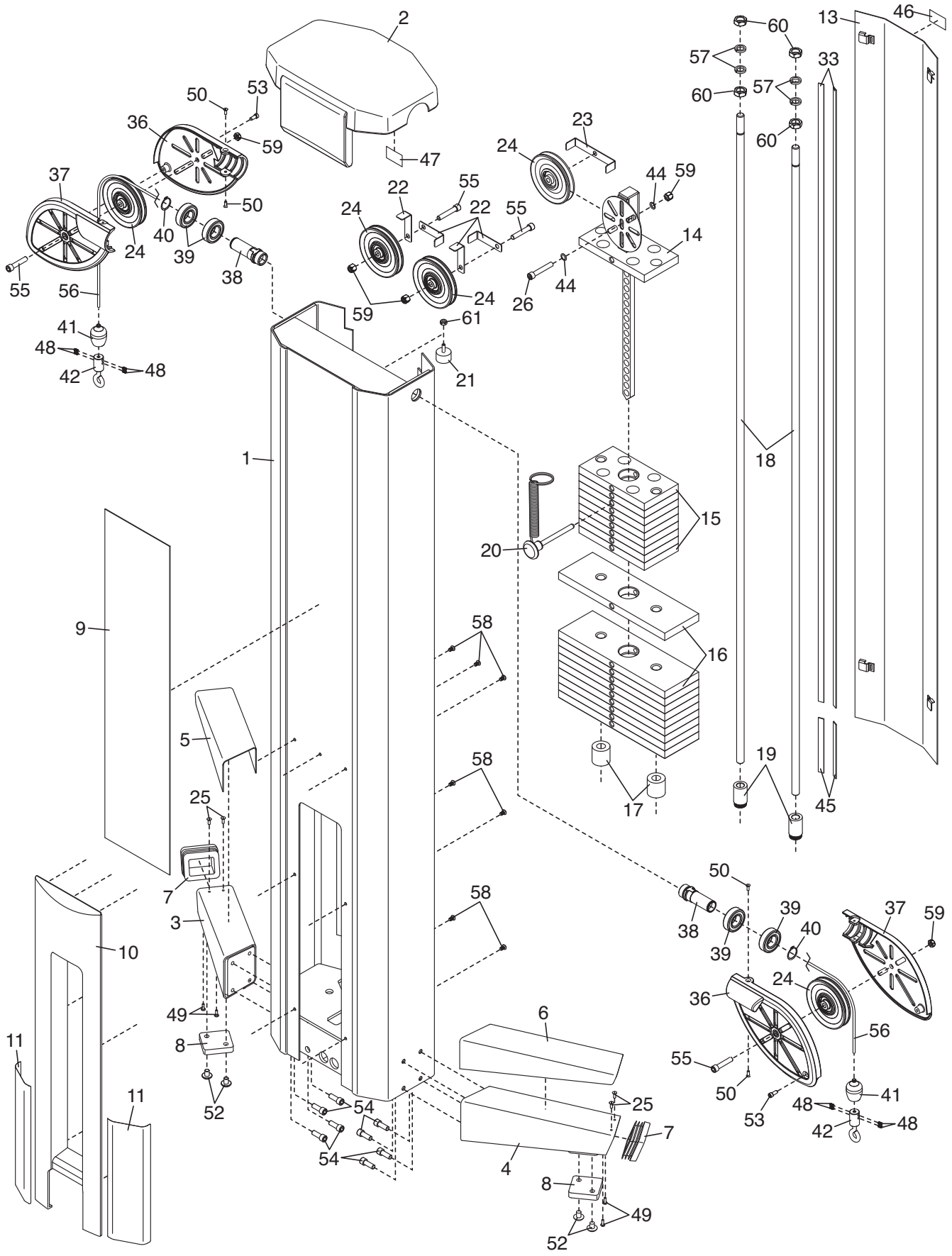
R0909A