الرسم التفصيلي أ

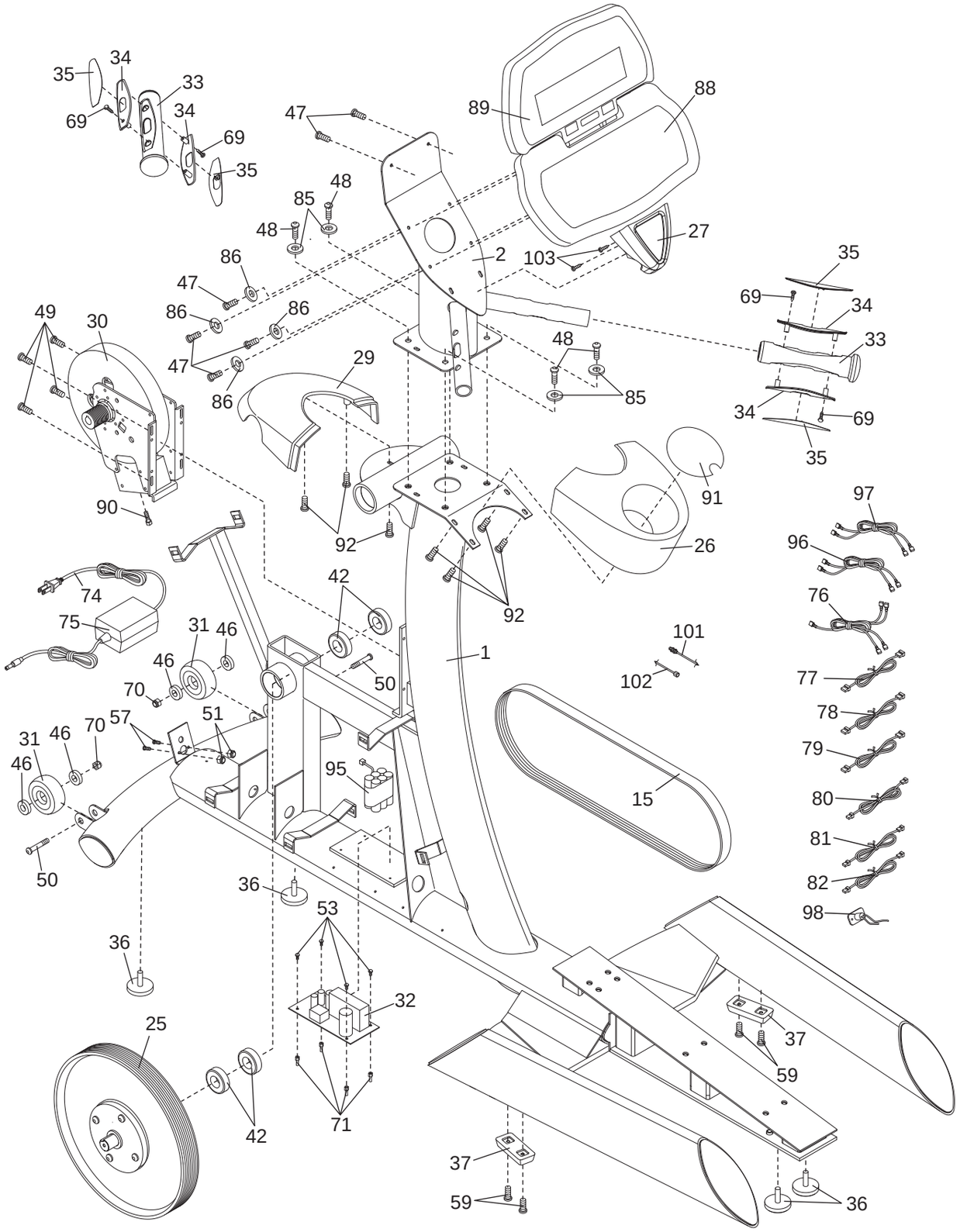

الرسم التفصيلي ب

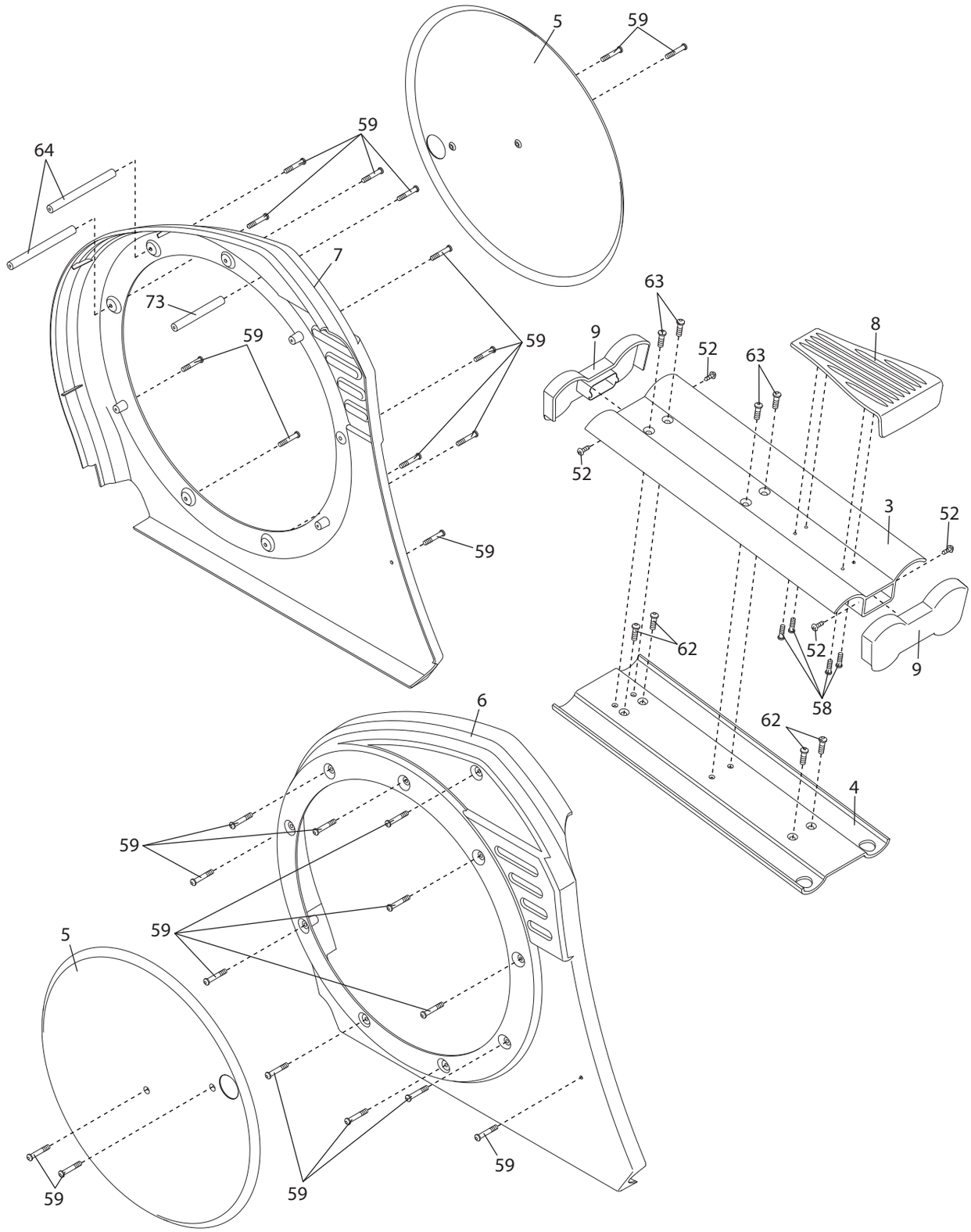

R0611A
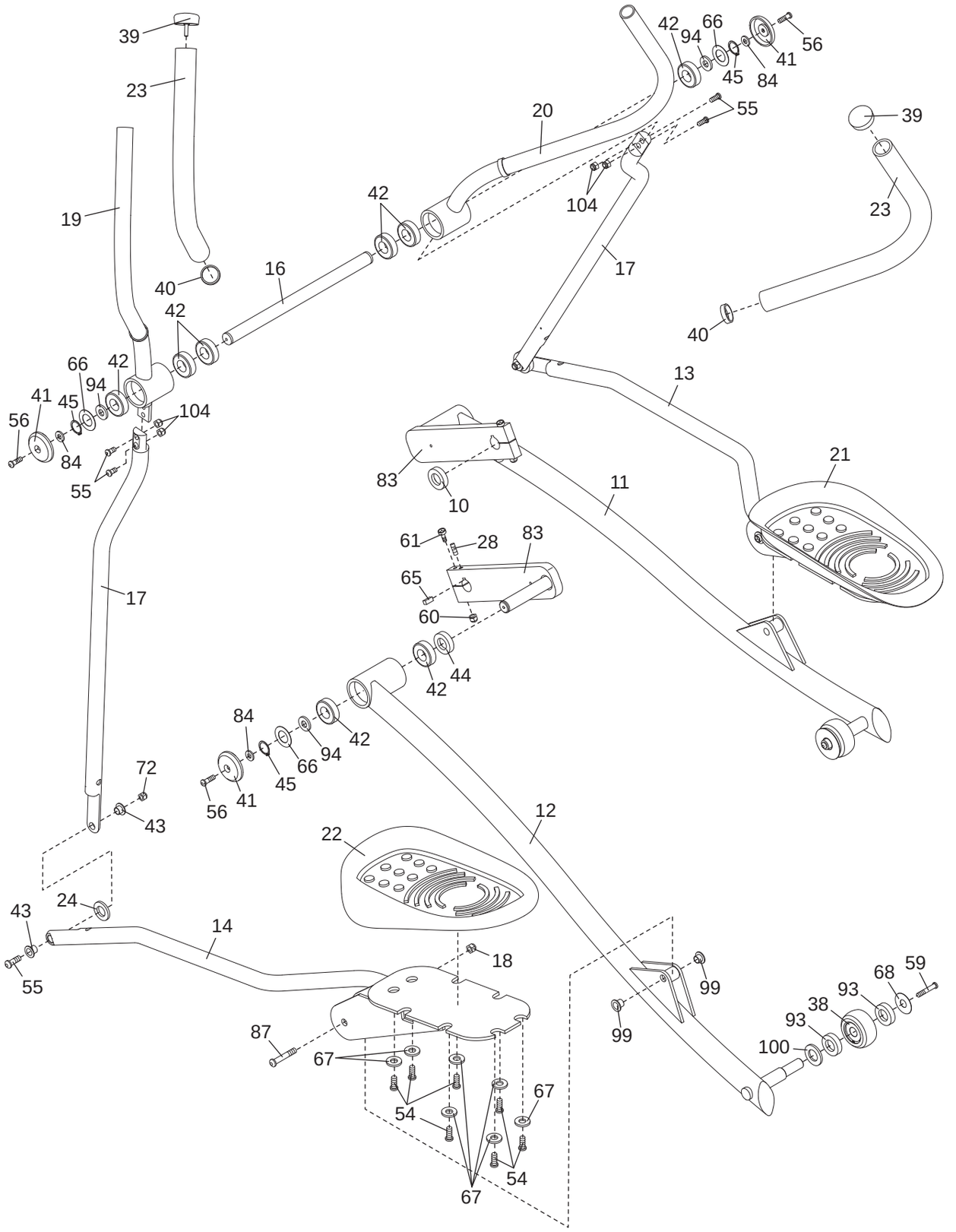
الرسم التفصيلي ج