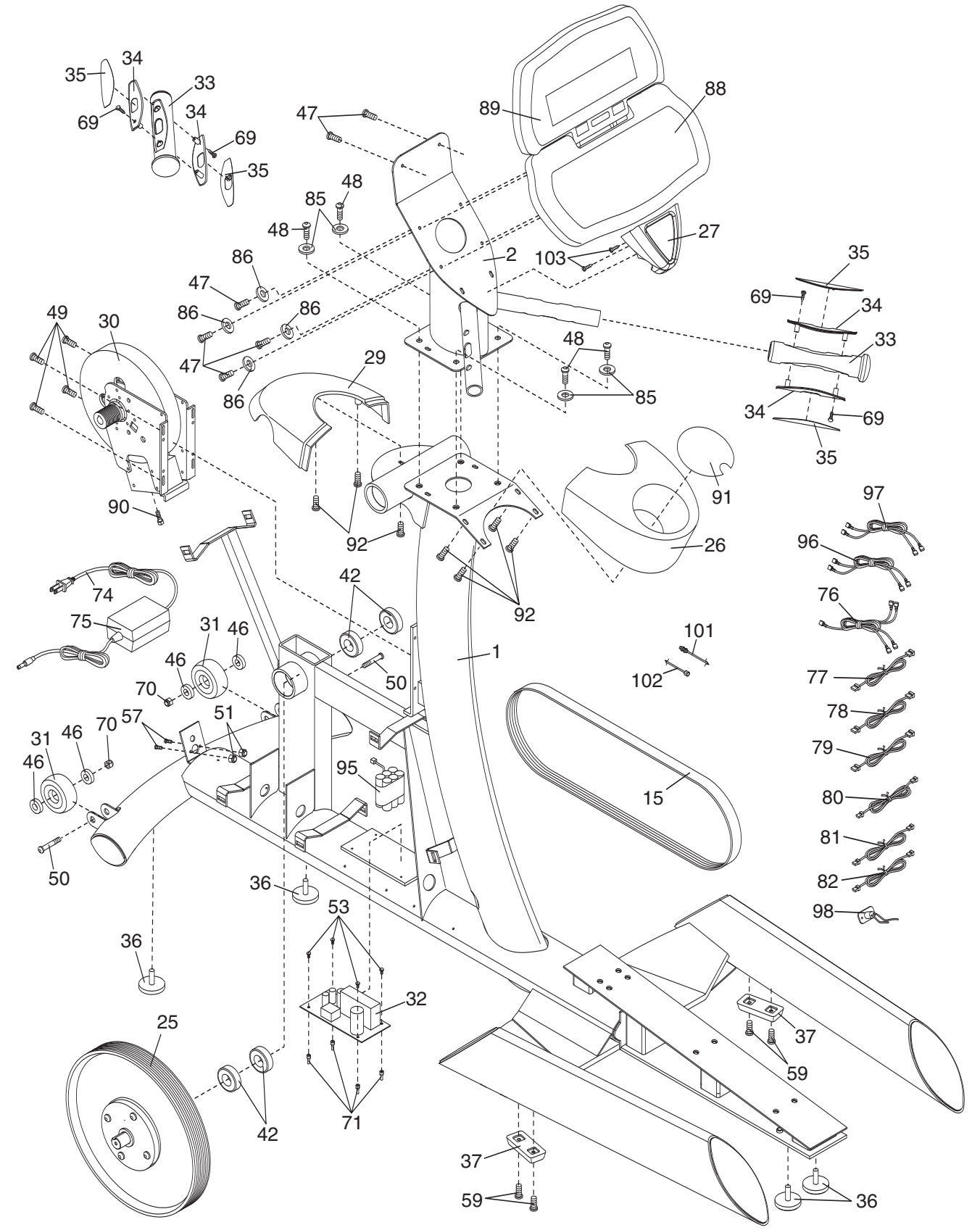
35
34
33
69
34
69
35
47
89
88
48
85
48
27
86
2
103
47
35
69
34
49
30
86
86
48
33
47
29
86
85
34
69
35
91
90
97
92
26
96
42
74
92
76
75
31
46
101
1
46
50
102
77
70
57
51
78
31
46
70
79
46
95
15
80
81
50
36
82
53
98
36
32
25
37
59
42
71
37
59
36

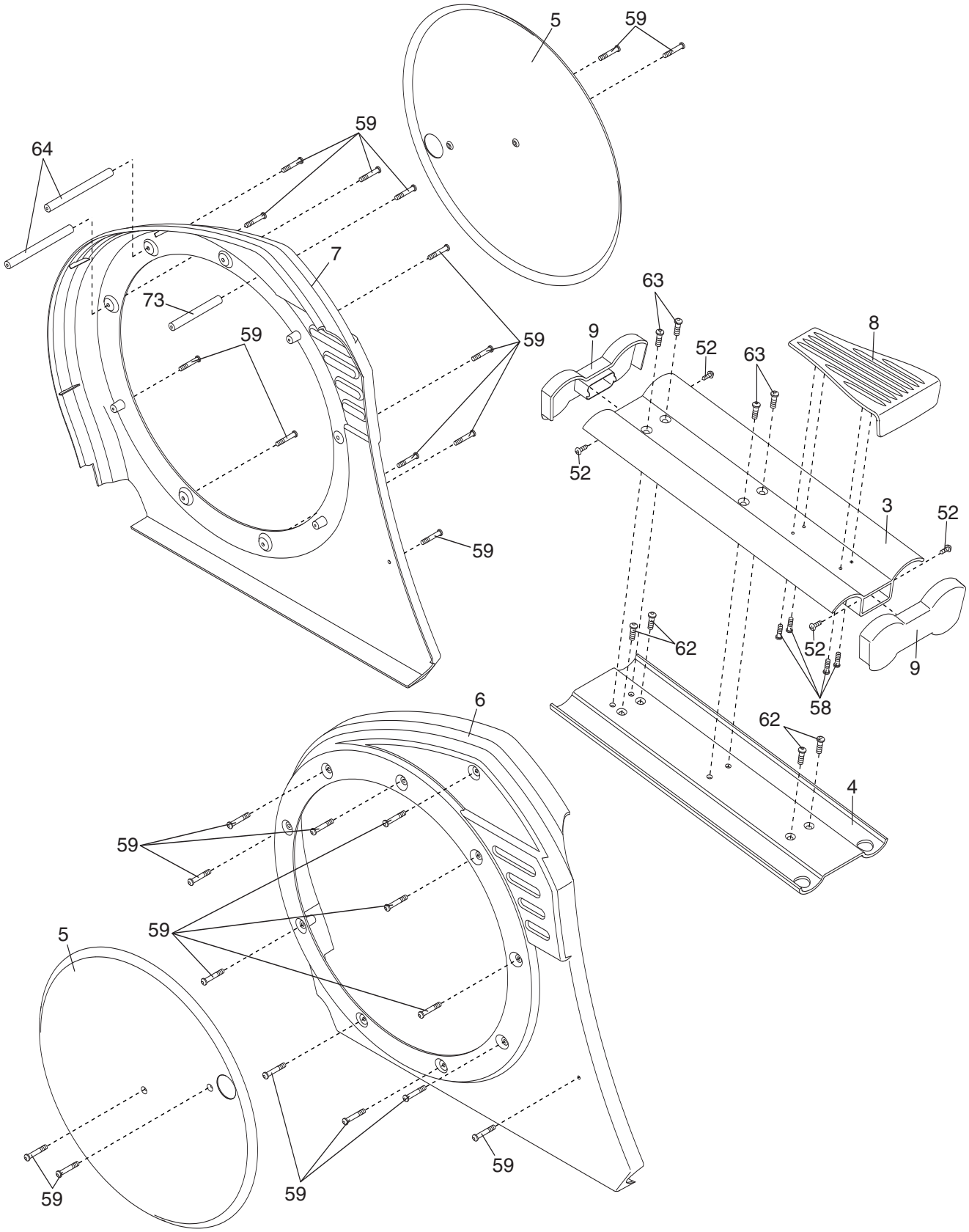
5
59
59
64
7
73
59
59
59
63
9
52
63
8
52
3
52
62
52
9
58
62
4
6
59
59
5
59
59
59

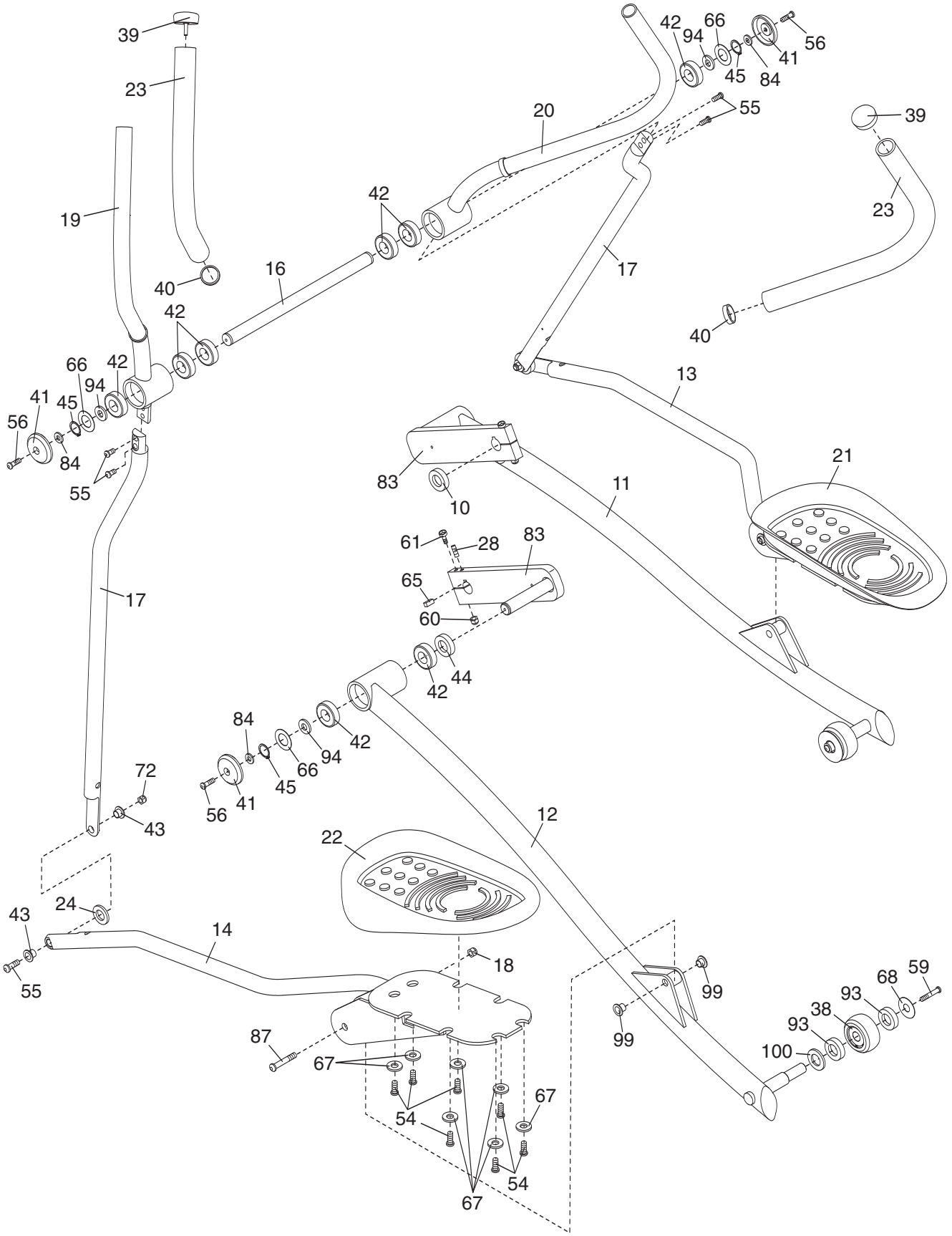
39
23
19
40
16
42
20
42
94
66
45
84
41
56
55
39
23
17
40
13
21
11
83
10
61
28
83
65
60
17
44
42
84
42
94
66
45
41
56
72
43
12
22
24
43
14
55
18
99
99
87
67
54
67
54
67
68
59
93
38
93
100