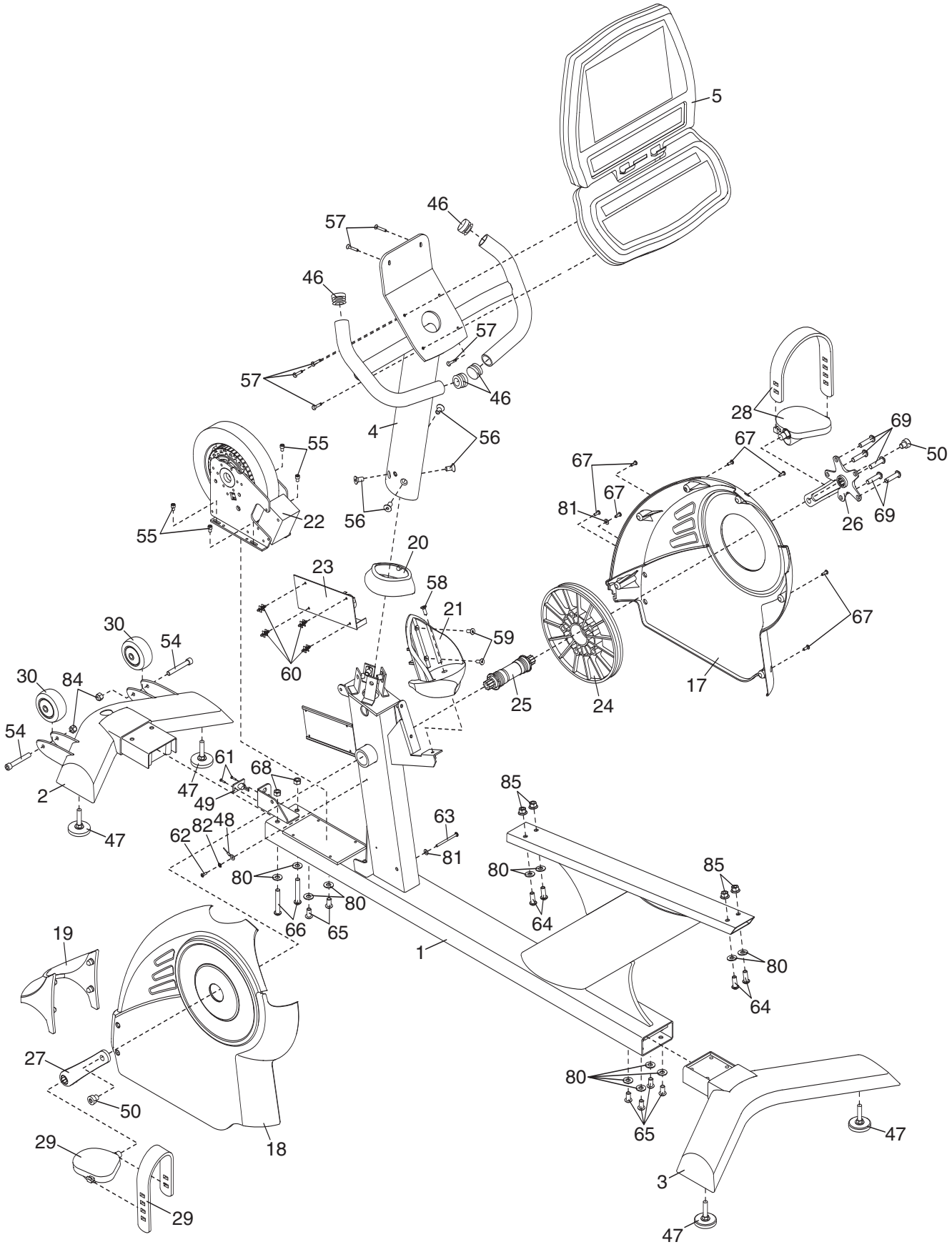
5
46
57
46
57
57
46
4
56
28
69
67
50
55
67
67
81
67
26
69
55
22
56
20
23
58
21
59
60
67
30
54
30
84
25
24
17
54
61
68
2
47
49
85
63
47
62
82
48
81
80
80
85
80
64
66
65
19
1
80
64
27
80
50
65
47
29
18
3
29
47

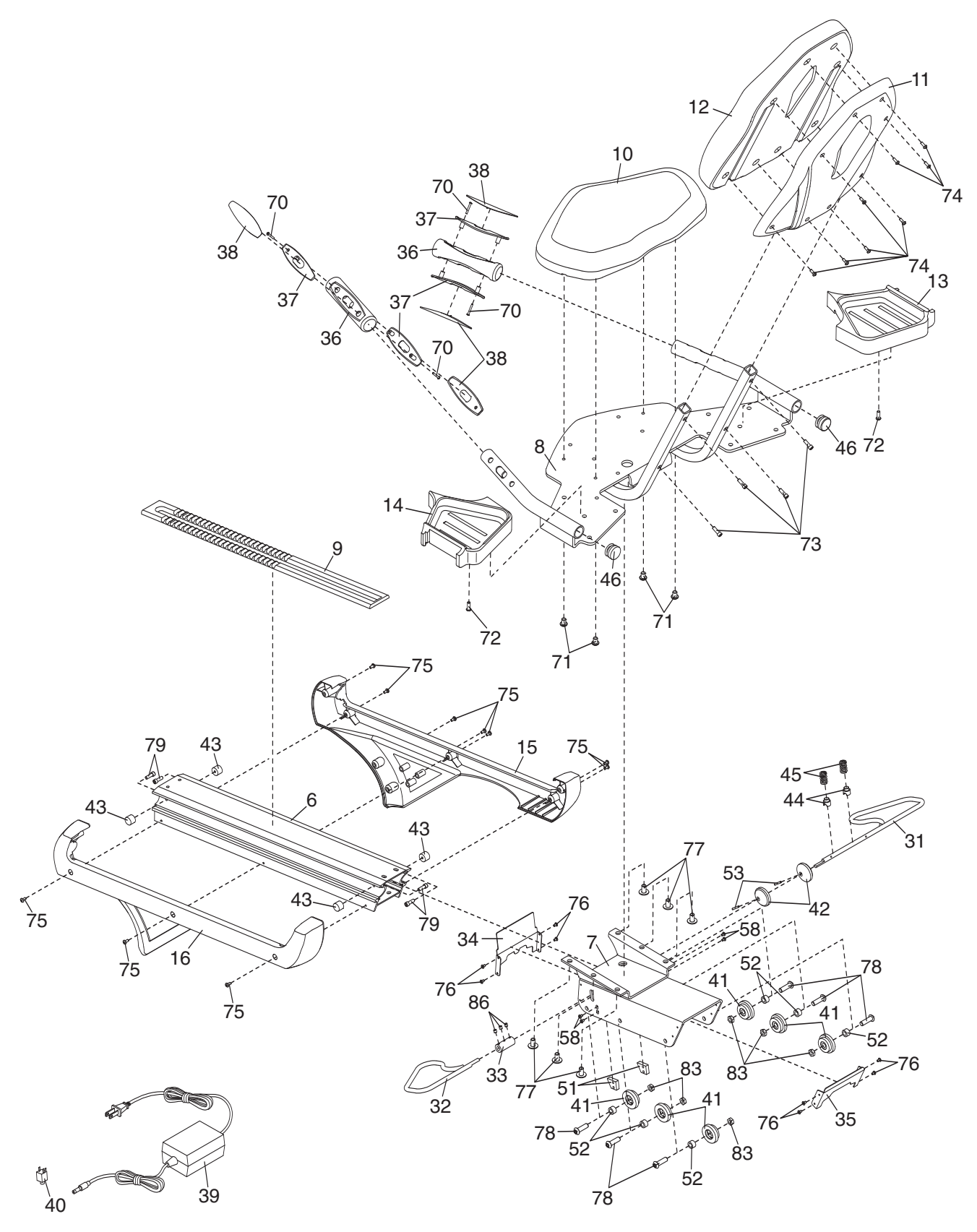
11
12
10
74
38
70
37
36
74
13
70
38
37
37
70
36
70
38
46
72
8
14
73
9
46
71
72
71
75
75
79
43
15
75
45
44
43
6
31
43
77
53
42
43
76
75
79
34
58
7
16
52
78
75
41
76
86
41
58
52
33
83
83
76
77
51
41
41
32
76
35
78
52
83
52
78
40
39