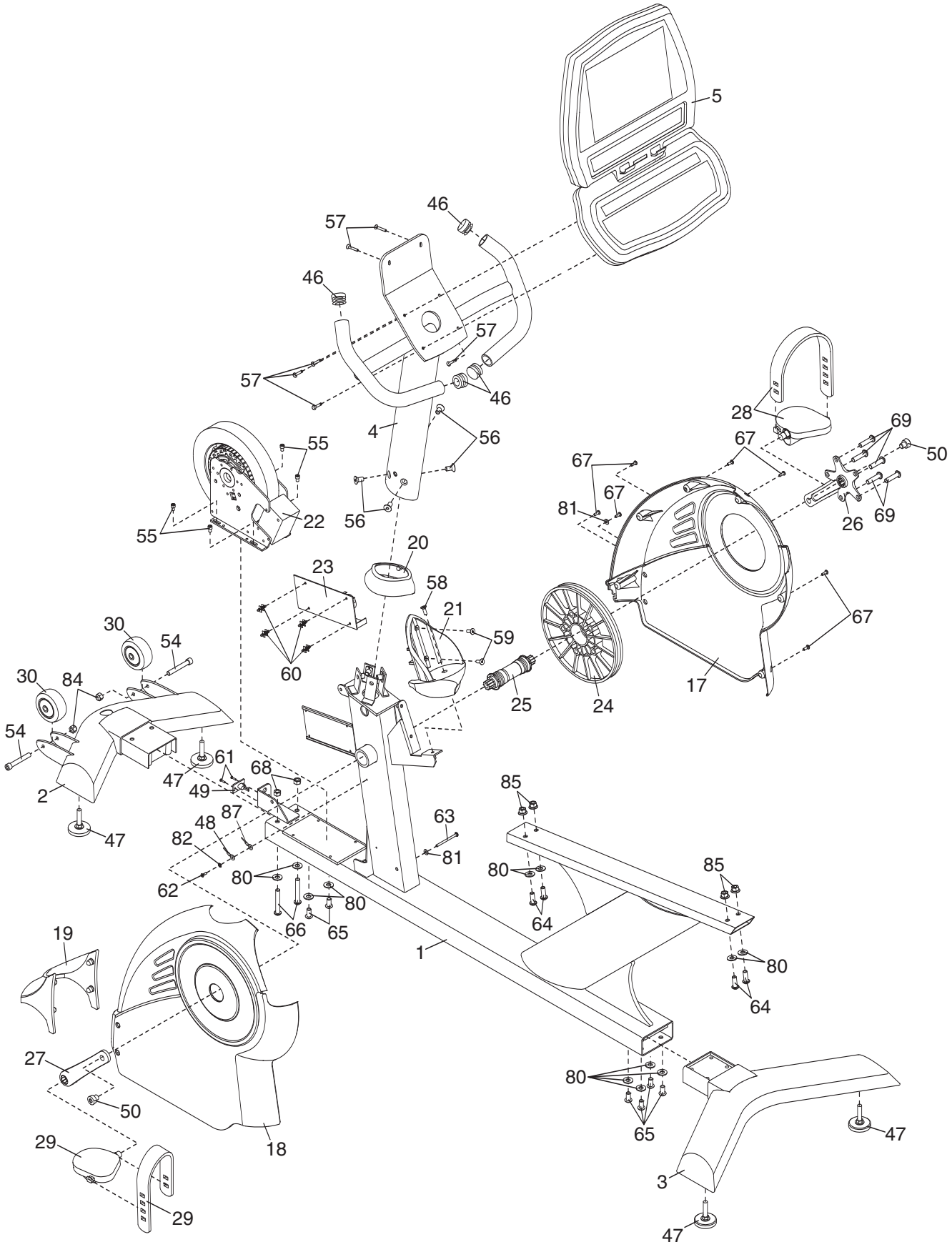
5
46
57
46
57
57
46
4
56
56
55
55
22
28
69
67
50
67
67
81
26
69
20
23
58
21
59
60
30
54
30
84
54
2
47
61
68
47
49
87
48
82
62
80
80
66
65
63
81
85
80
64
85
80
64
1
19
27
50
29
29
18
80
65
47
3
47

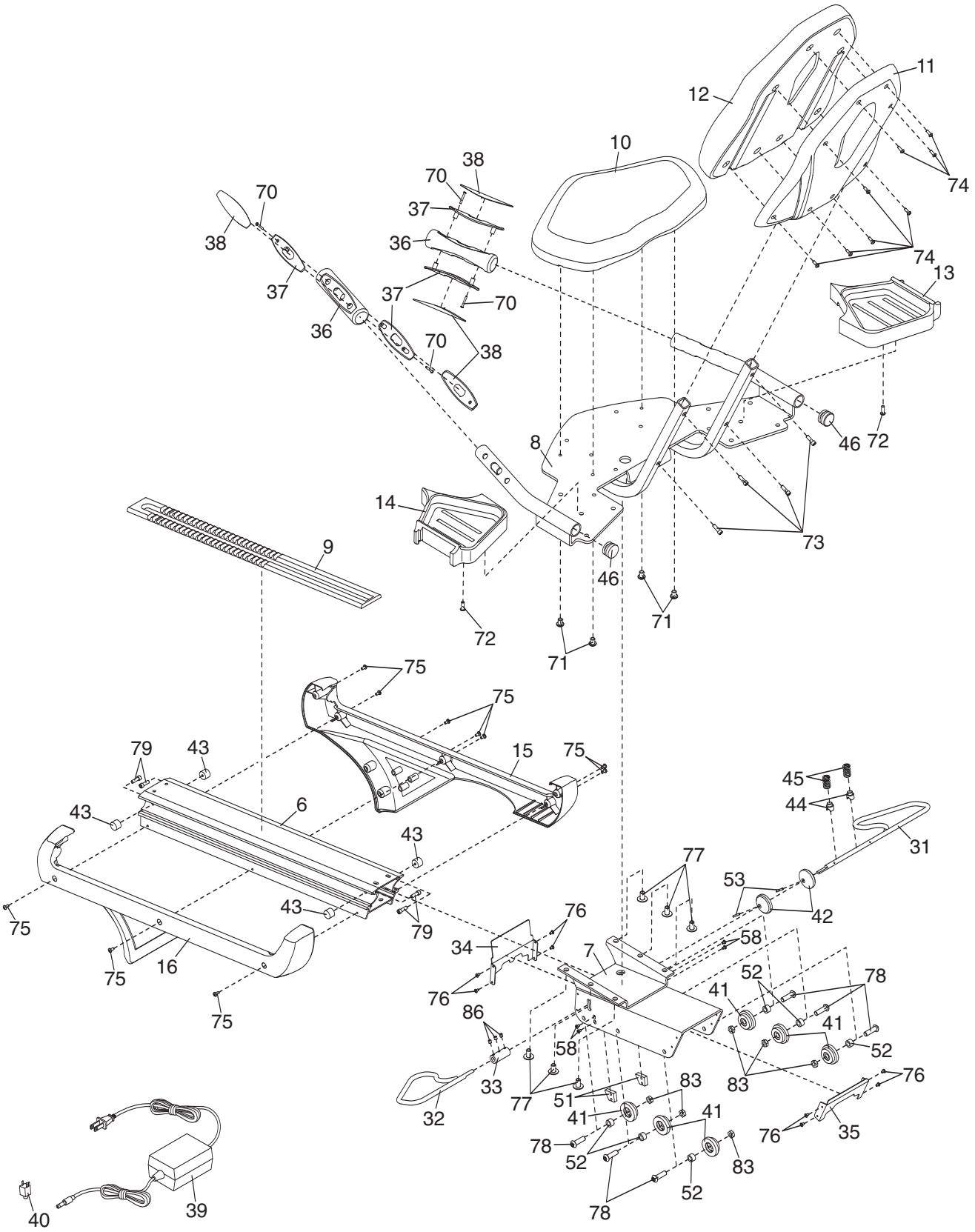
11
12
10
74
38
70
37
36
74
13
70
38
37
37
70
36
70
38
46
72
8
14
73
9
46
71
72
71
75
75
79
43
15
75
45
44
43
6
31
43
77
53
42
43
76
75
79
34
58
7
16
52
78
75
41
76
86
41
58
52
33
83
83
76
77
51
41
41
32
76
35
78
52
83
52
78
40
39