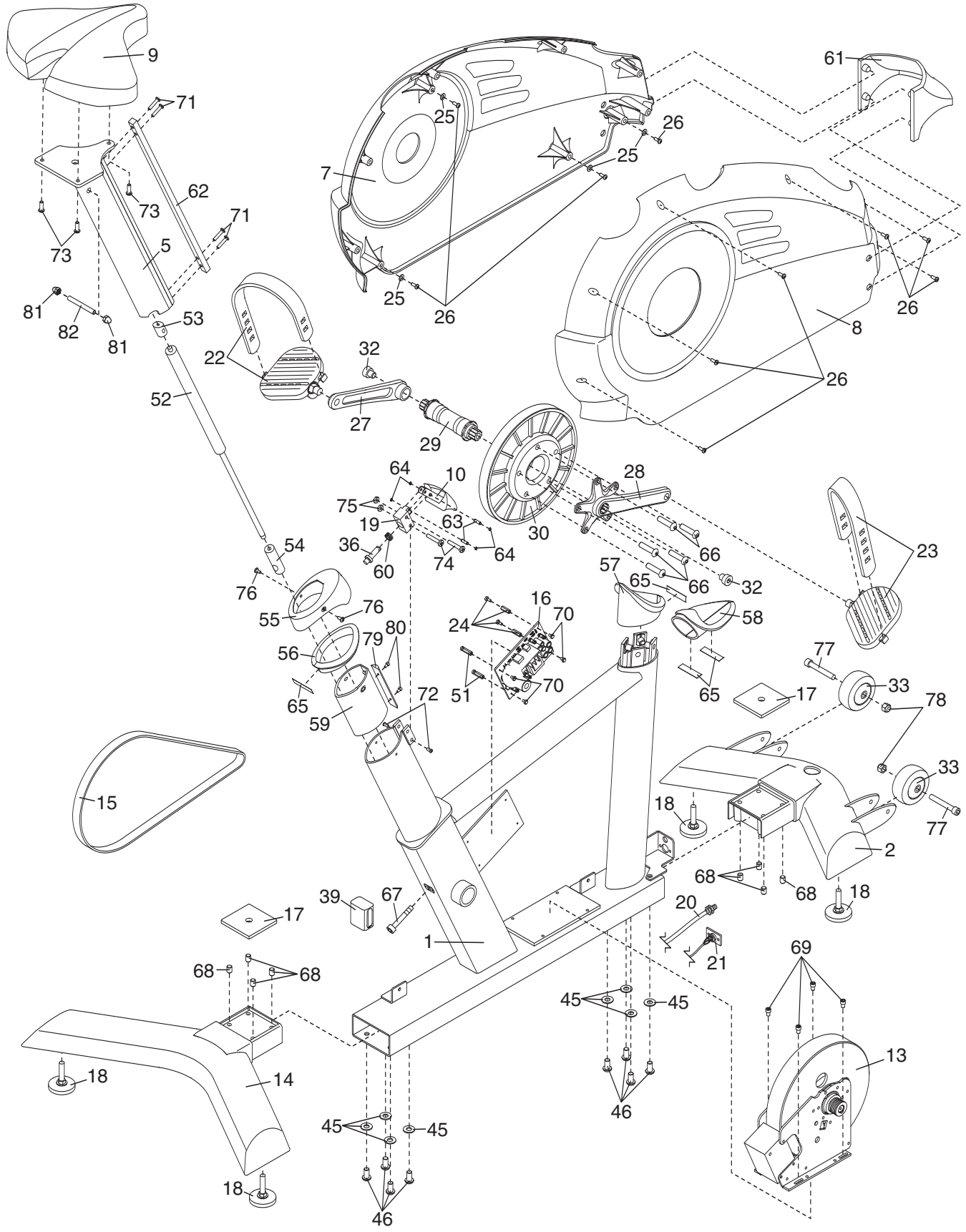
9
71
73
62
71
73
5
81
82
81
53
52
22
32
27
29
7
25
26
25
25
26
61
26
8
26
64
10
75
19
63
36
60
74
64
30
28
66
66
32
57
65
23
54
76
55
76
16
70
24
58
56
79
80
51
70
65
59
72
65
17
77
33
78
33
77
15
18
2
68
68
18
39
67
17
1
20
21
69
68
68
45
45
13
18
14
46
45
45
18
46

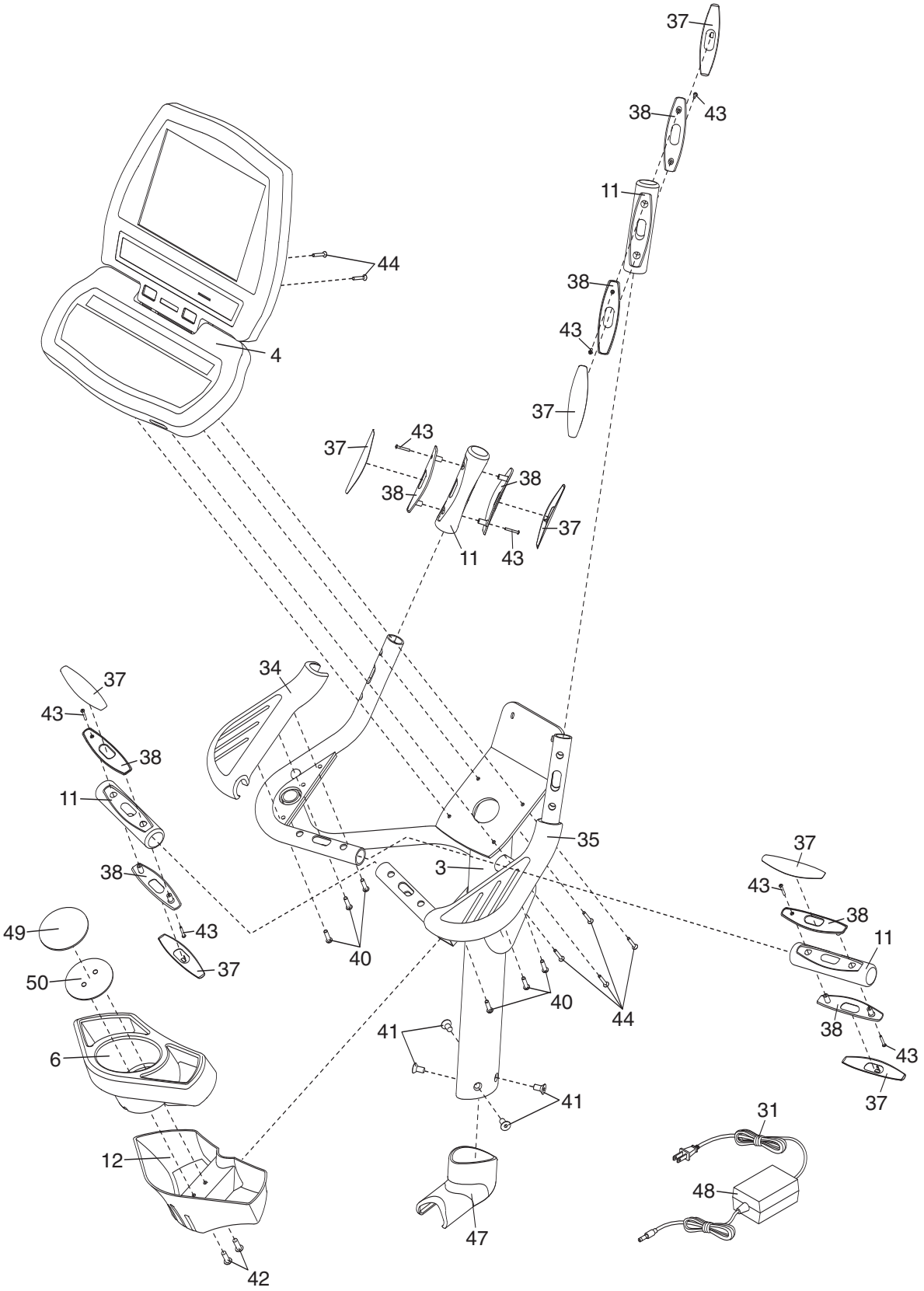
37
38
43
11
44
38
43
4
37
43
37
38
38
37
11
43
34
37
43
38
11
35
3
38
37
43
38
11
49
43
40
50
37
40
44
41
38
43
6
41
37
31
12
48
47
42