DISEGNO ESPLOSO
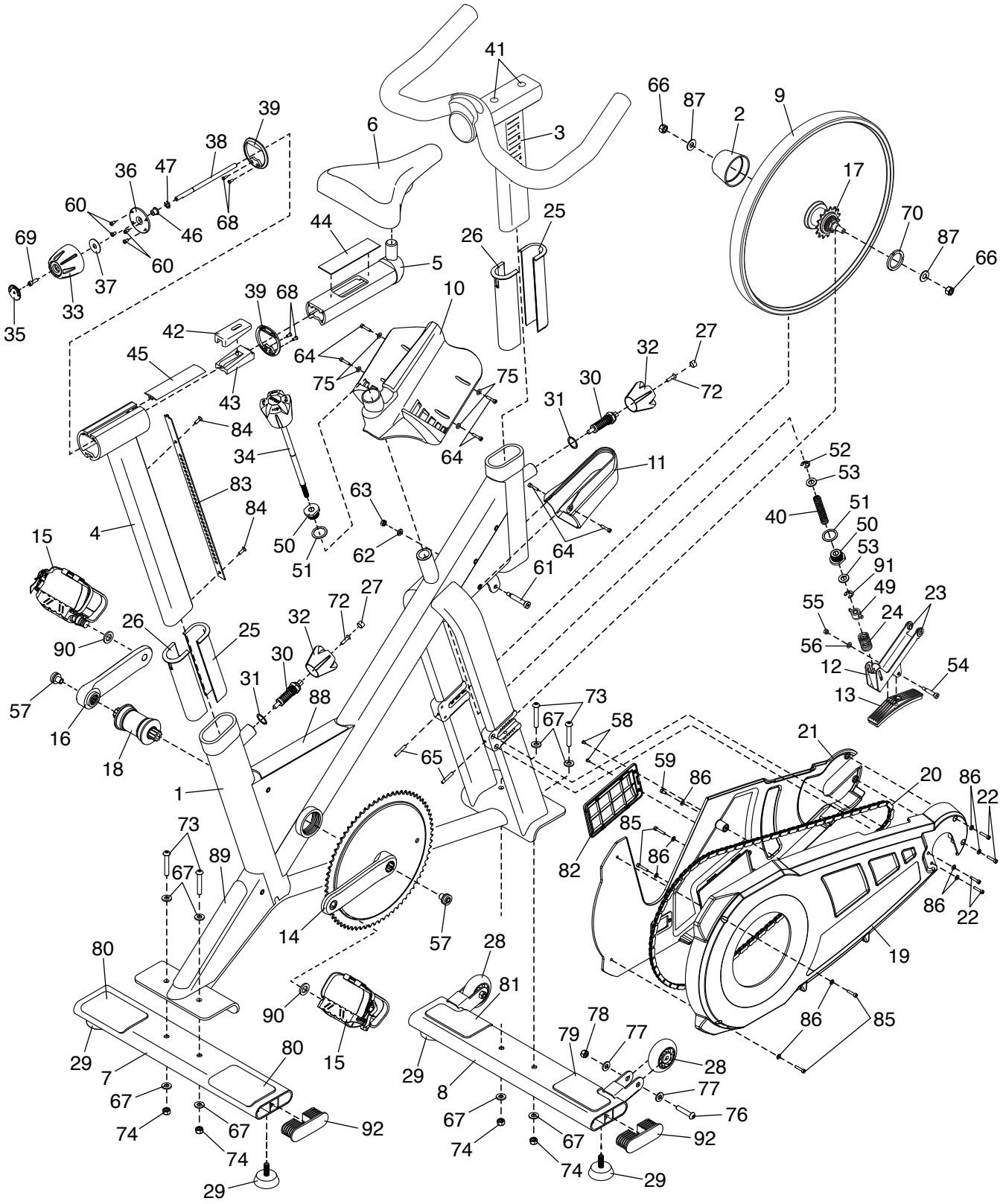
Nº del Modello FMEX91212.1 R0817A