DIAGRAMA AMPLIADO
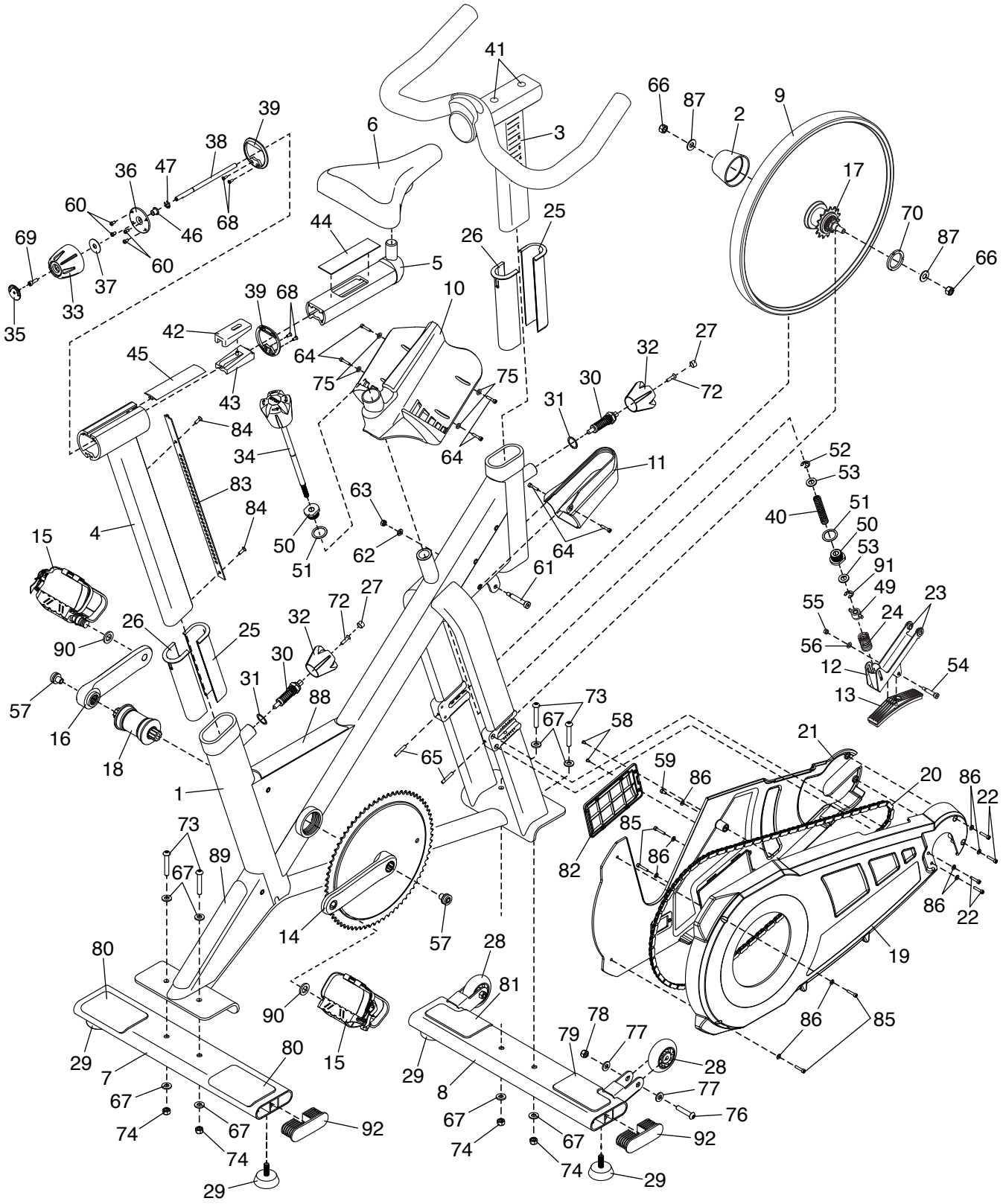
Modelo N.º FMEX91212.1 R0817A