SCHÉMA DÉTAILLÉ
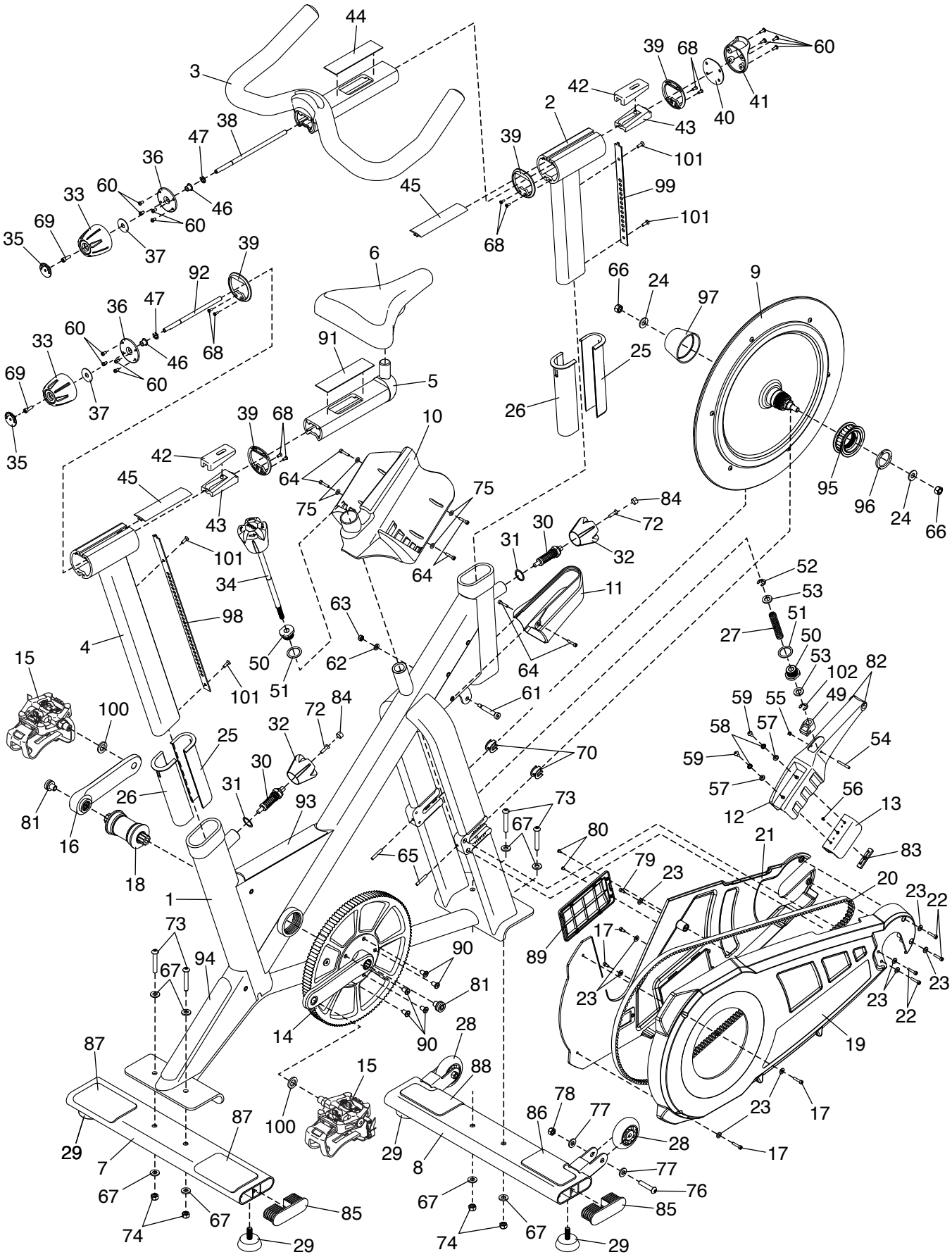
Modèle Nº FMEX91412.1 R0817A