DETAILZEICHNUNG A—Modell-Nr. FMSR84409-INT.0

R0909A

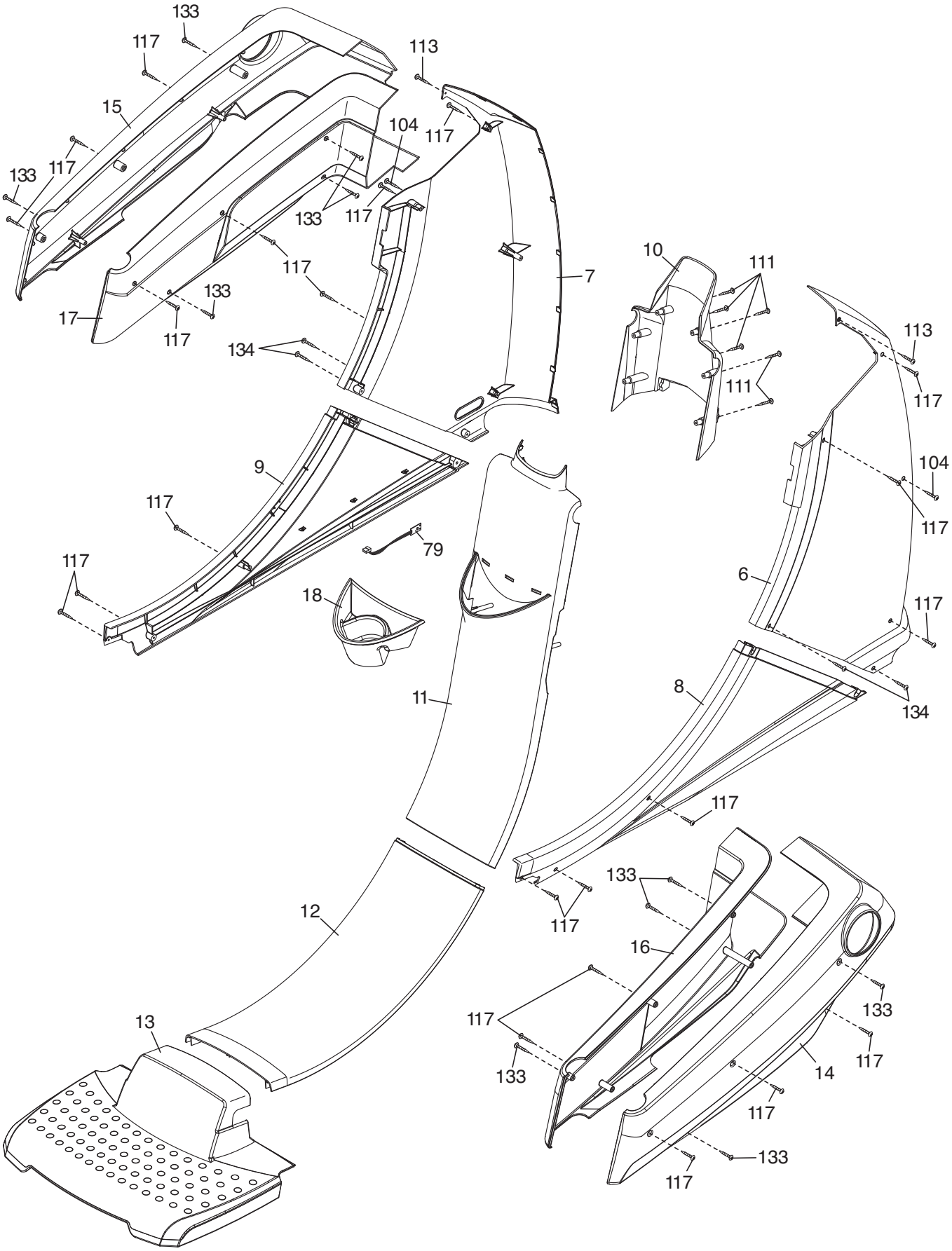

DETAILZEICHNUNG B—Modell-Nr. FMSR84409-INT.0

R0909A

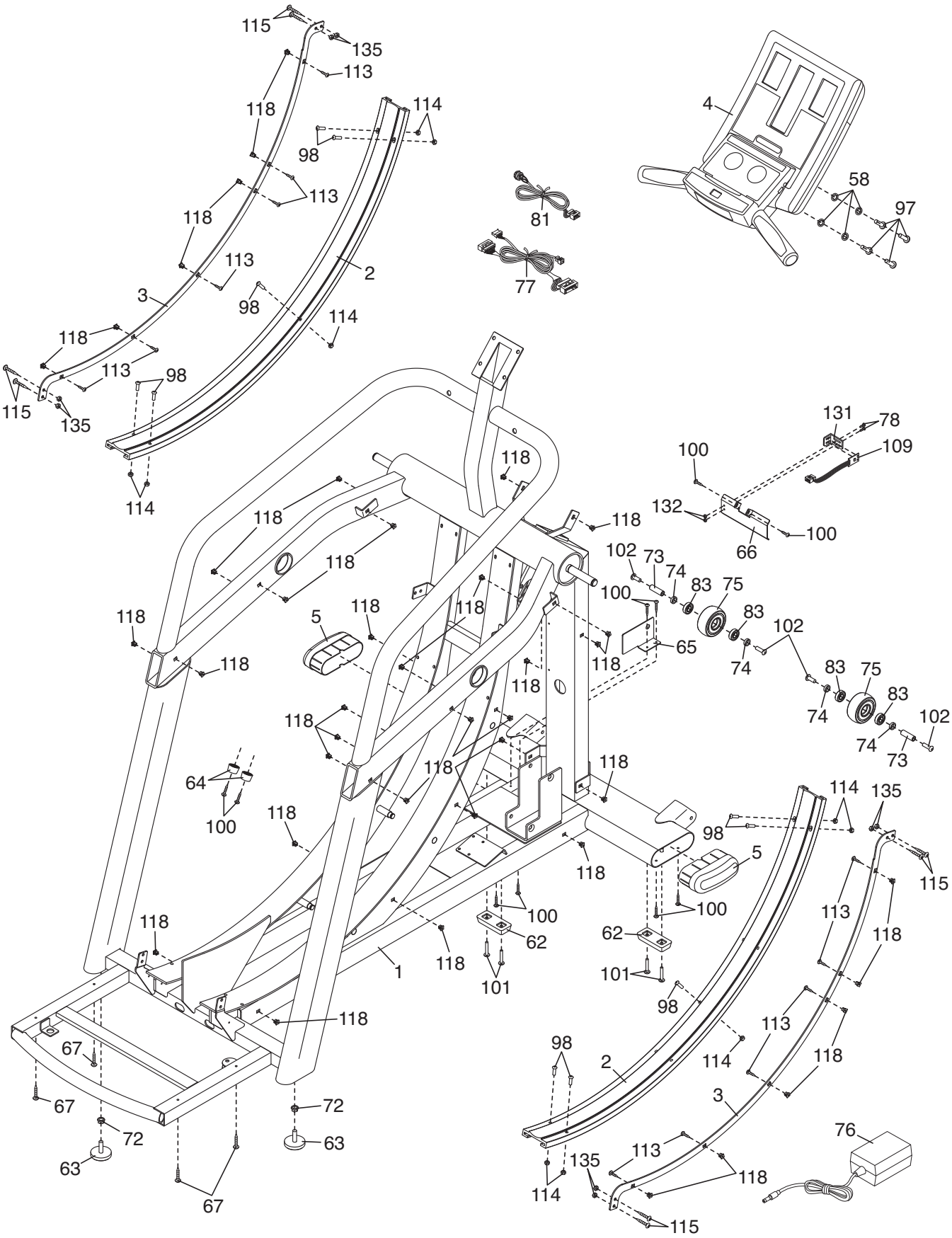

DETAILZEICHNUNG C—Modell-Nr. FMSR84409-INT.0
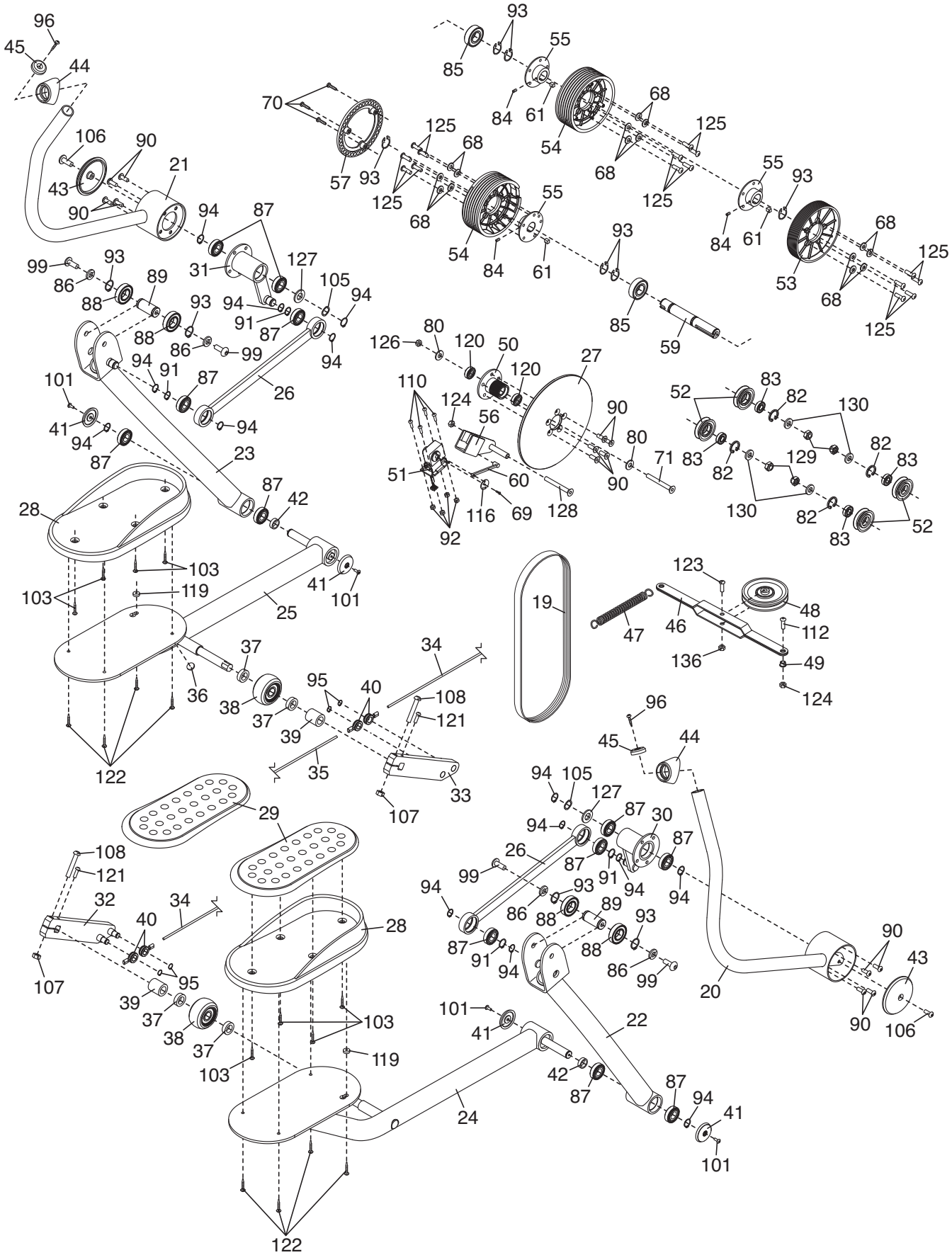
R0909A