DIBUJO DE LAS PIEZAS A—Nº de Modelo FMSR84409-INT.0

R0909A

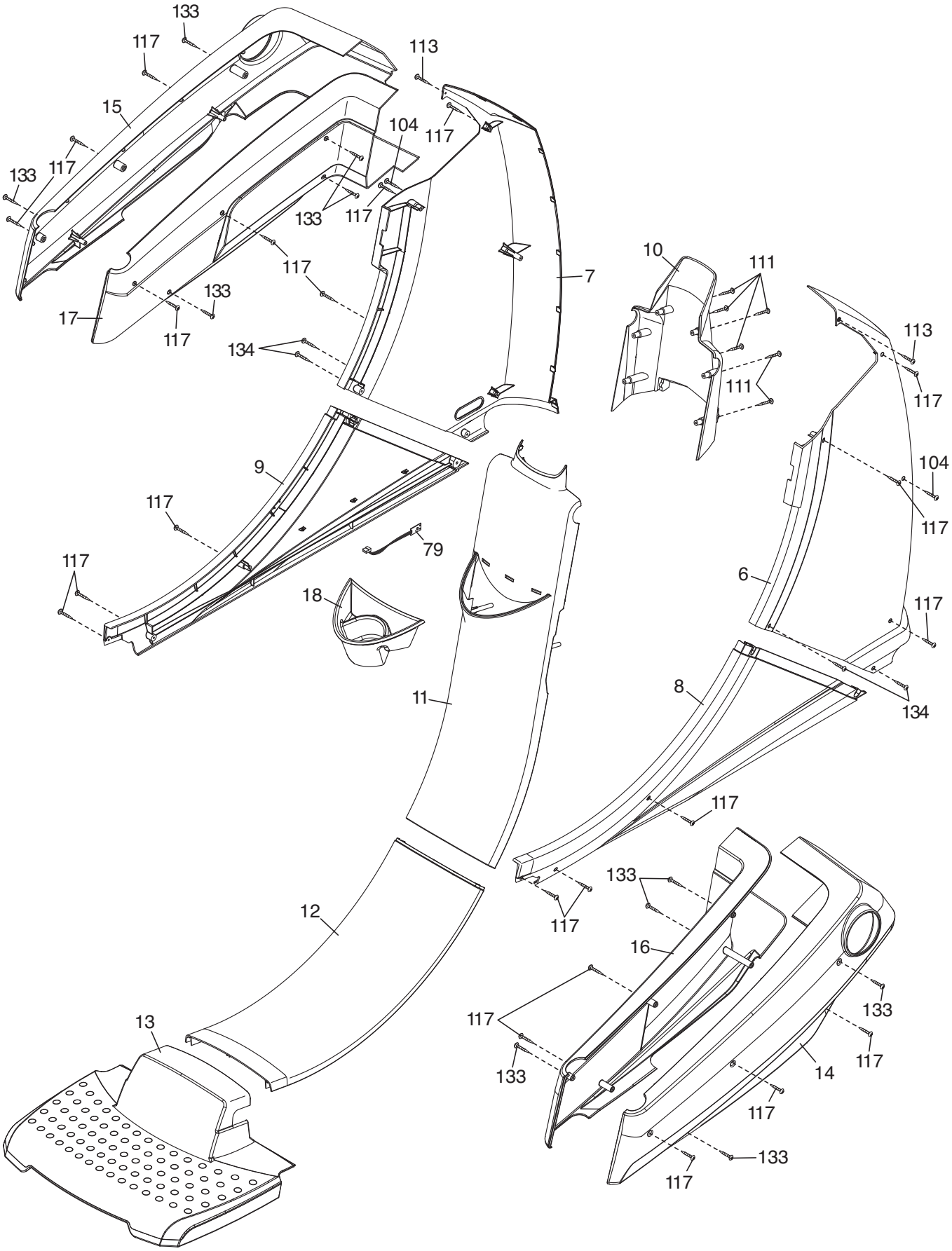

DIBUJO DE LAS PIEZAS B—Nº de Modelo FMSR84409-INT.0

R0909A

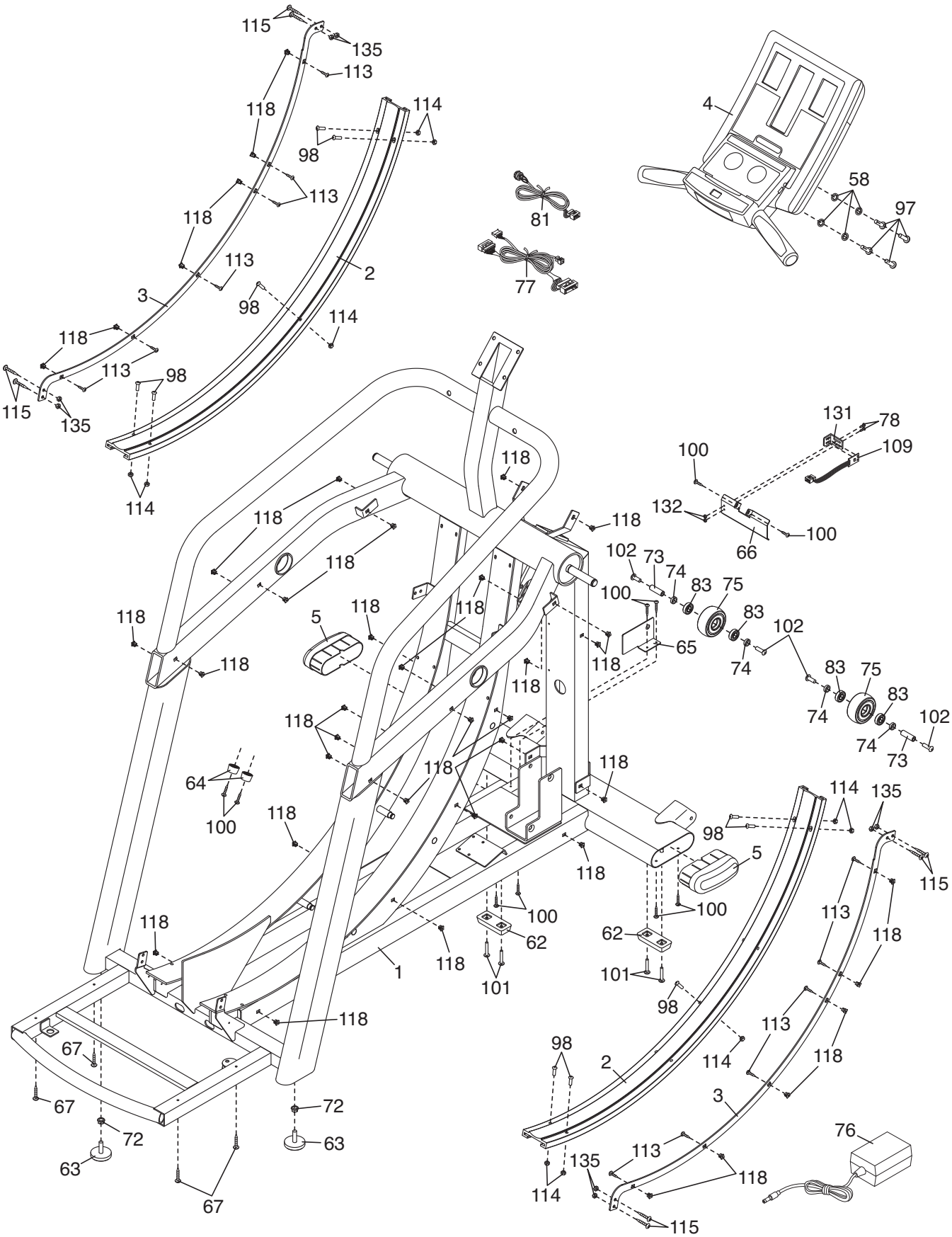

DIBUJO DE LAS PIEZAS C—Nº de Modelo FMSR84409-INT.0
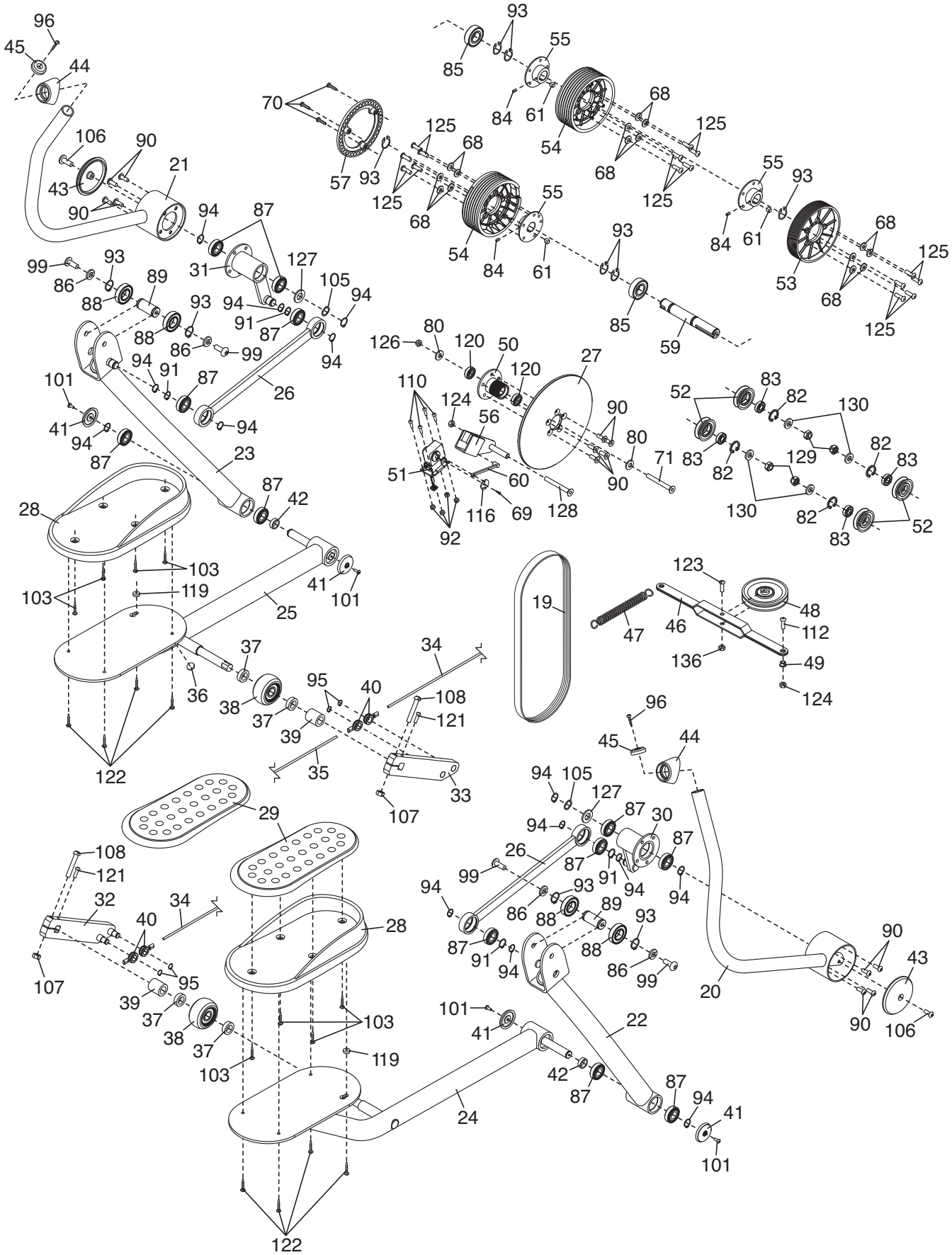
R0909A