SCHÉMA DÉTAILLÉ A—N°. du Modèle FMSR84409-INT.1

R0210A

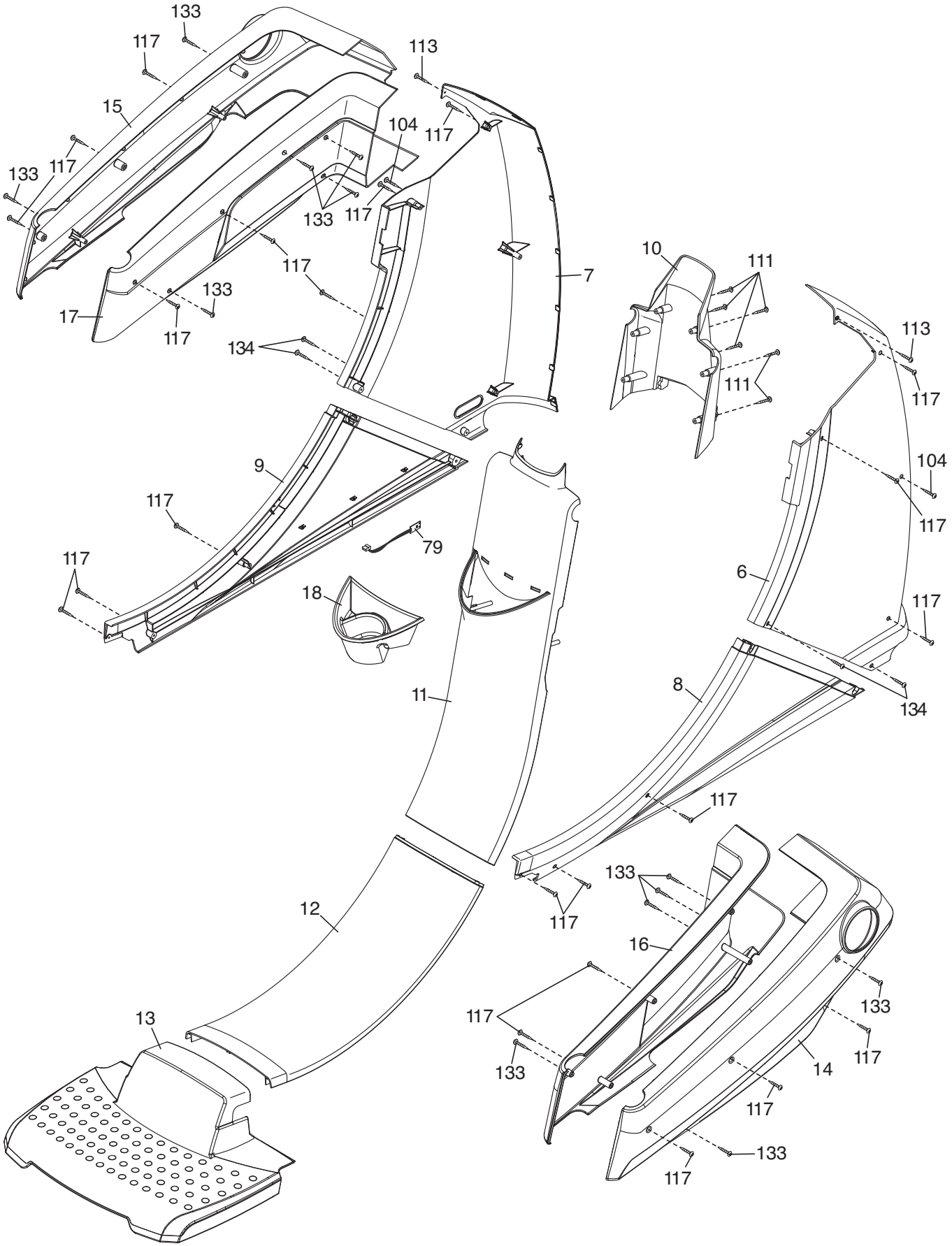

SCHÉMA DÉTAILLÉ B—N°. du Modèle FMSR84409-INT.1

R0210A

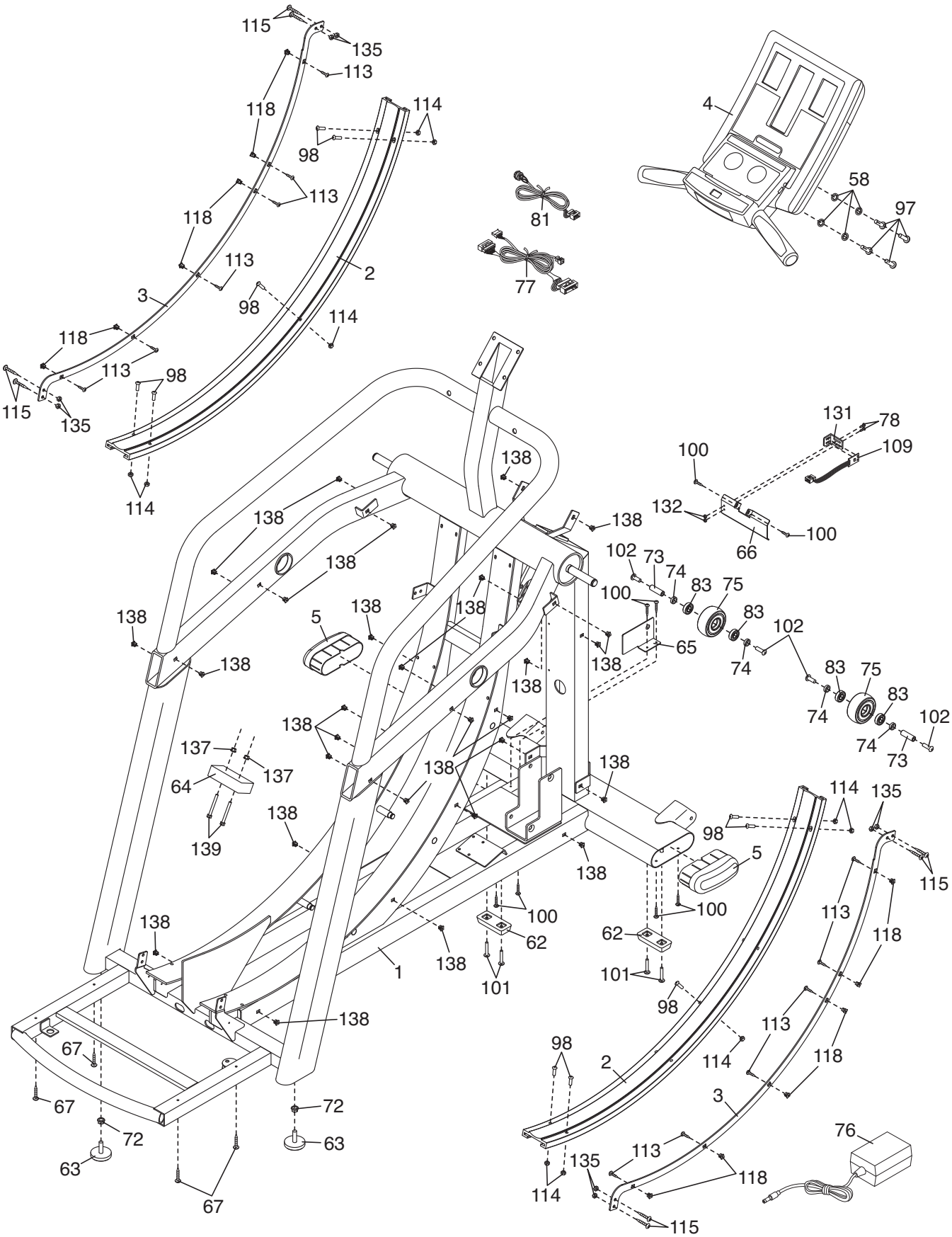
115
135
113
118
114
98
113
118
113
3
98
114
118
113
115
135
98
114
4
58
97
81
77
2
138
131
78
109
100
132
100
66
102
73
74
83
75
100
83
102
65
74
138
5
138
138
138

SCHÉMA DÉTAILLÉ C—N°. du Modèle FMSR84409-INT.1
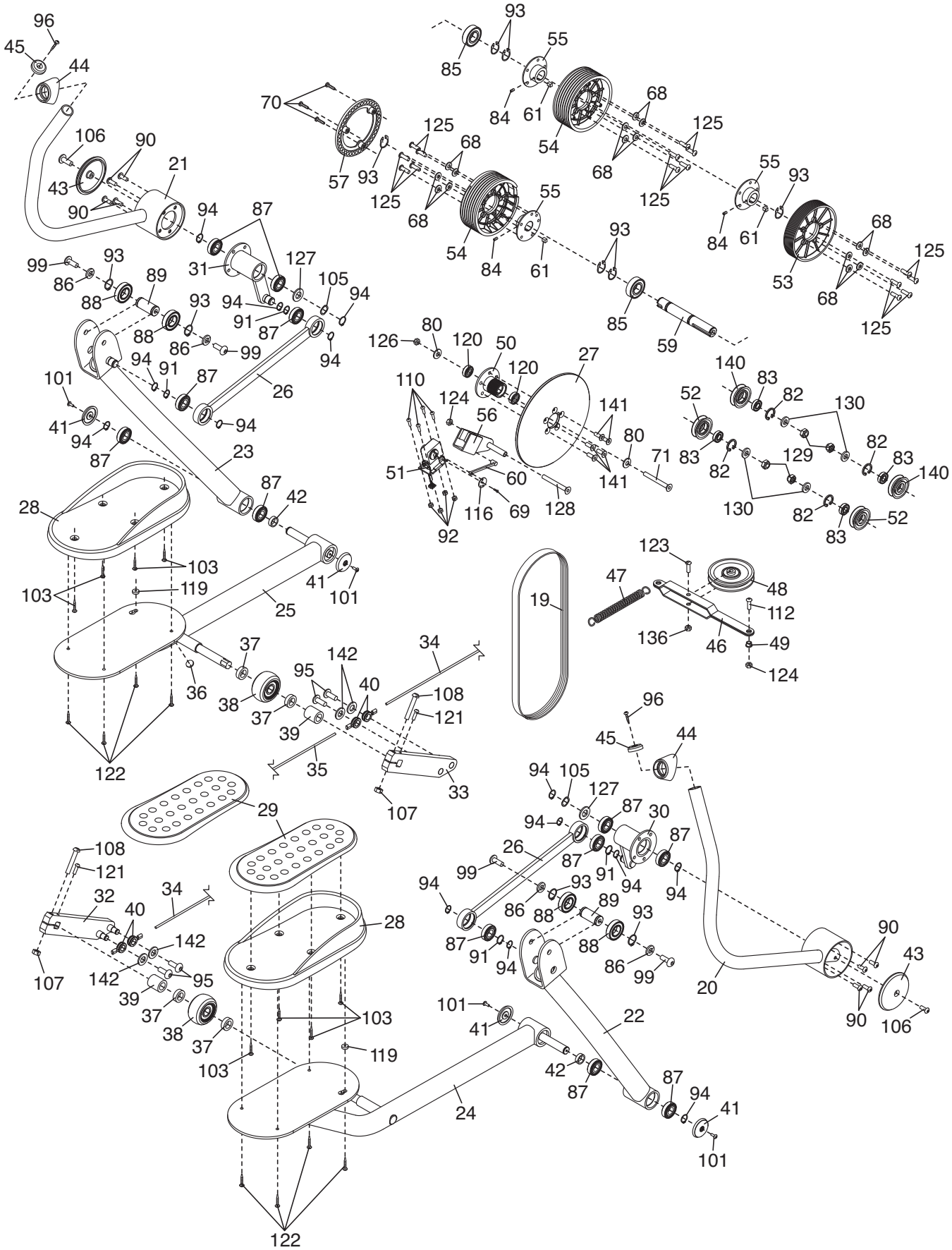
R0210A