DETAILZEICHNUNG A—Modell-Nr. FMSR84409-INT.2

R0511A

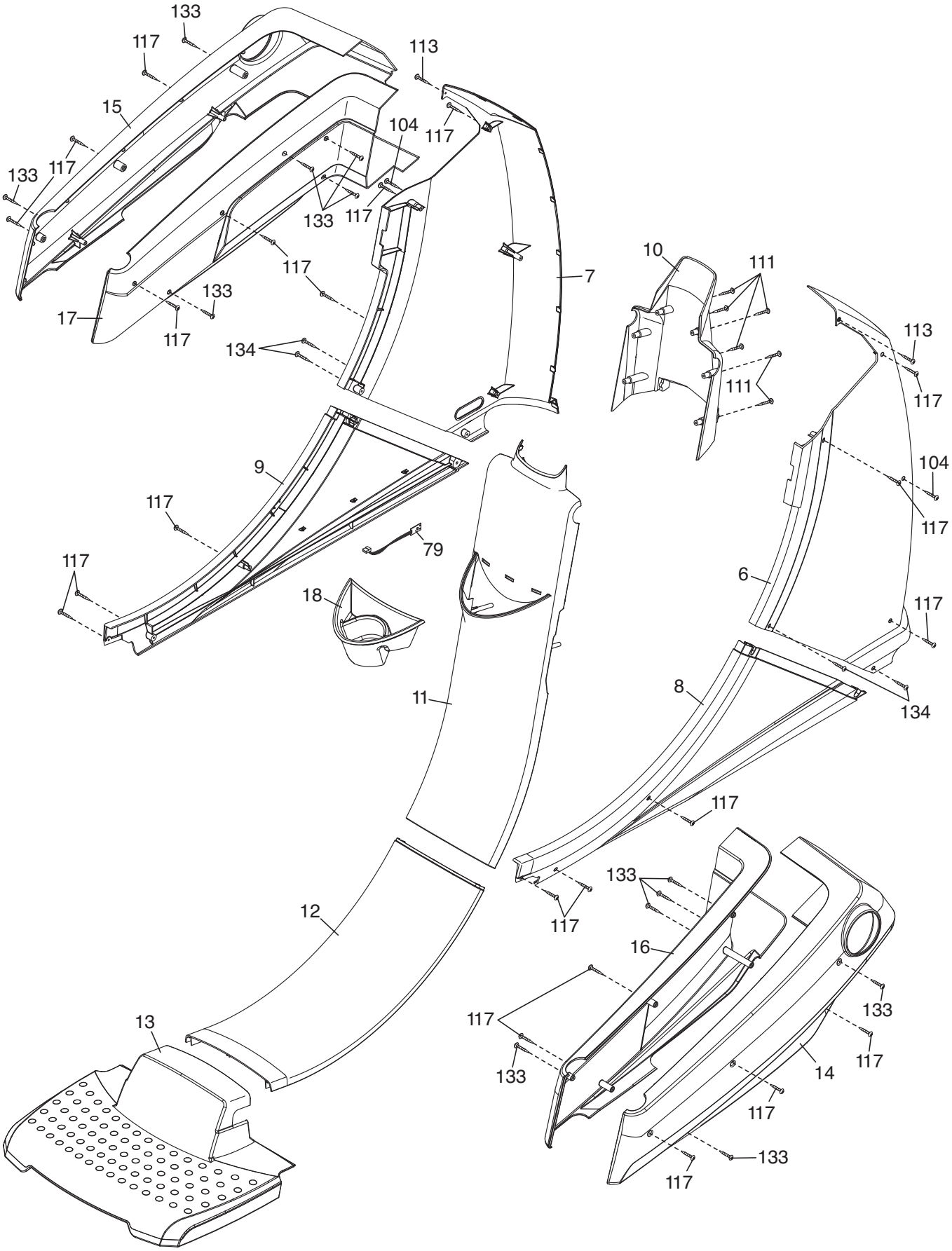

DETAILZEICHNUNG B—Modell-Nr. FMSR84409-INT.2

R0511A

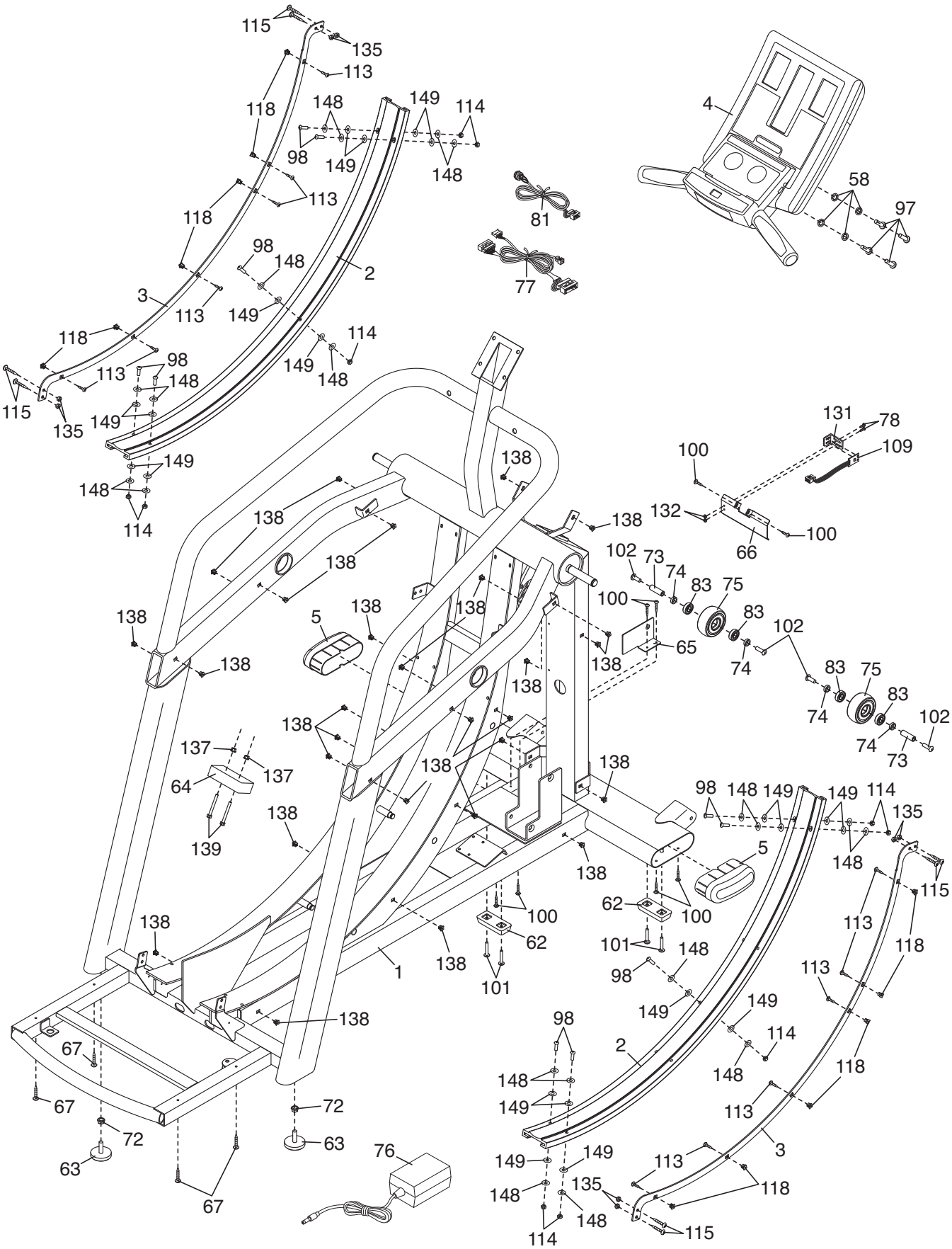
115
135
113
118
148
149
114
98
149
148
4
58
97
81
77
118
113
98
148
2
3
113
149
118
114
98
113
149
148
148
115
135
149
149
148
114
138
138
138

DETAILZEICHNUNG C—Modell-Nr. FMSR84409-INT.2
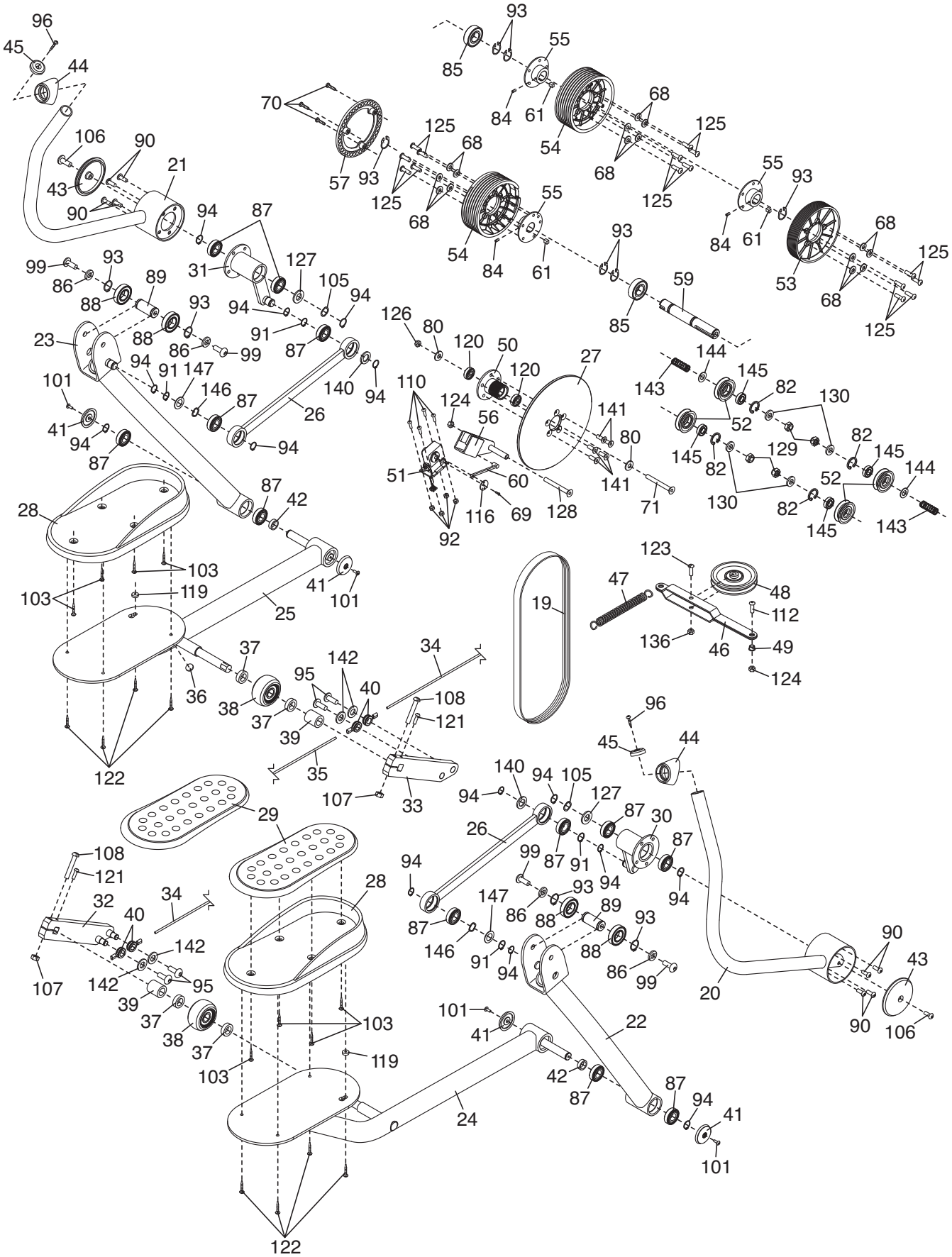
R0511A