DISEGNO ESPLOSO A—Nº del Modello FMSR84409-INT.2

R0511A

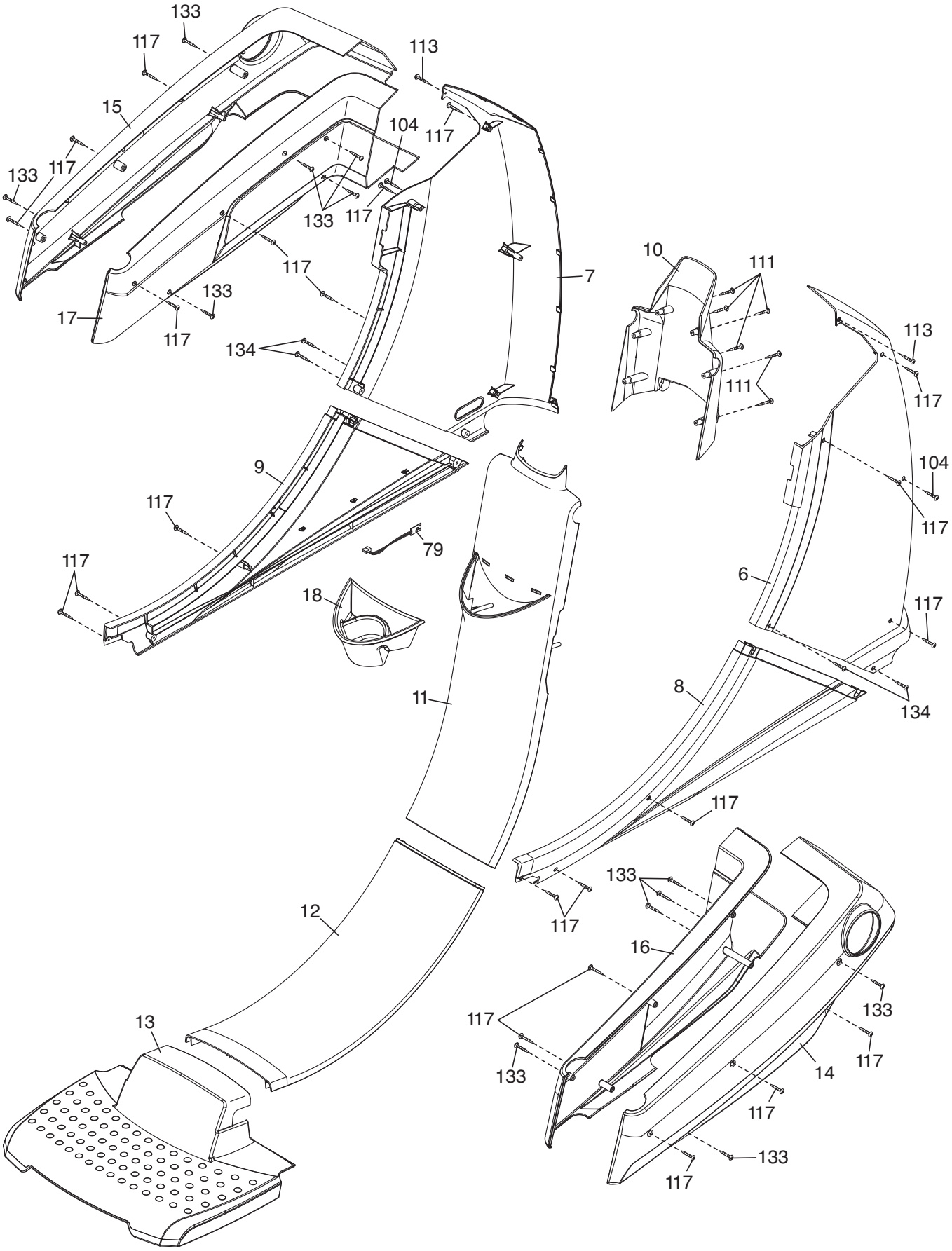

DISEGNO ESPLOSO B—Nº del Modello FMSR84409-INT.2

R0511A

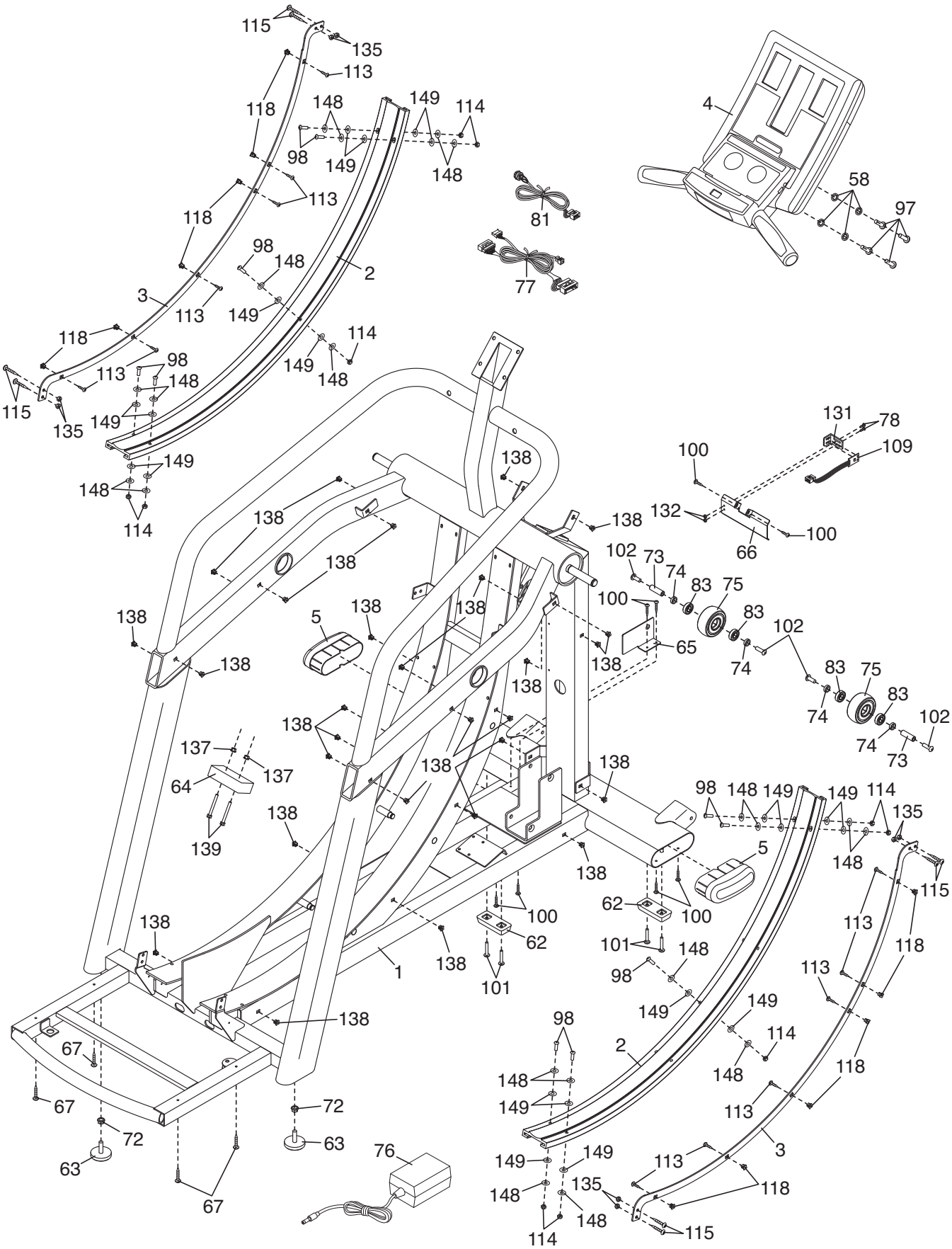

DISEGNO ESPLOSO C—Nº del Modello FMSR84409-INT.2
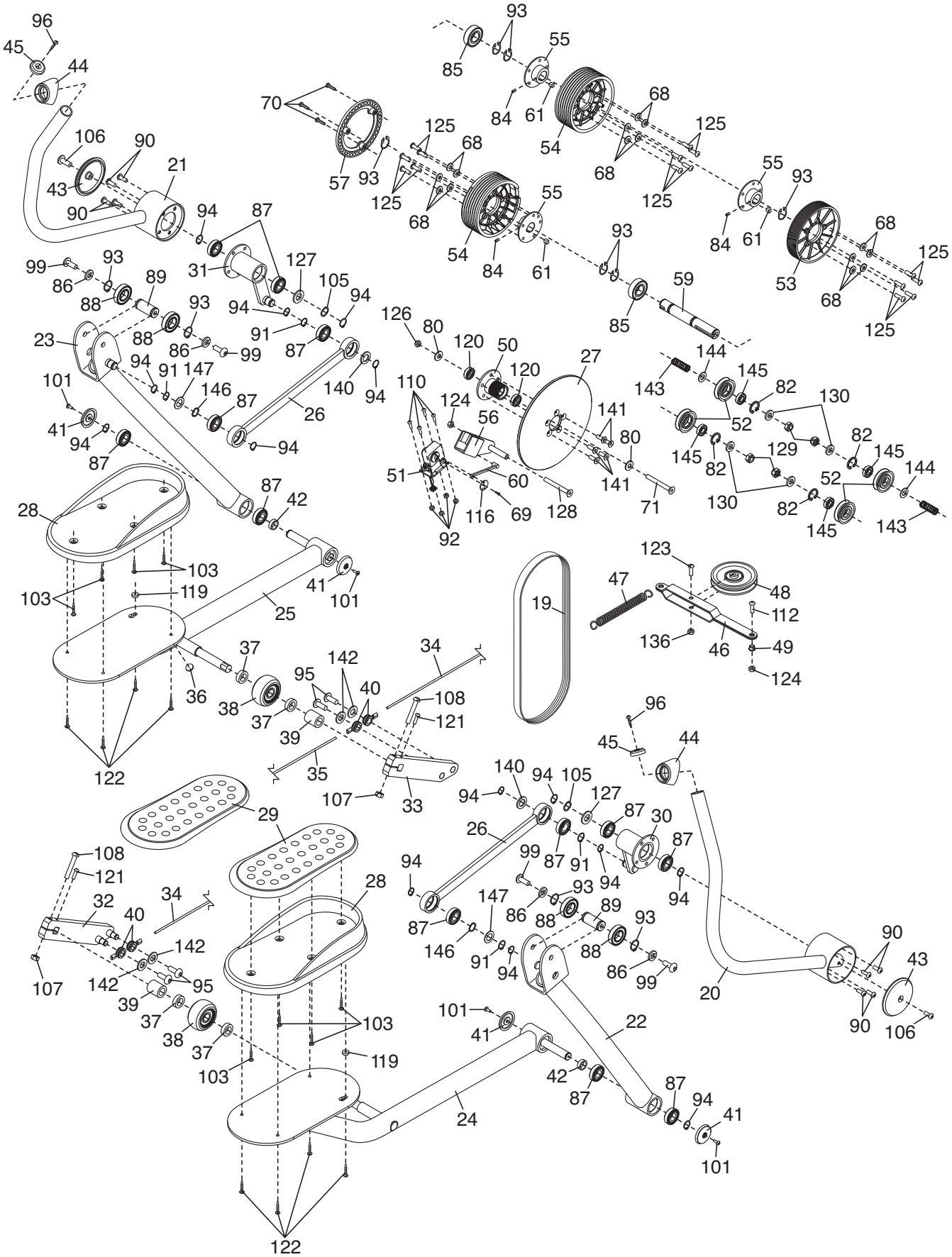
R0511A