SCHÉMA DÉTAILLÉ A—N°. du Modèle FMSR84409.0, FMSR84509.0

R0909A

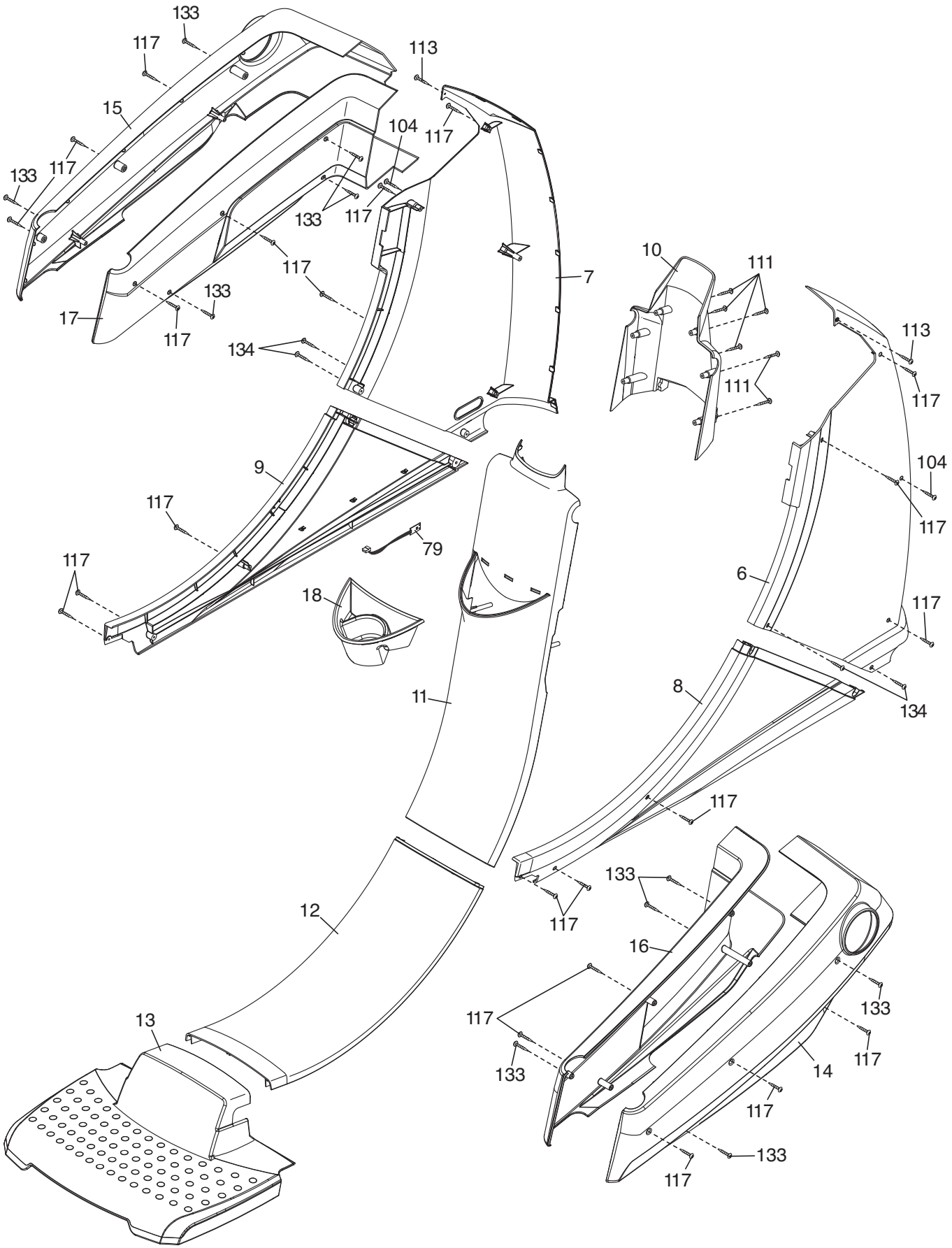

SCHÉMA DÉTAILLÉ B—N°. du Modèle FMSR84409.0, FMSR84509.0

R0909A

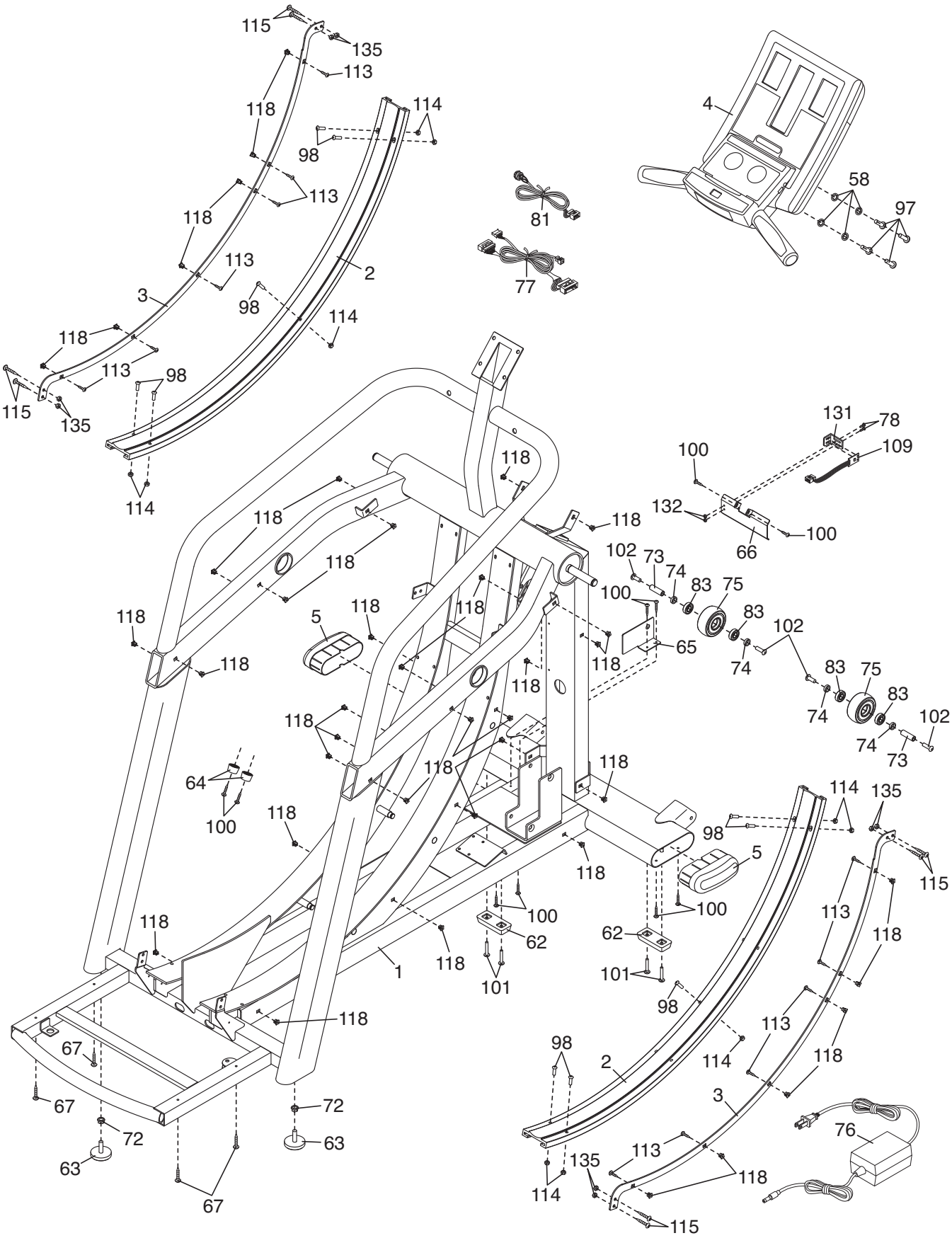

SCHÉMA DÉTAILLÉ C—N°. du Modèle FMSR84409.0, FMSR84509.0
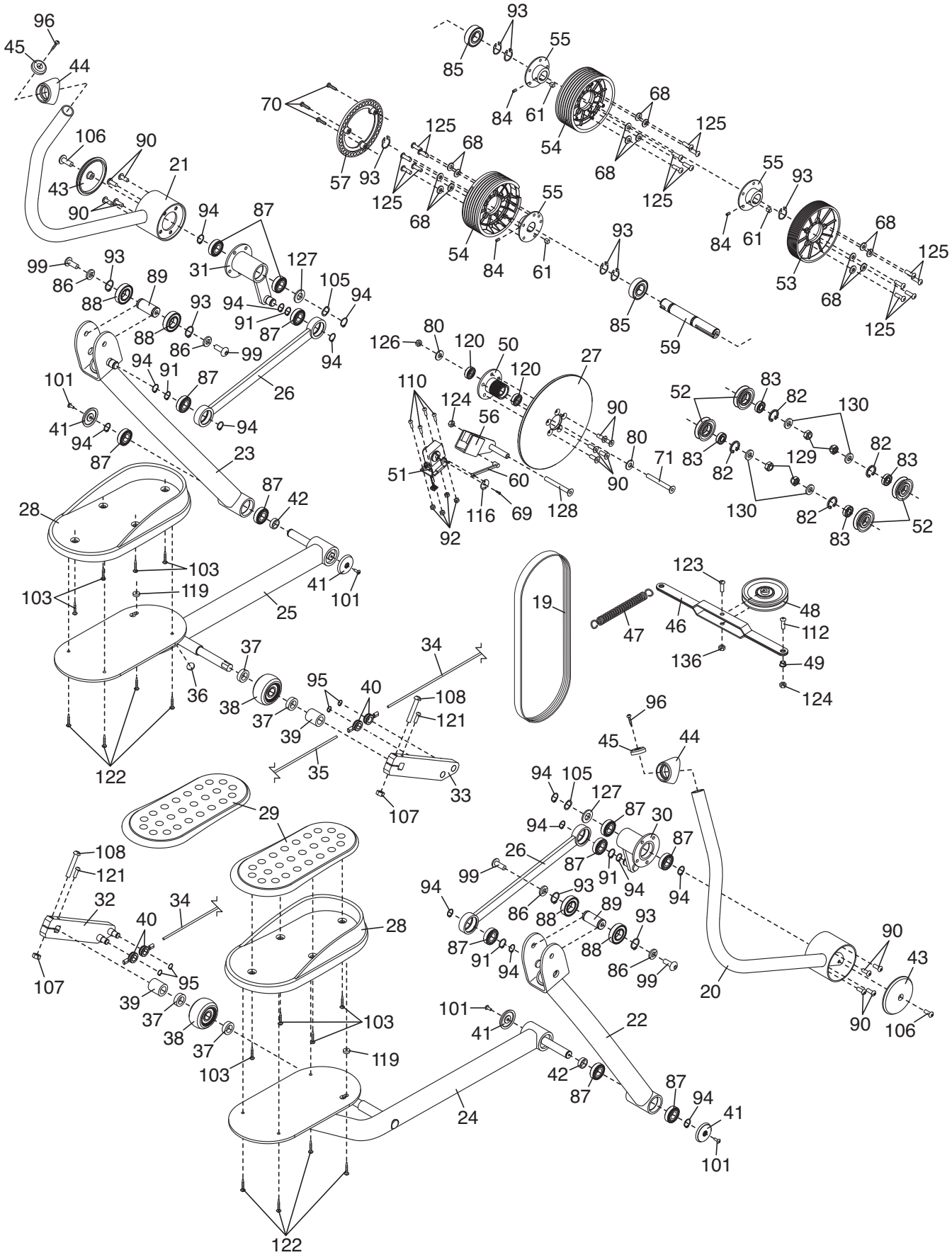
R0909A