EXPLODED DRAWING

R0608A

Part 1 of 4

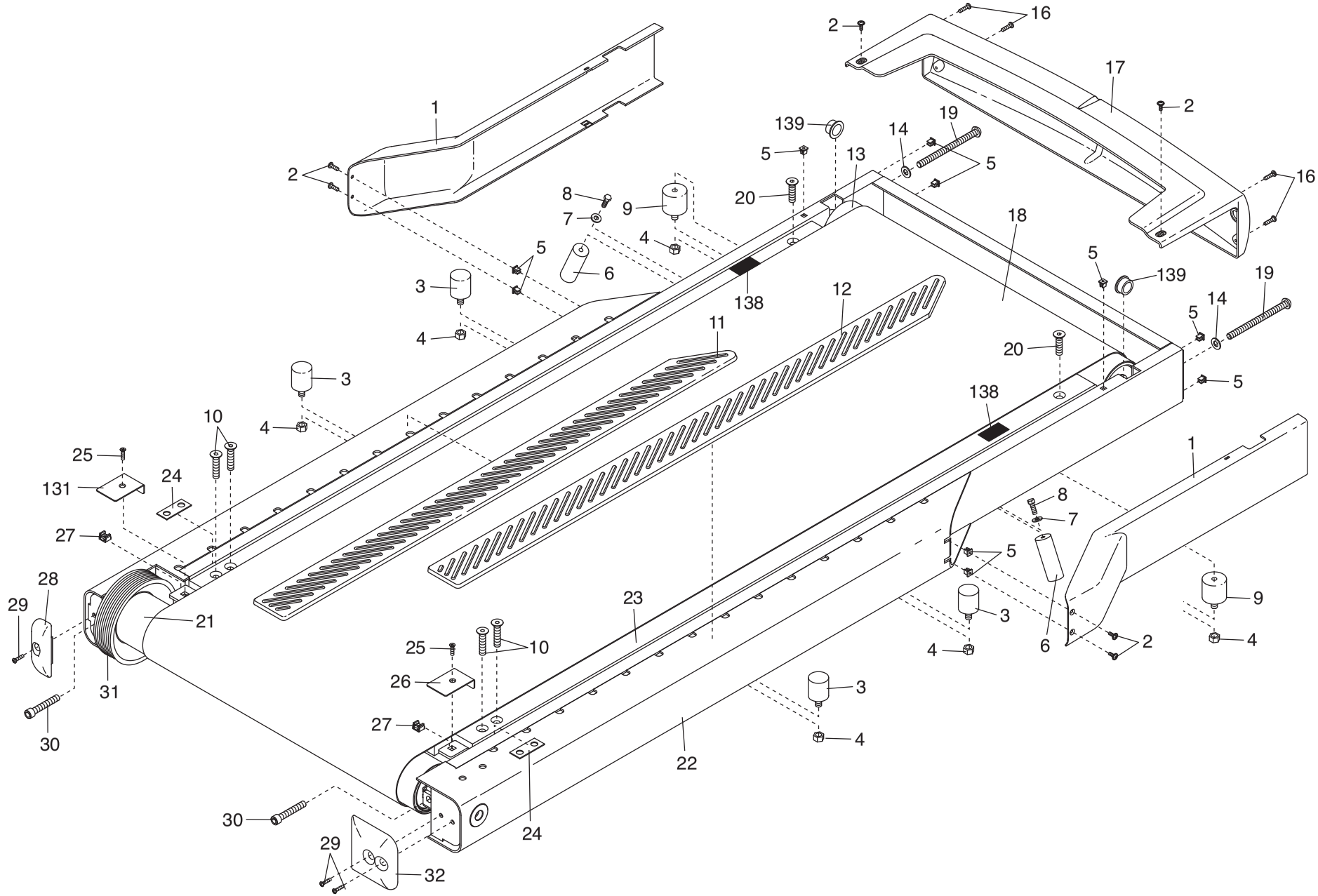

Part 2 of 4

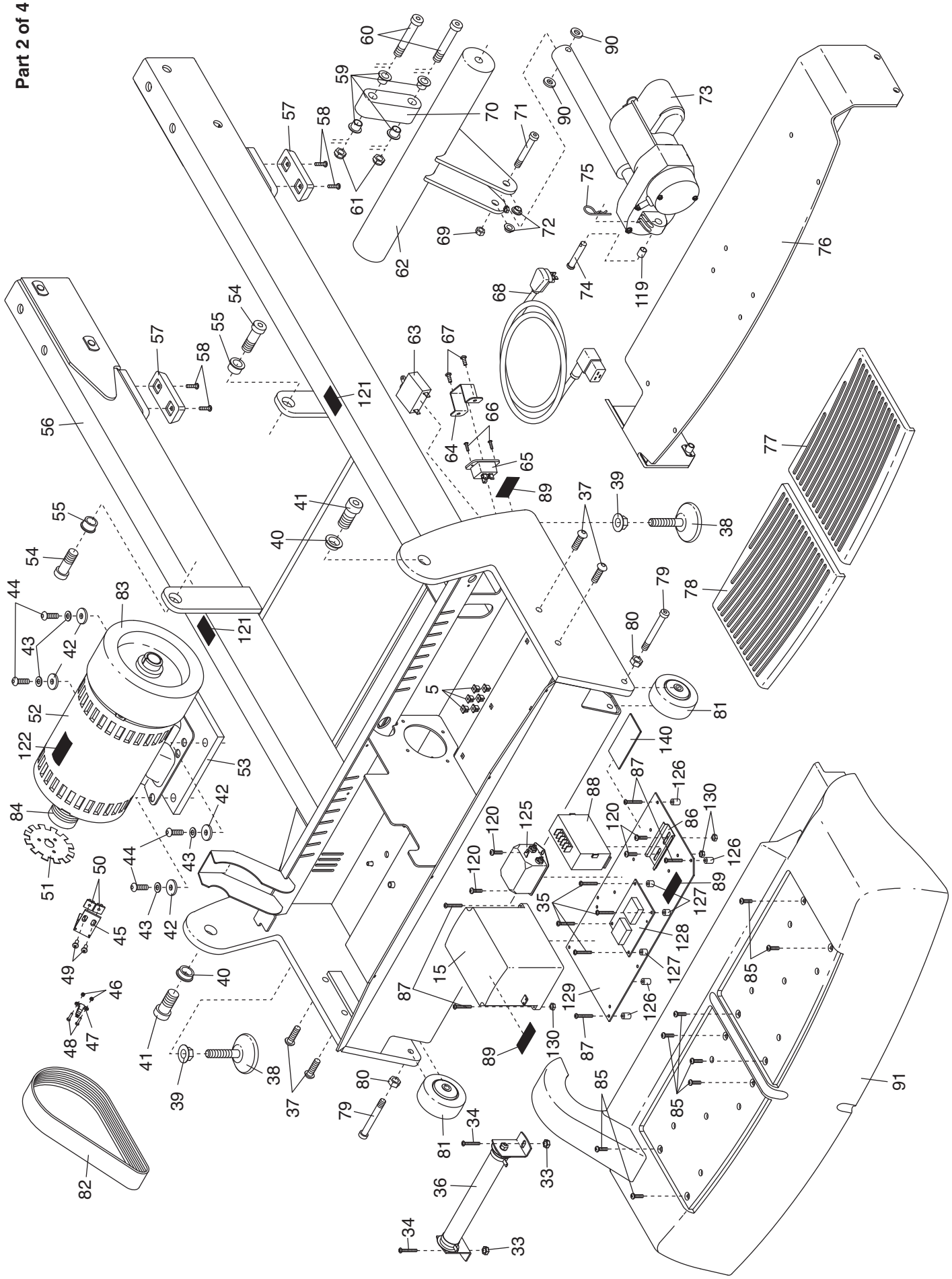
60
59
57
58
61
70
71
90
90
73
75
72
69
62
74
119
76
68
54
55
57
58
63
67
121
66
64
65
89
56
77
41
40
37
39
38
55
54
44
83
43
42
121
79
78
80
5
81
52
122
53
140
87
126
130
88
120
125
86
120
126
84
42
44
43
120
89
127
51
50
35
128
45
43
42
127
49
40
15
87
129
126
85
46
48
47
41
39
38
37
89
130
87
80
79
81
34
85
85
91
82
36
33
34
33

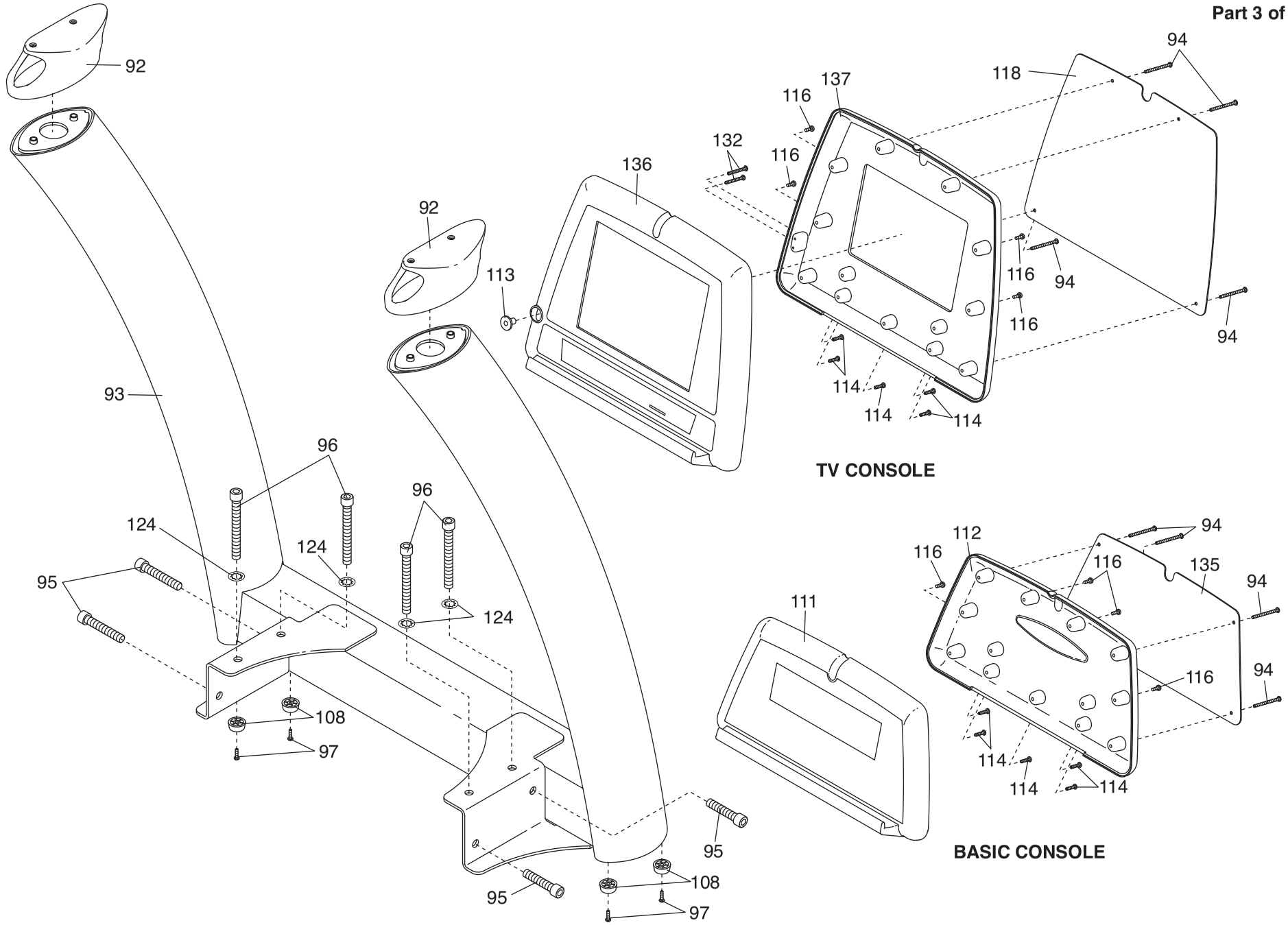
92
93
96
124
95
108
97
92
113
136
132
116
137
118
94
116
94
116
94
114
114
114
TV CONSOLE
96
124
124
95
108
97
111
112
116
116
135
94
94
116
114
114
114
BASIC CONSOLE

Part 4 of 4

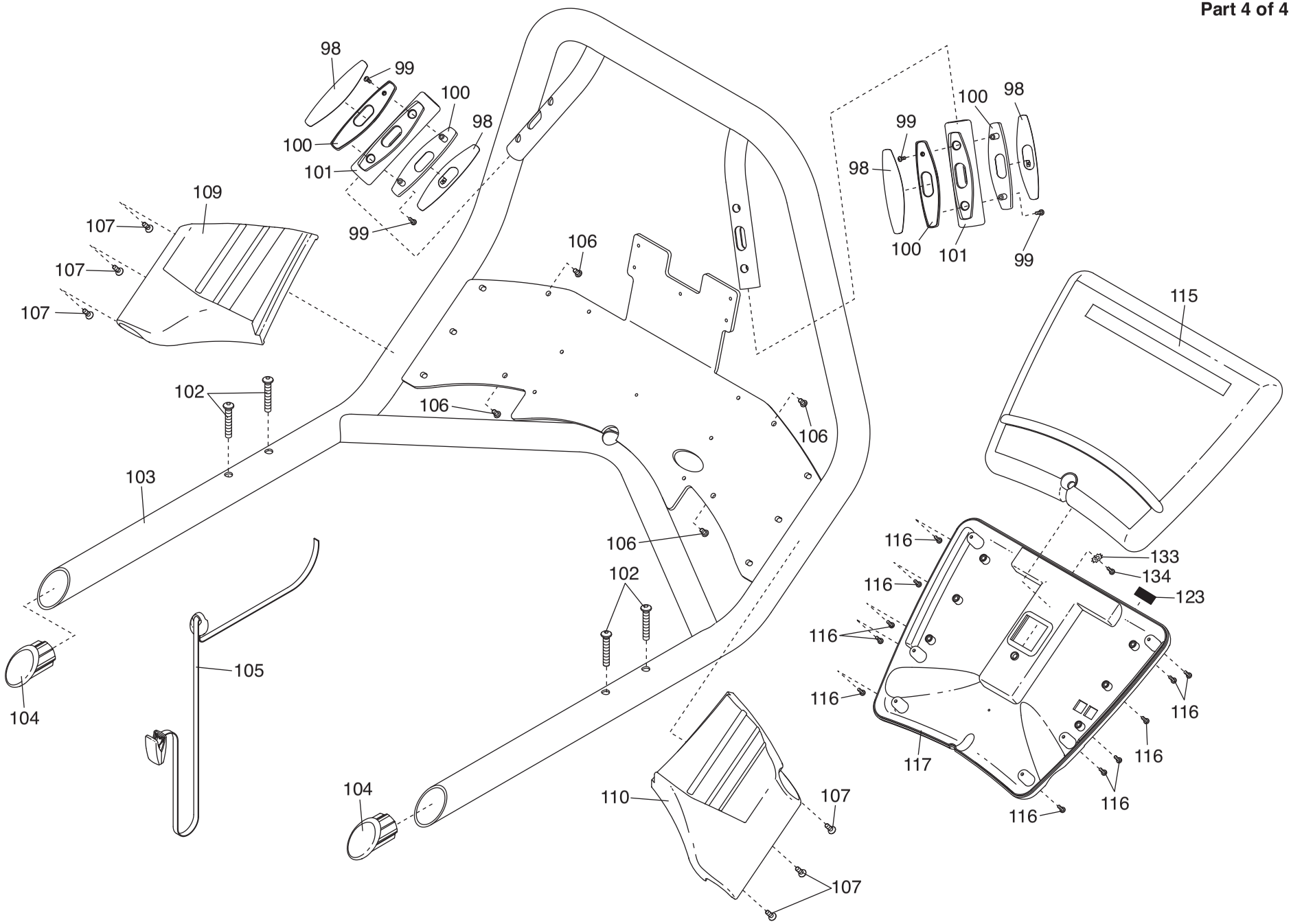
98
99
100
98
100
101
99
109
107
107
107
106
102
106
106
103
106
102
105
104
104
110
107
107
98
99
100
100
101
99
115
116
116
116
116
116
116
116
116
133
134
123
117