DETAILZEICHNUNG A—Modell-Nr. FMTL8255-INT.0

R1010A

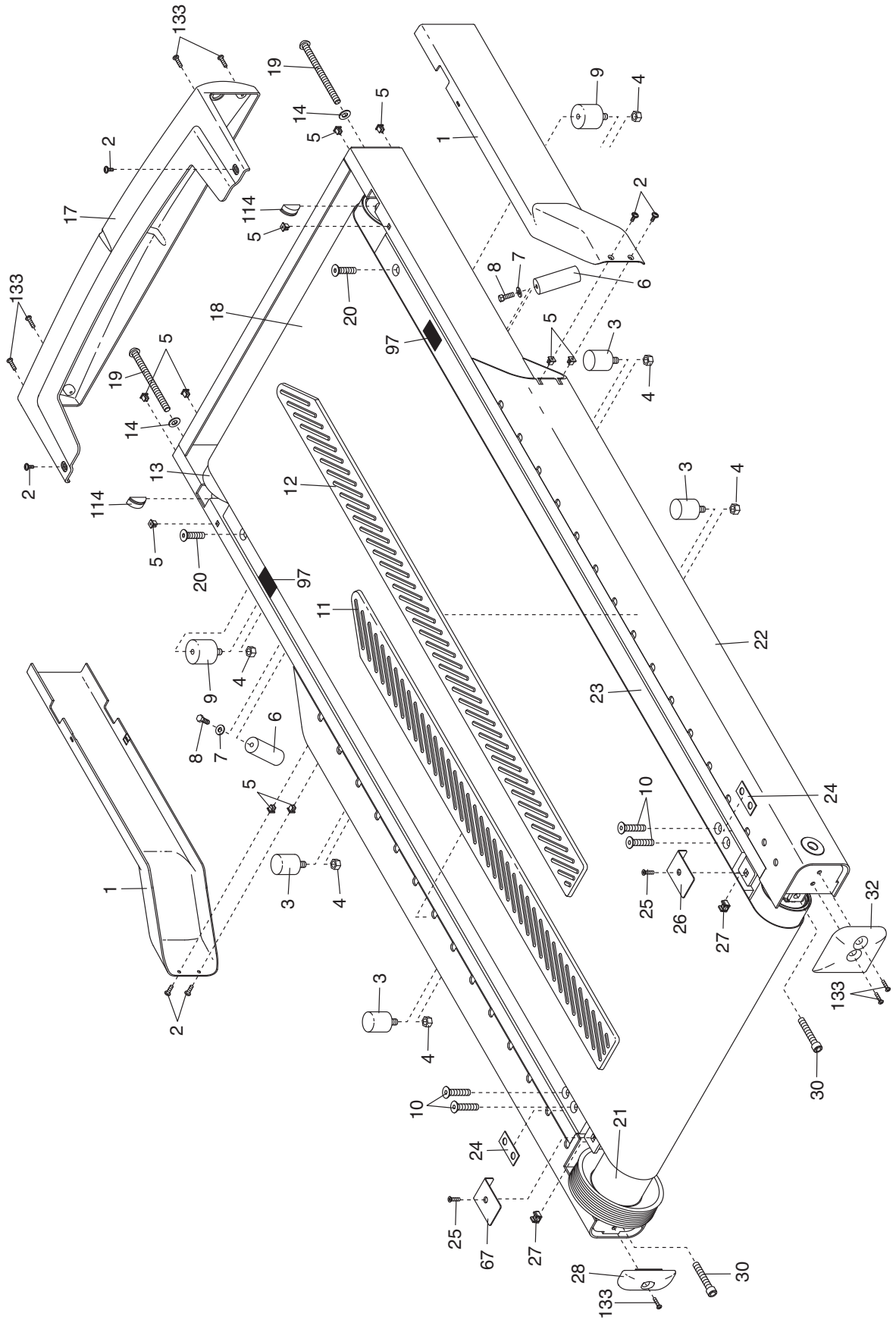

DETAILZEICHNUNG B—Modell-Nr. FMTL8255-INT.0

R1010A

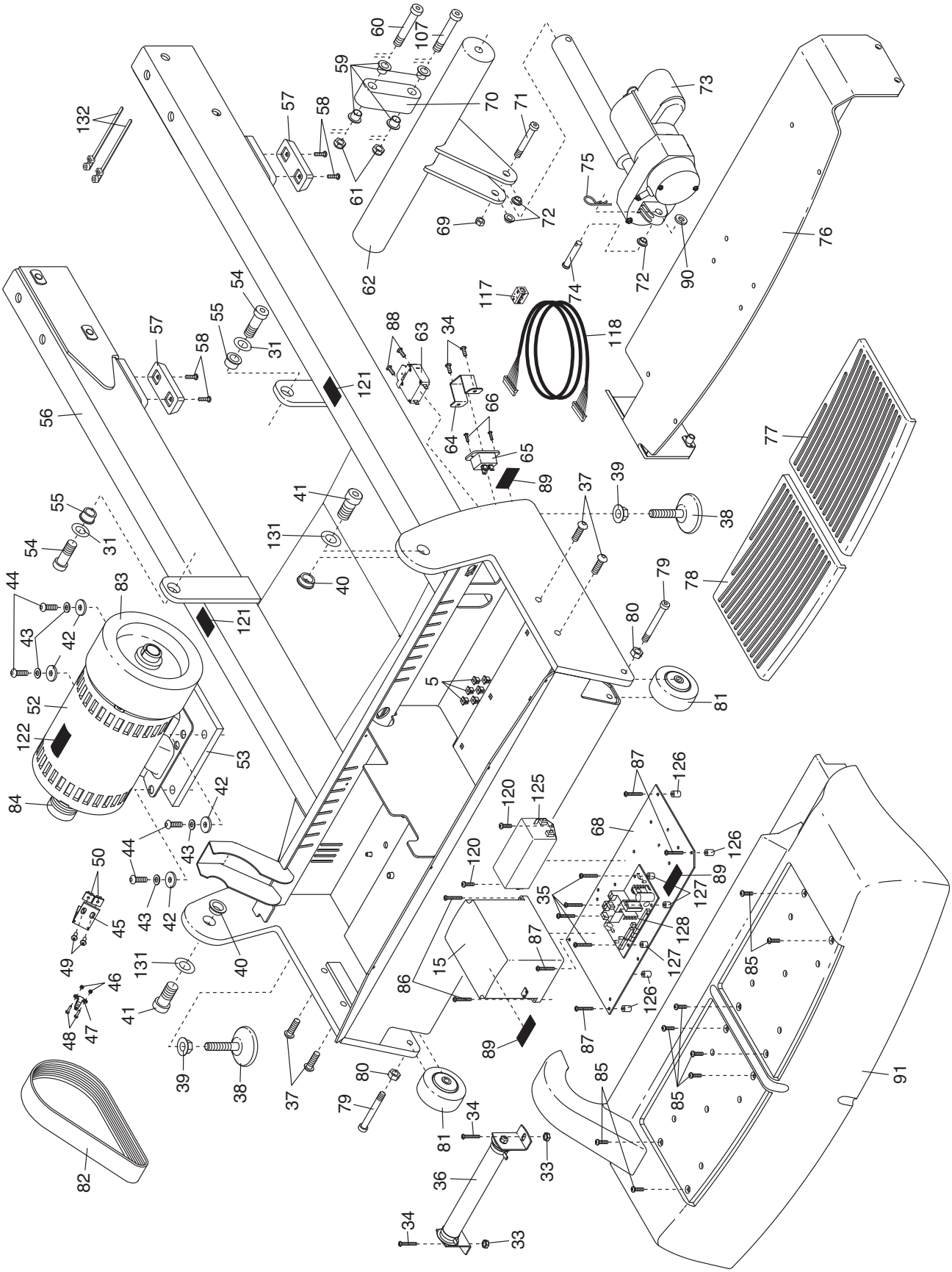

DETAILZEICHNUNG C—Modell-Nr. FMTL8255-INT.0

R1010A

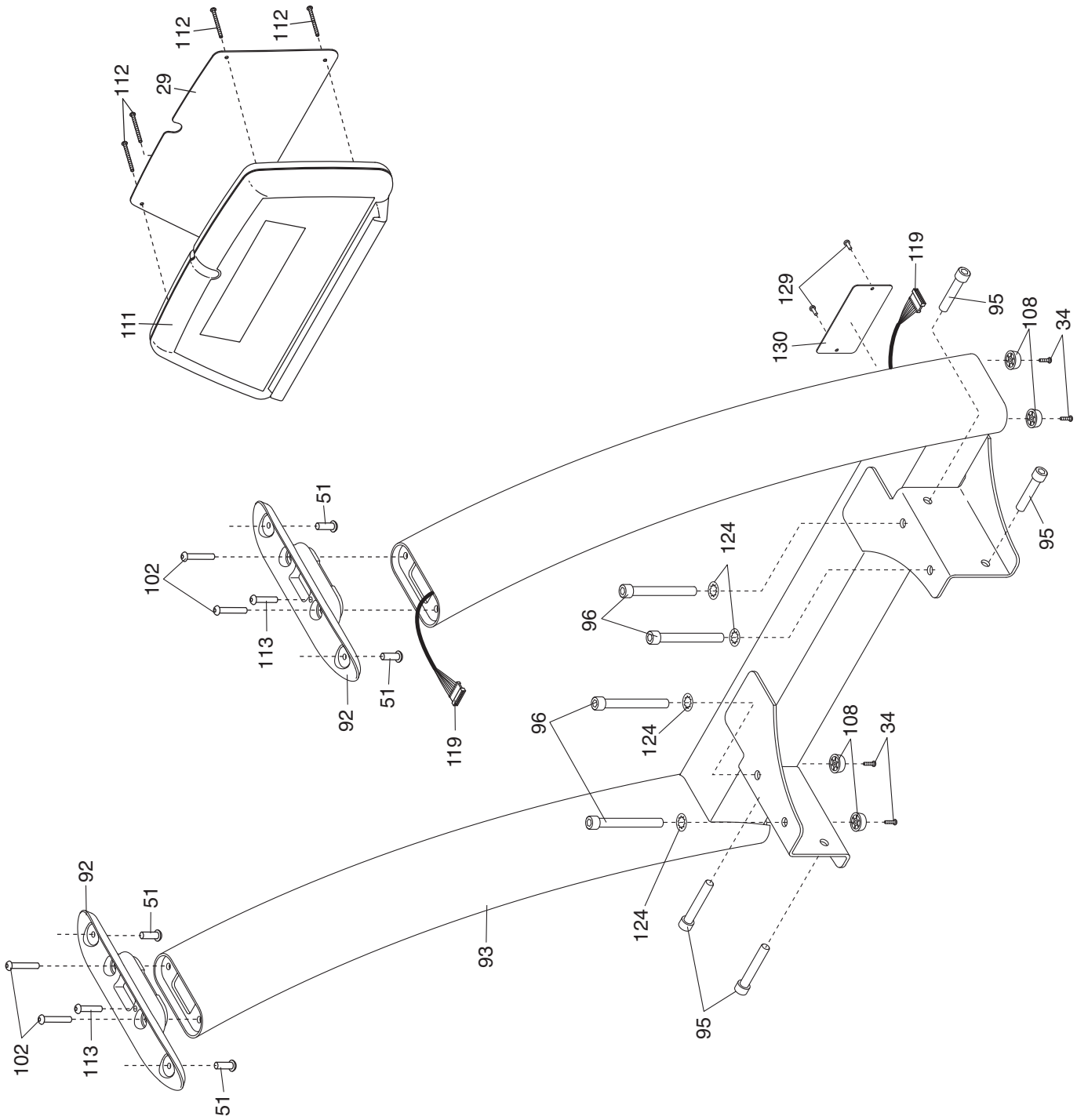

DETAILZEICHNUNG D—Modell-Nr. FMTL8255-INT.0
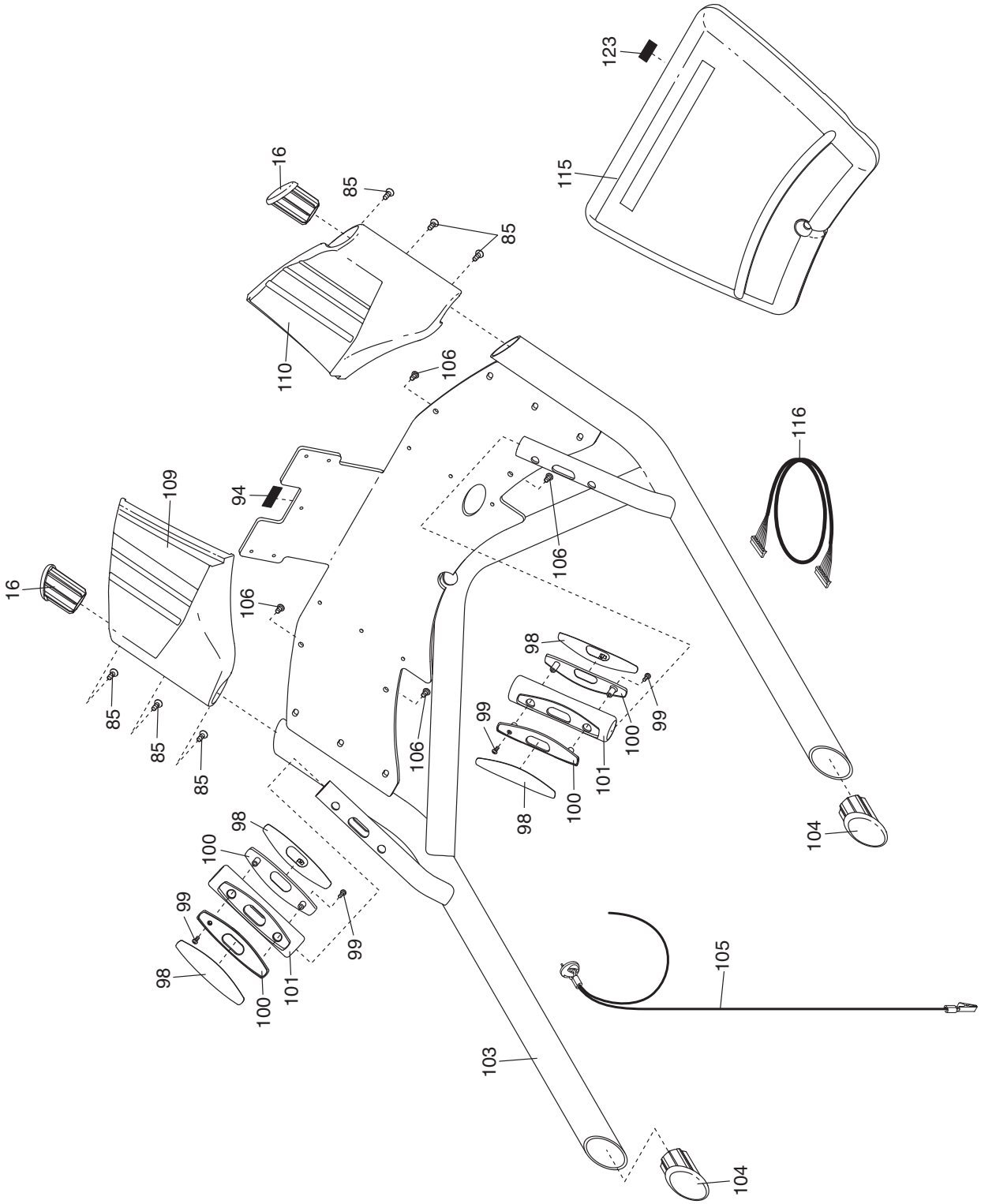
R1010A