DETAILZEICHNUNG A

R0409A

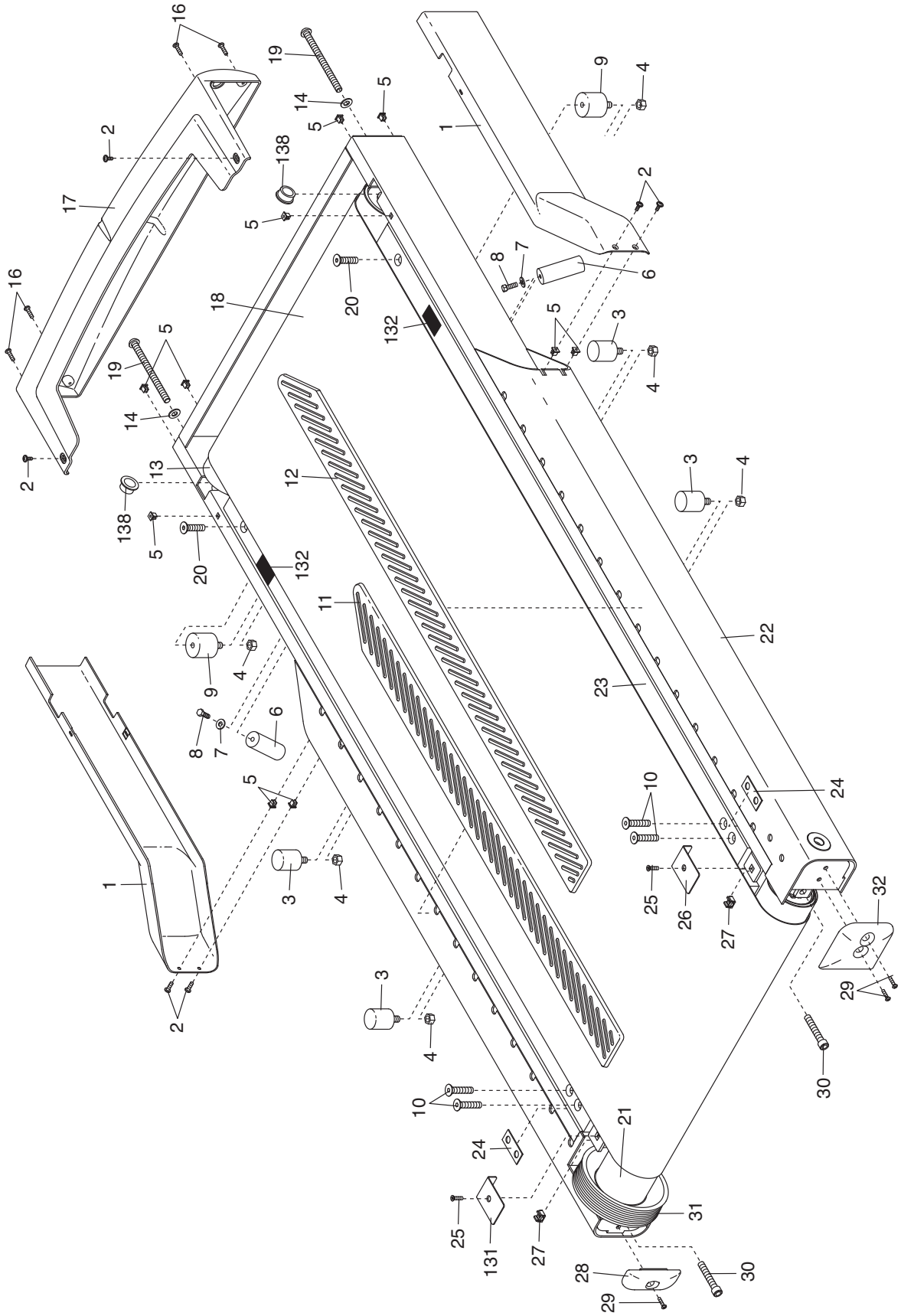

DETAILZEICHNUNG B

R0409A

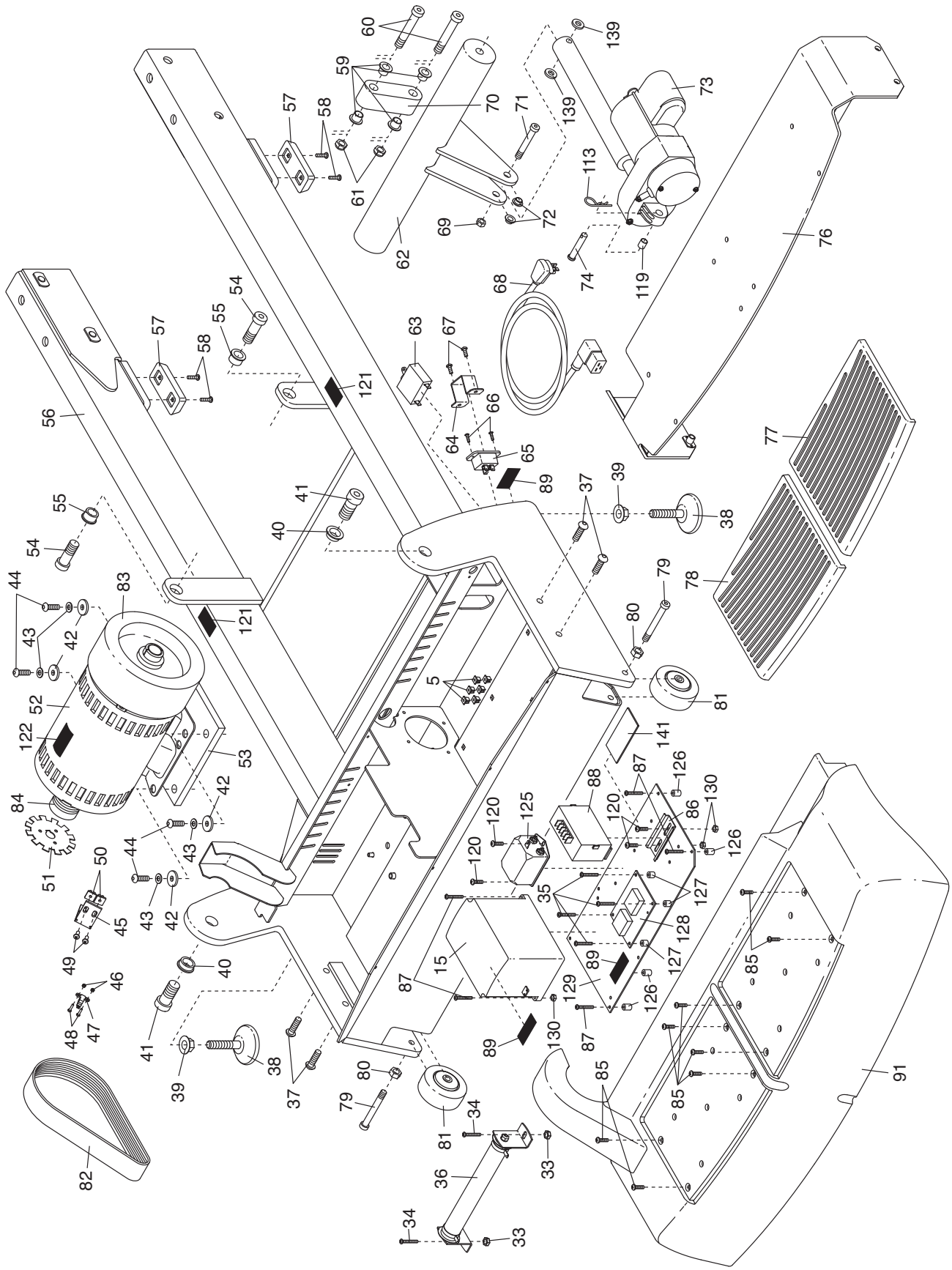

DETAILZEICHNUNG C

R0409A

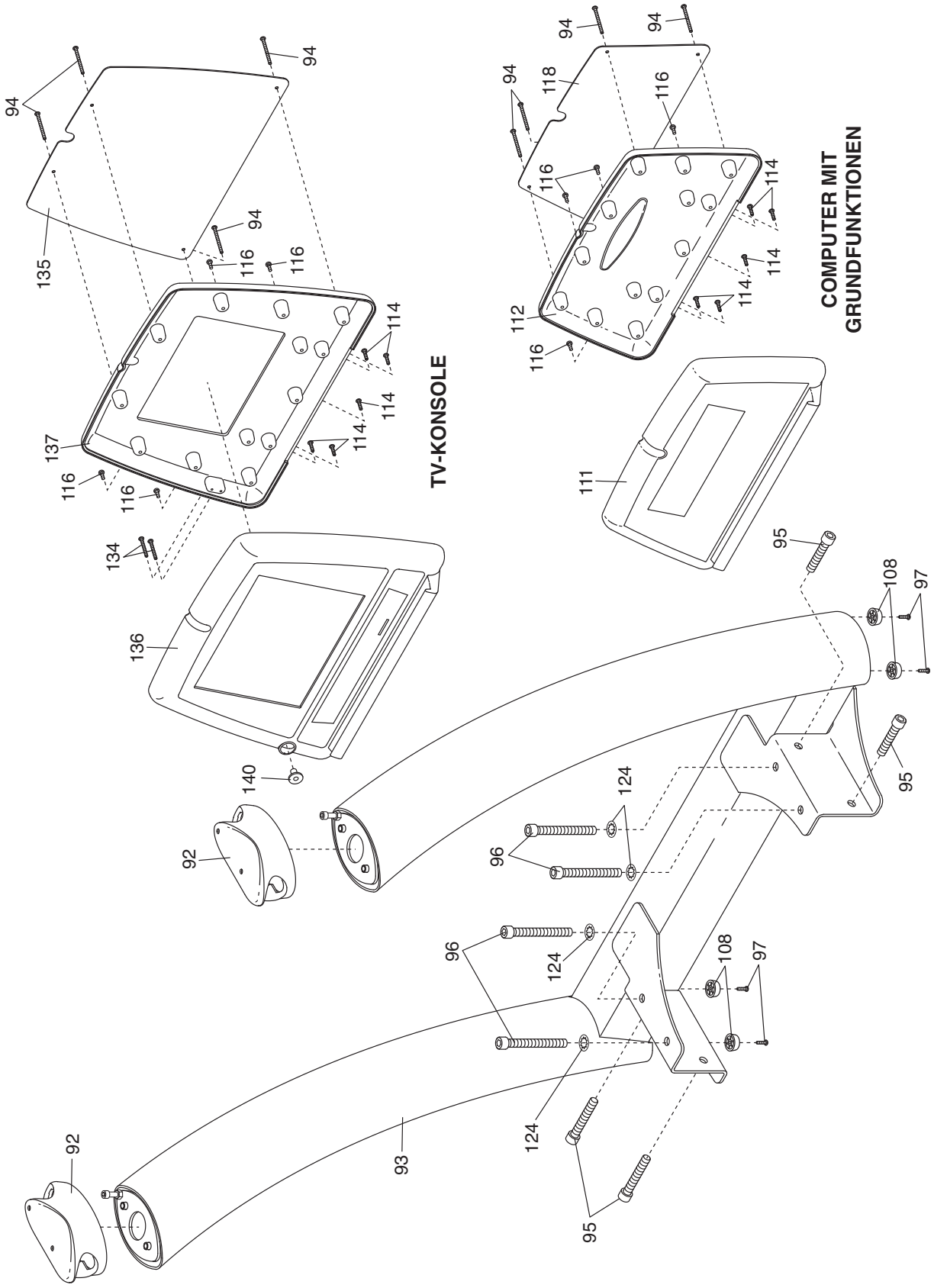

DETAILZEICHNUNG D
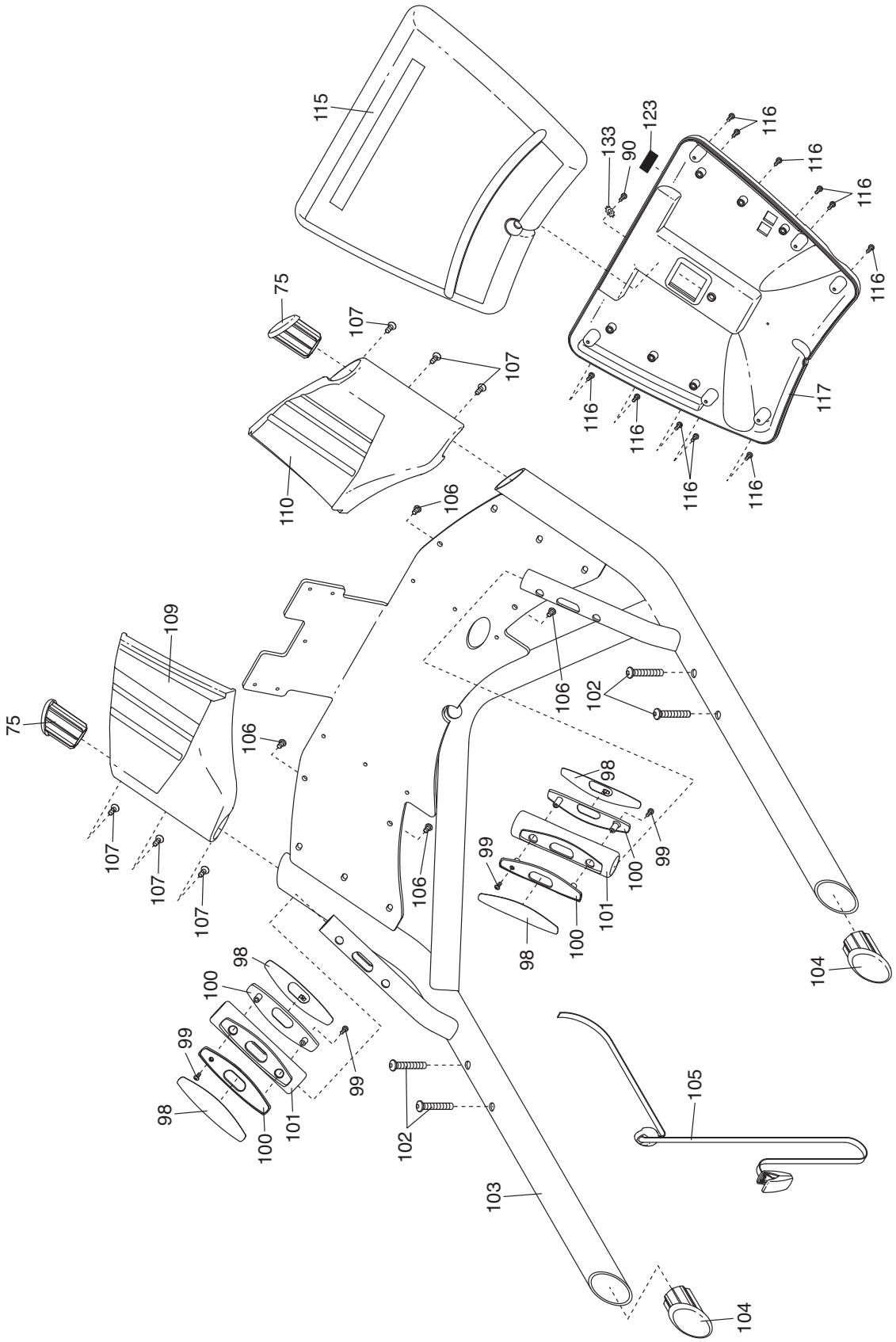
R0409A