DIBUJO DE LAS PIEZAS A

Nº de Modelo GETL80815.0 R0415A

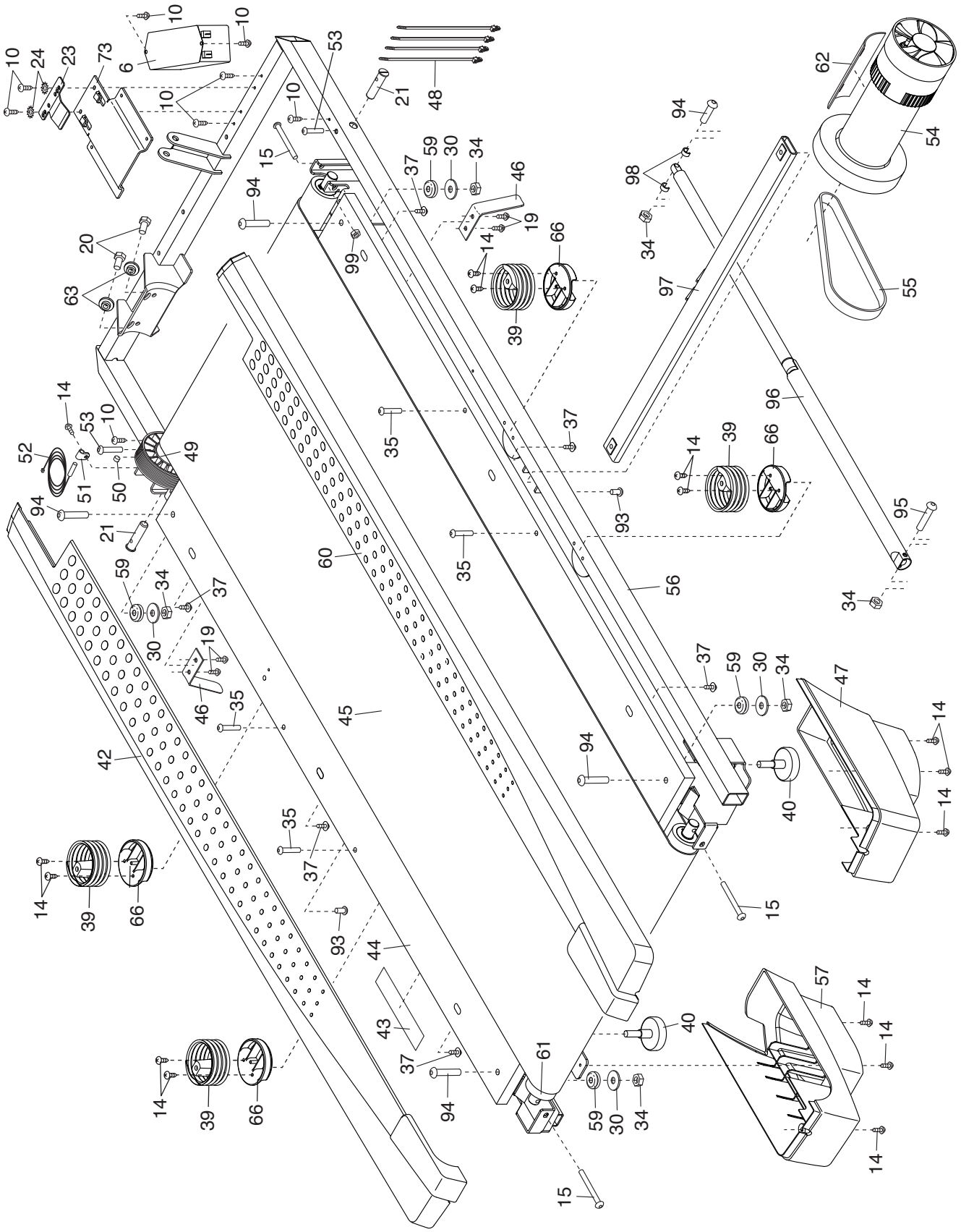

DIBUJO DE LAS PIEZAS B

Nº de Modelo GETL80815.0 R0415A

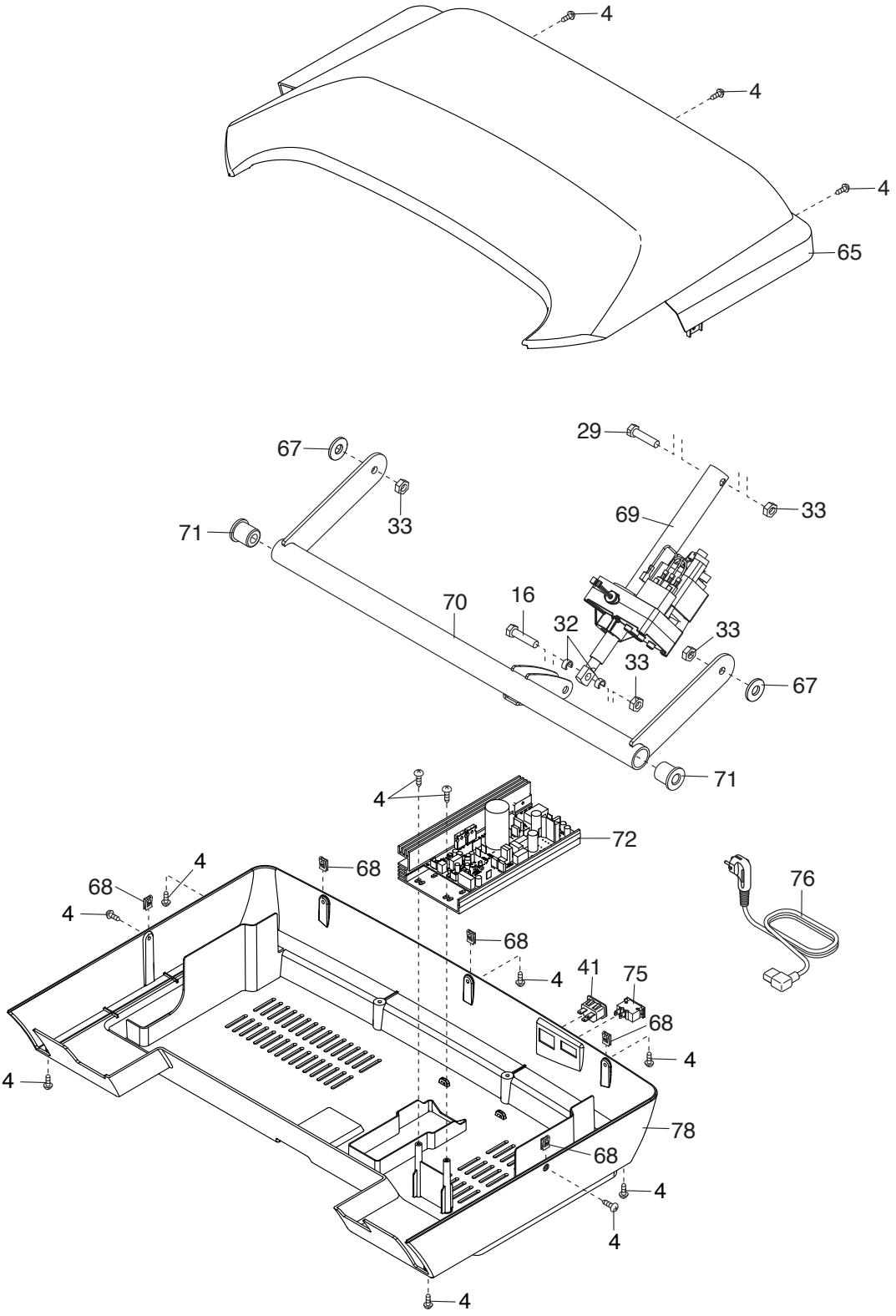

DIBUJO DE LAS PIEZAS C

Nº de Modelo GETL80815.0 R0415A

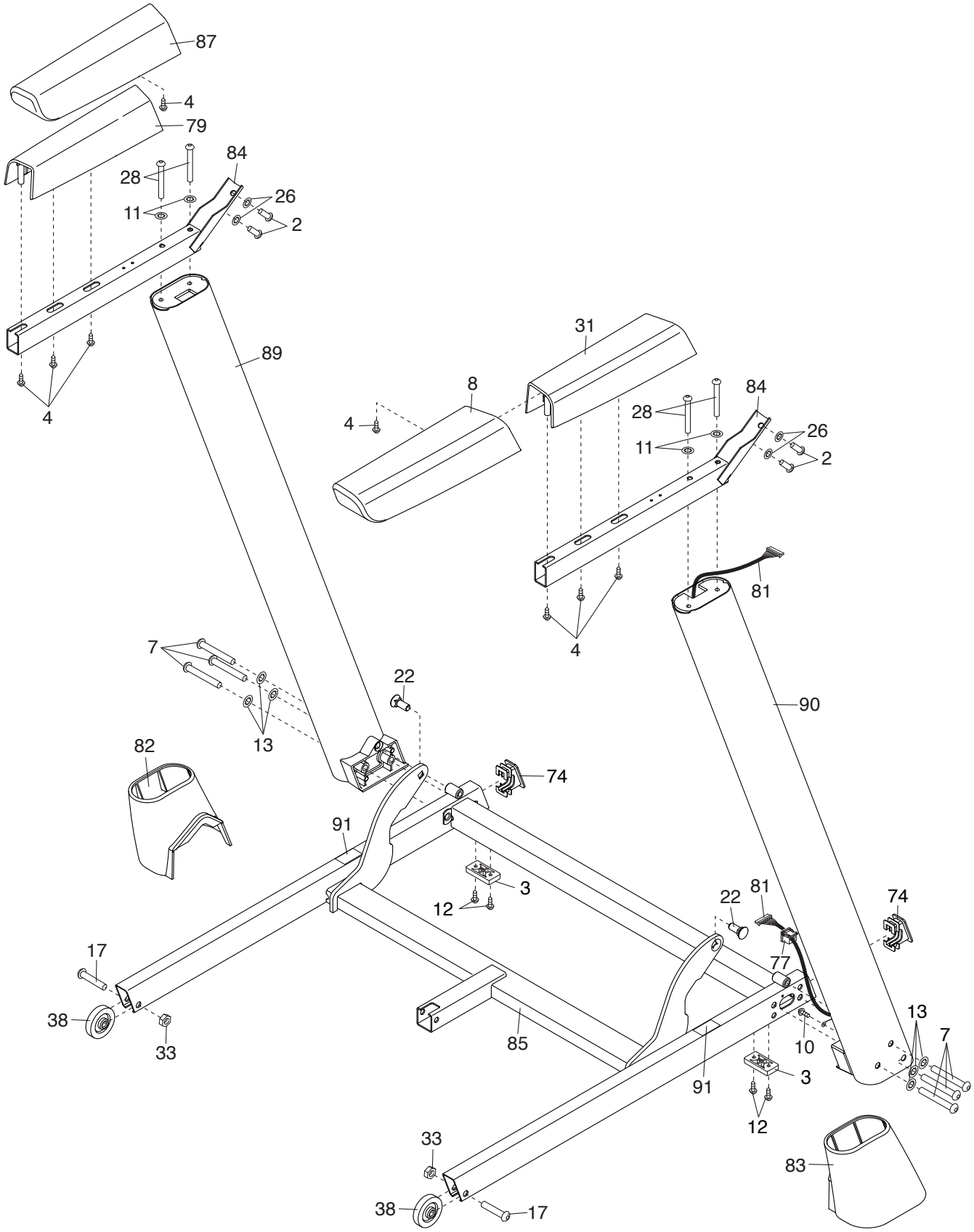

DIBUJO DE LAS PIEZAS D
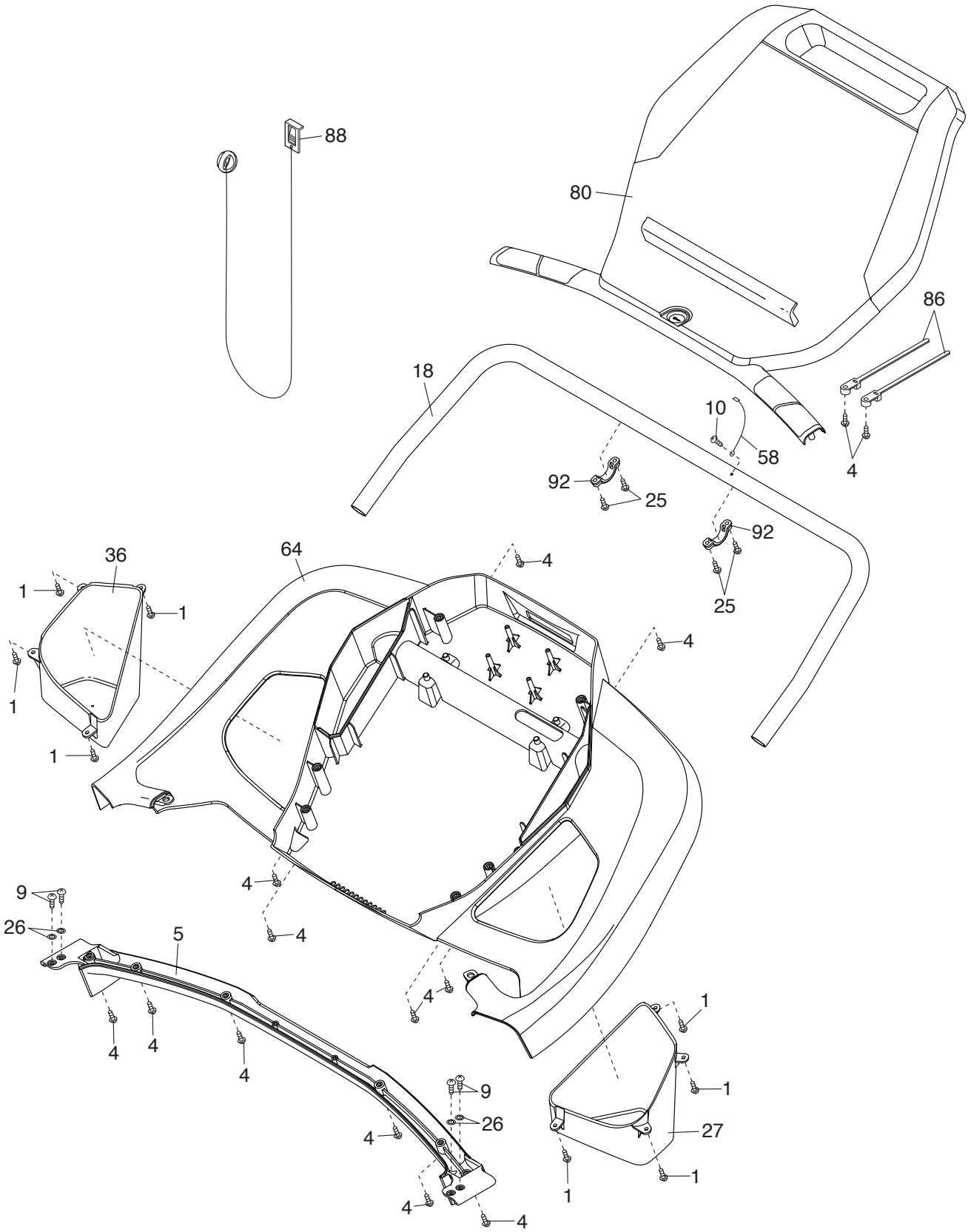
Nº de Modelo GETL80815.0 R0415A