# SCHÉMA DÉTAILLÉ A

N° du Modèle GGEL62915C.0 R1116A

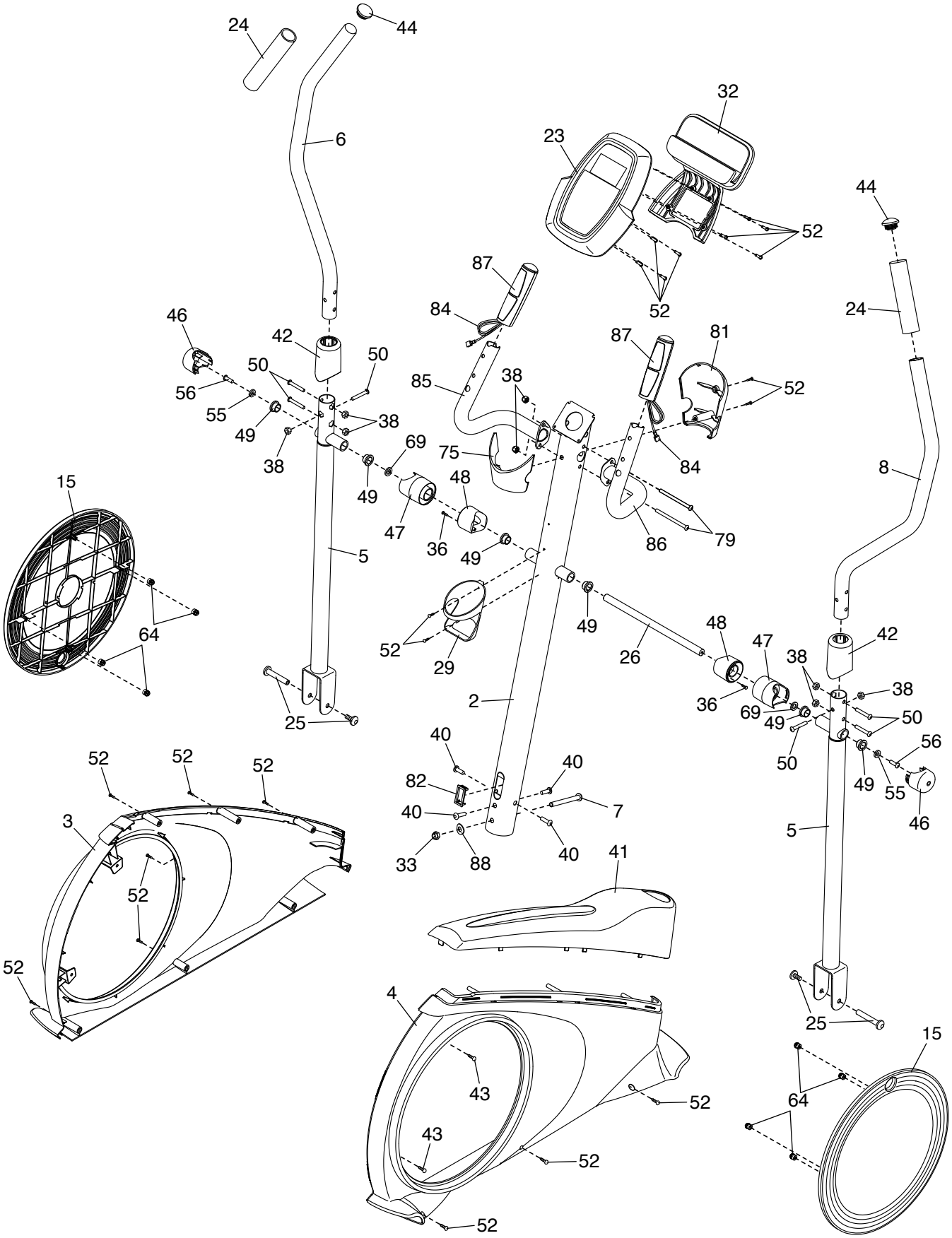

# SCHÉMA DÉTAILLÉ B
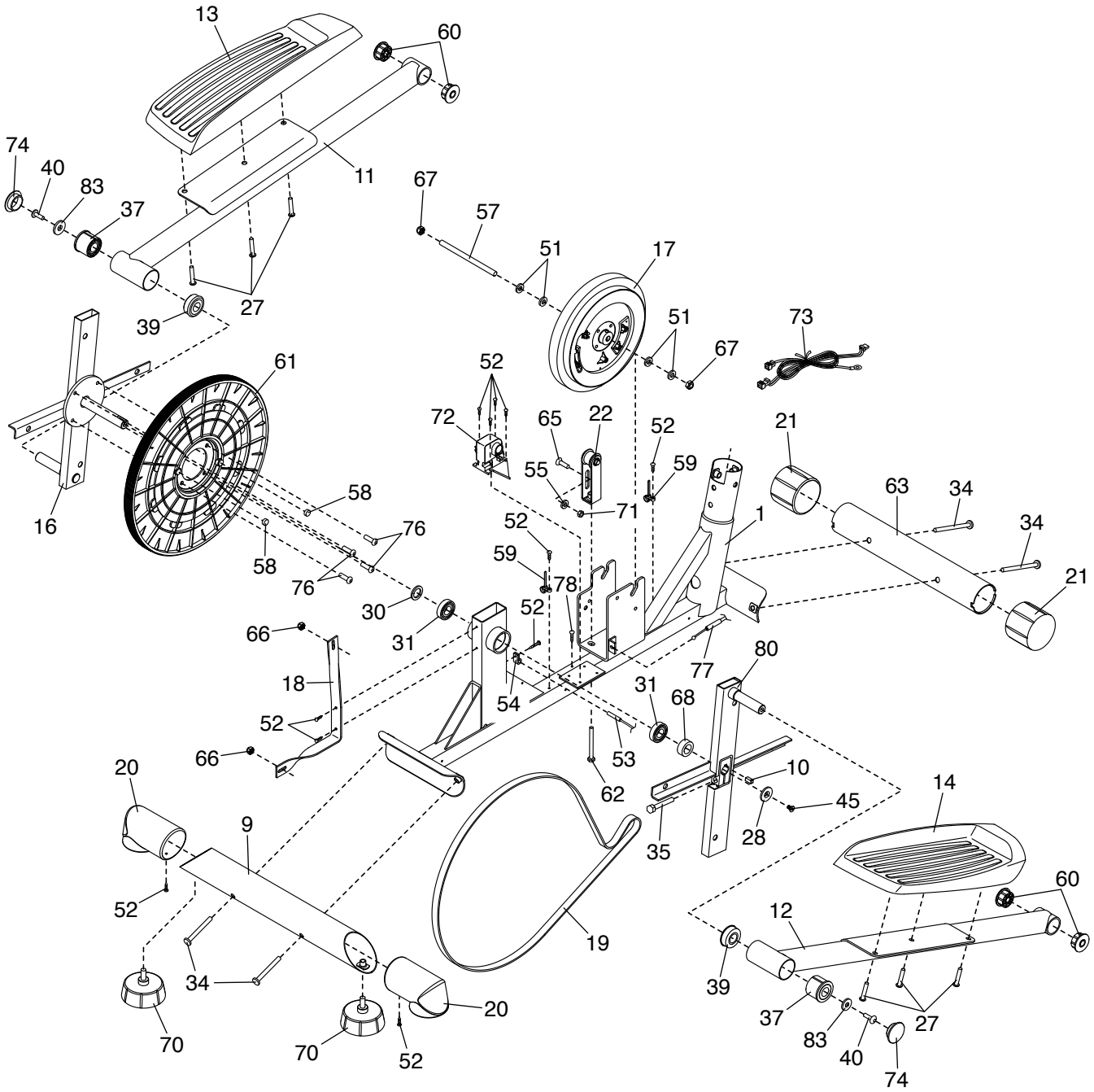
N° du Modèle GGEL62915C.0 R1116A