DIBUJO DE PIEZAS
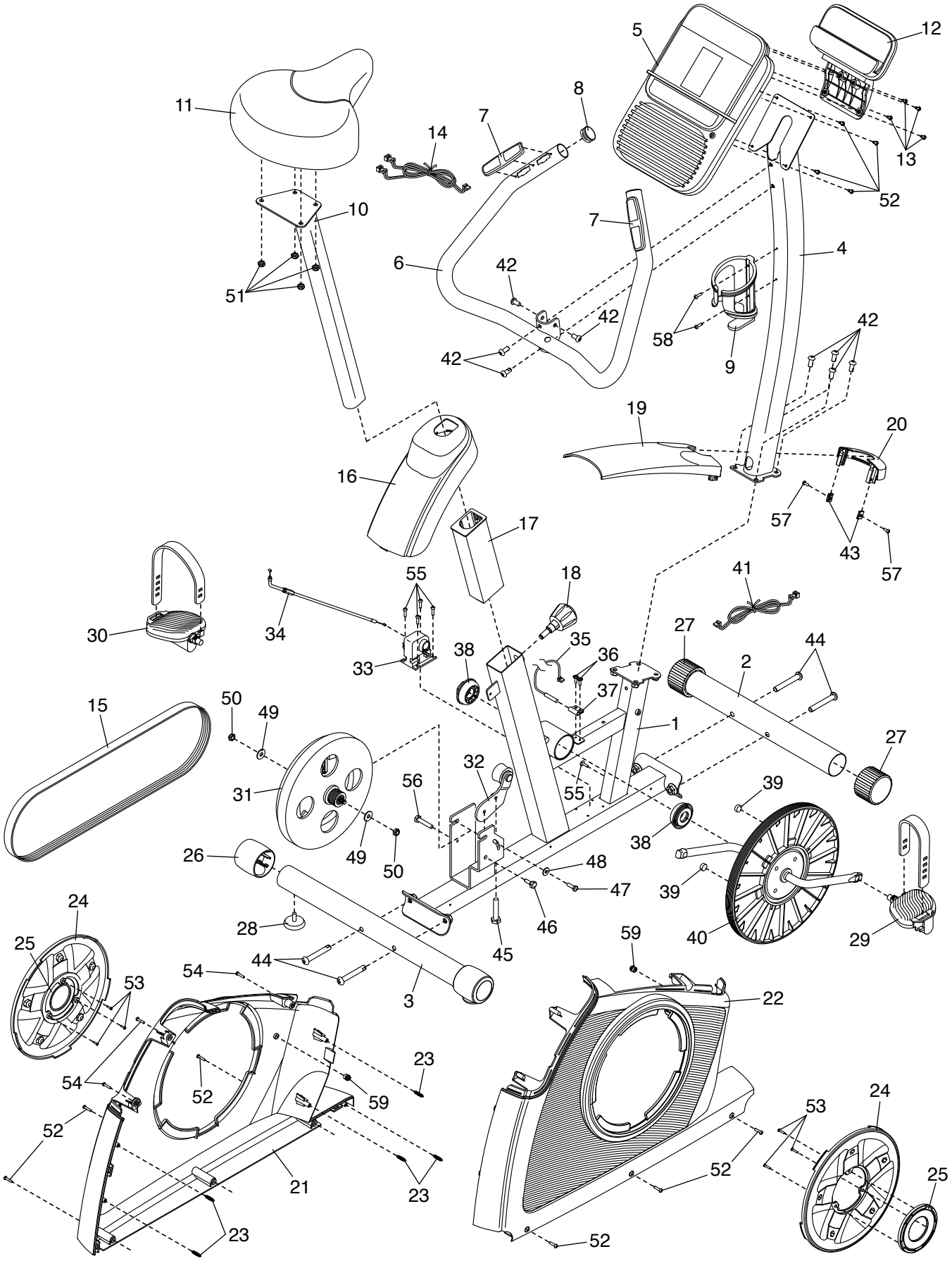
N.º de Modelo GGEX61615.0 R0617A