SCHÉMA DÉTAILLÉ—Nº. du Modèle GZFI8053.5
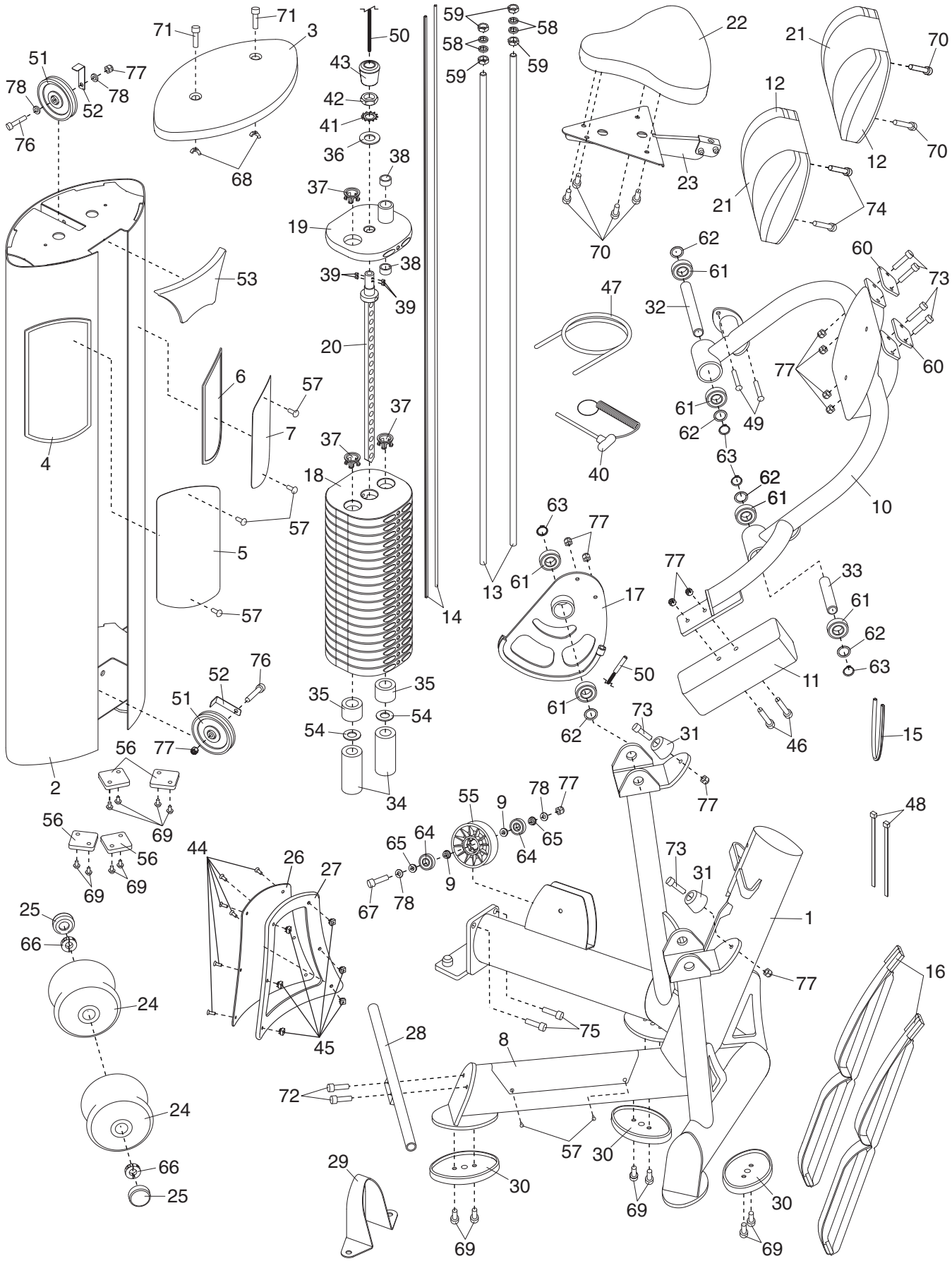
R1206A