DETAILZEICHNUNG—Modell-Nr. GZFI8053.5
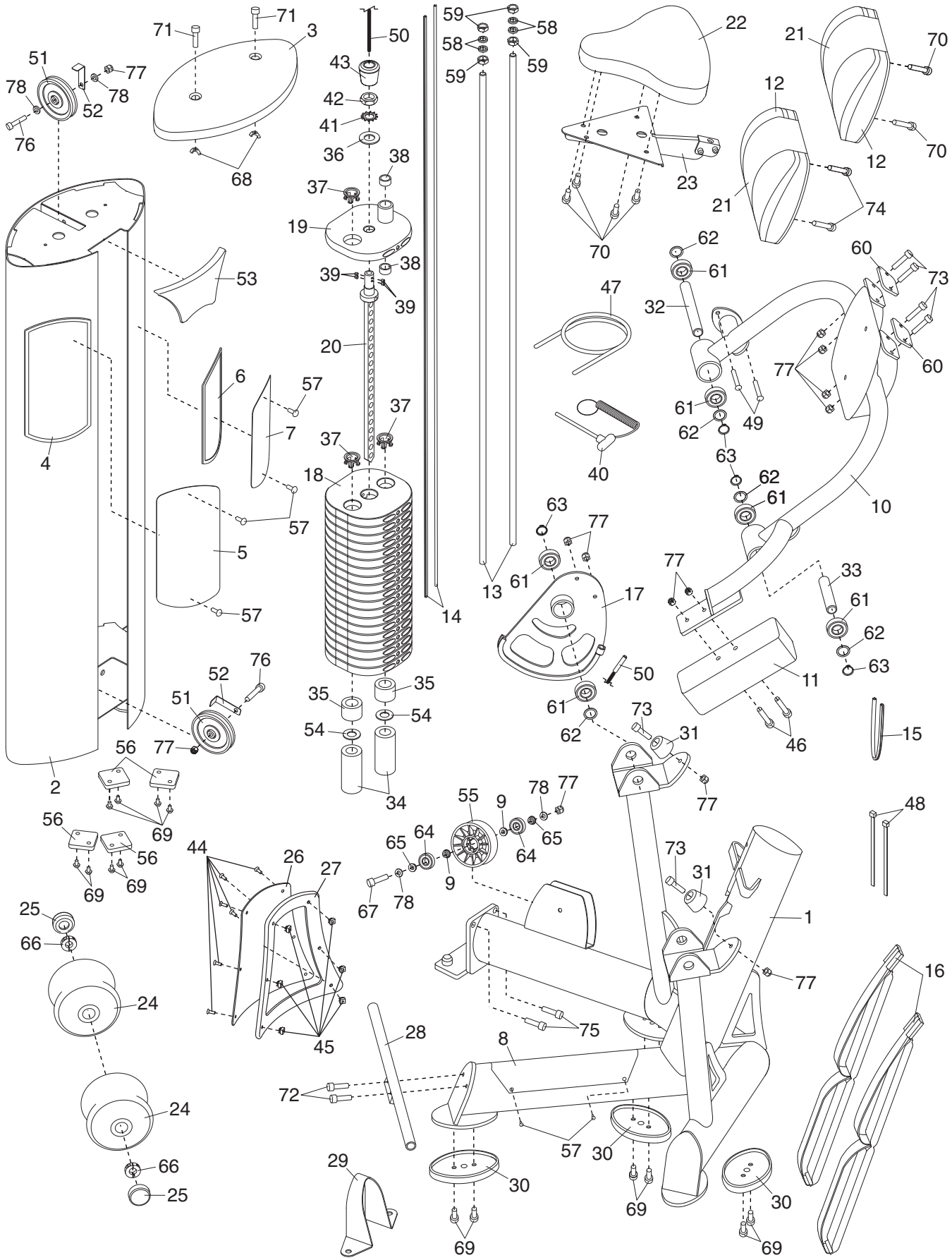
R1206A