DISEGNO ESPLOSO—Modello Nº GZFI8053.5
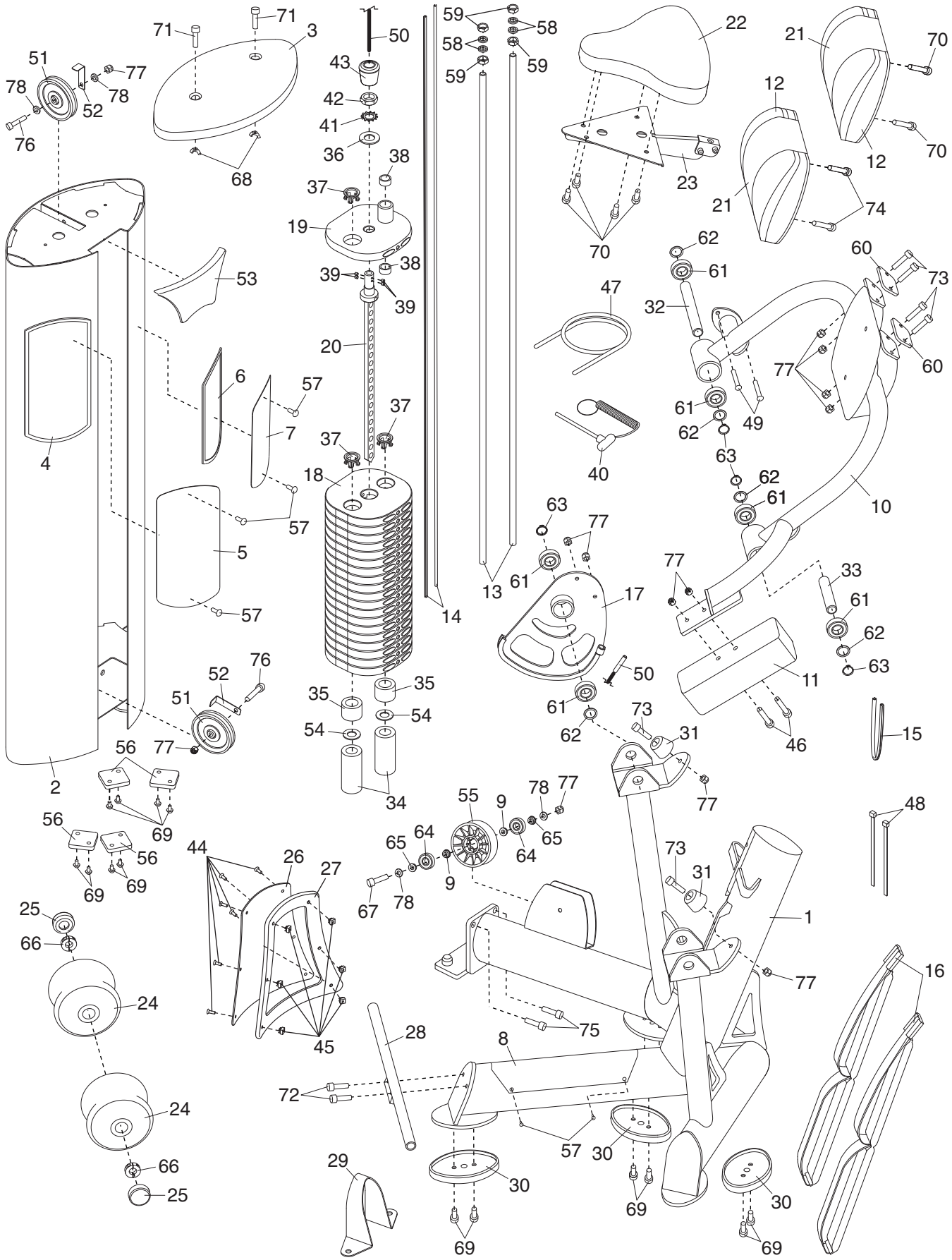
R1206A