SCHÉMA DÉTAILLÉ—Nº. du Modèle. GZFI8125.0
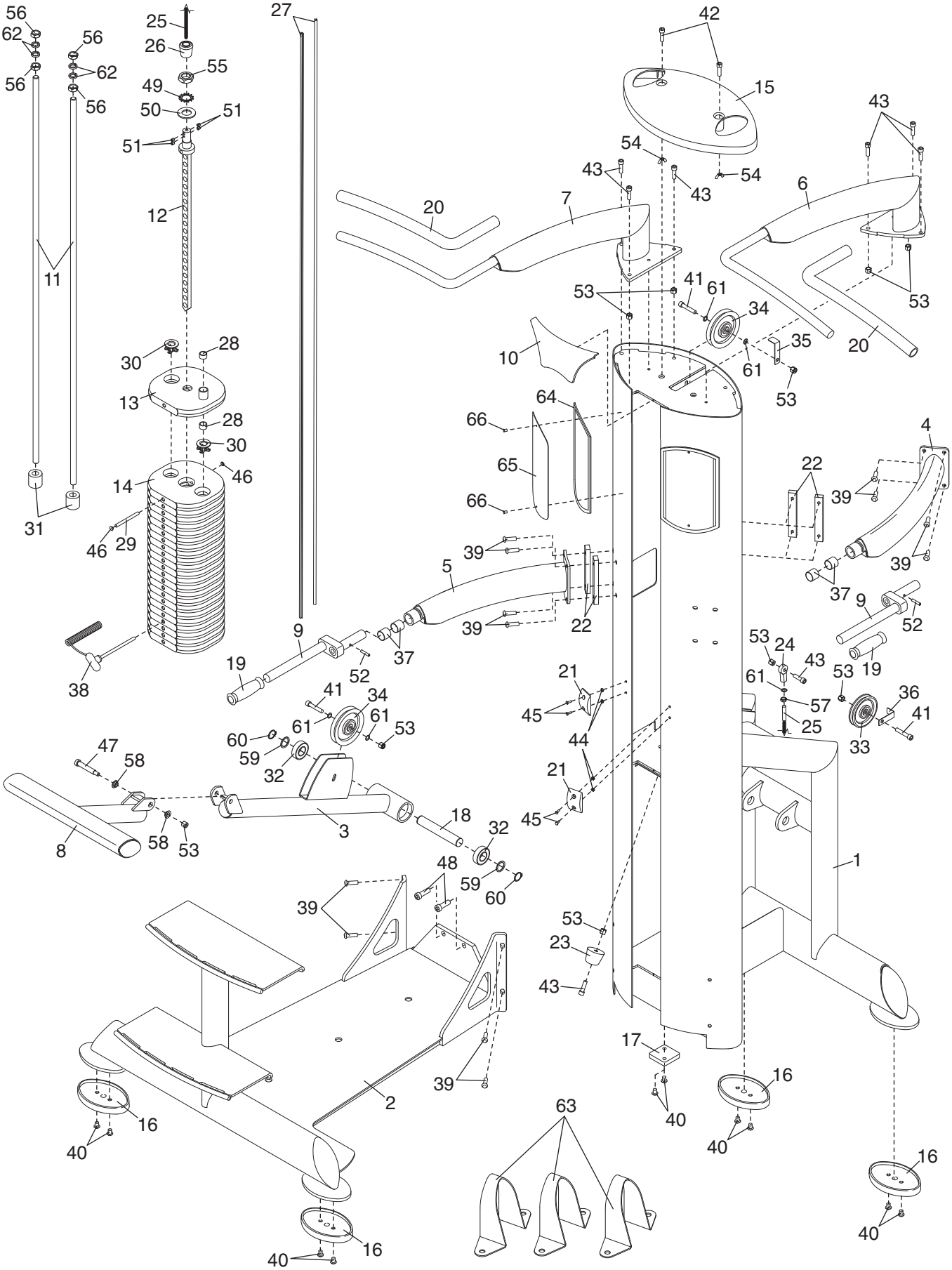
R0406A