分解图 A — 型号 HITL49406.0

R0108A

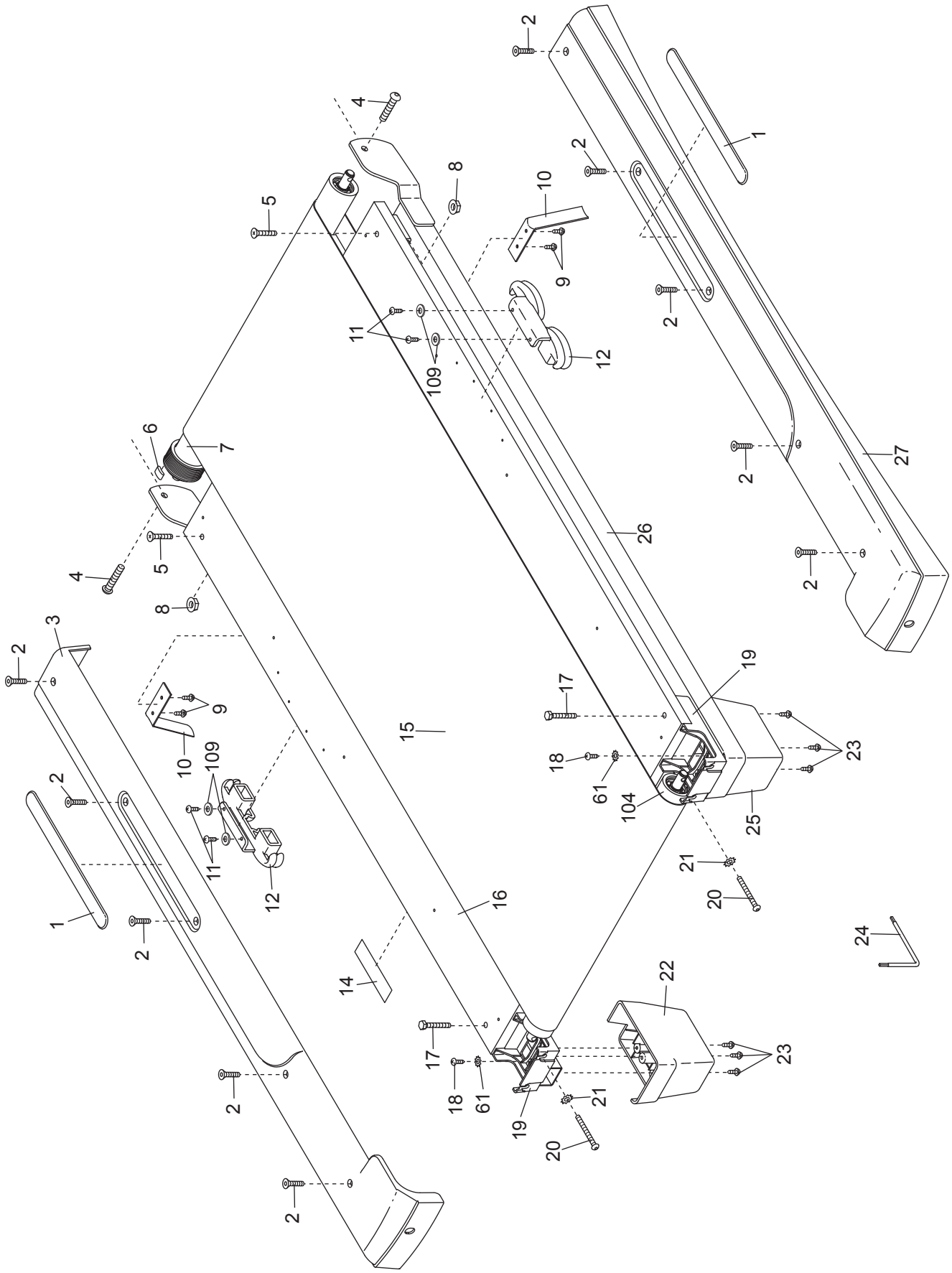

分解图 B — 型号 HITL49406.0

R0108A

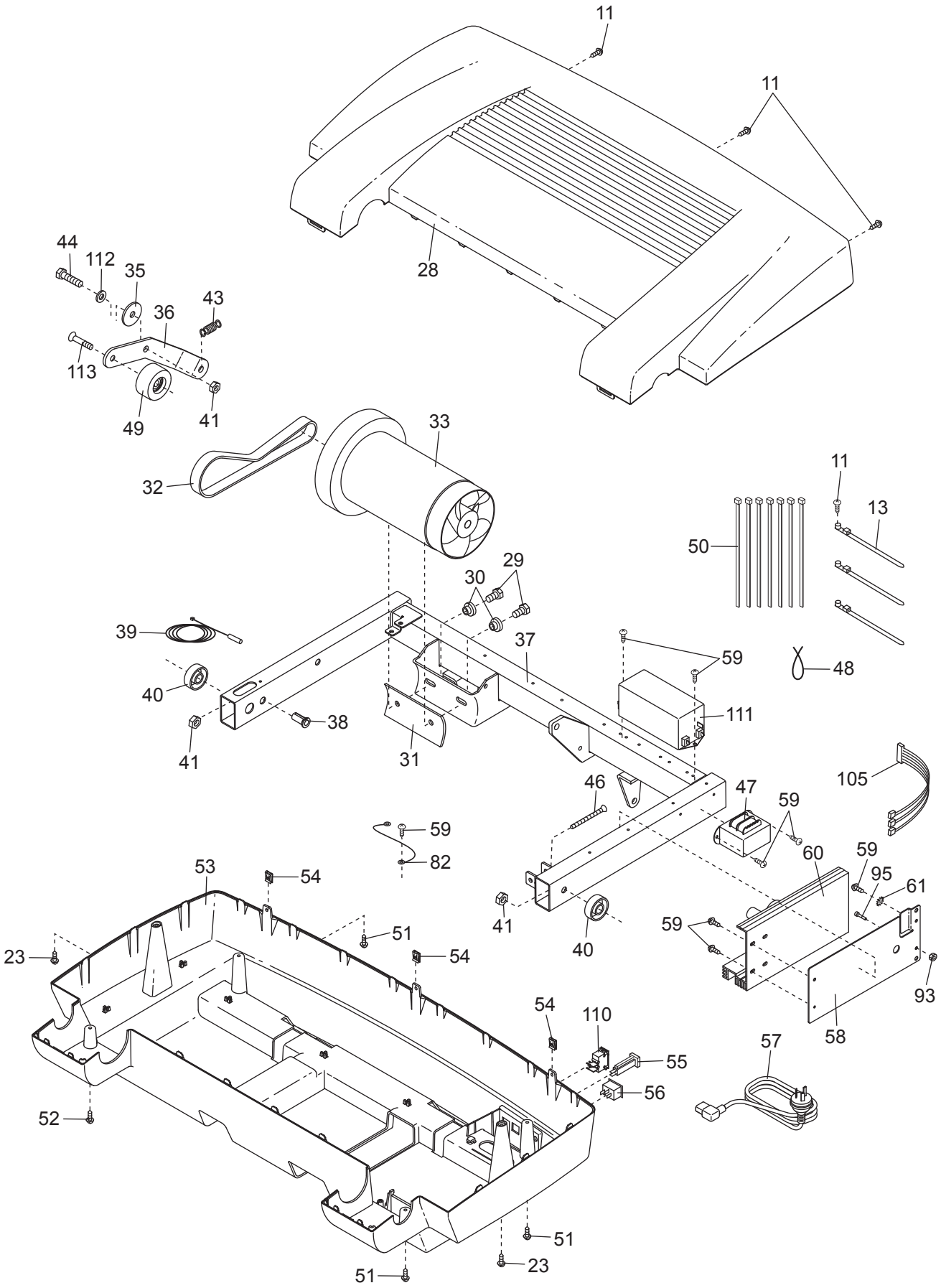

分解图 C — 型号 HITL49406.0

R0108A

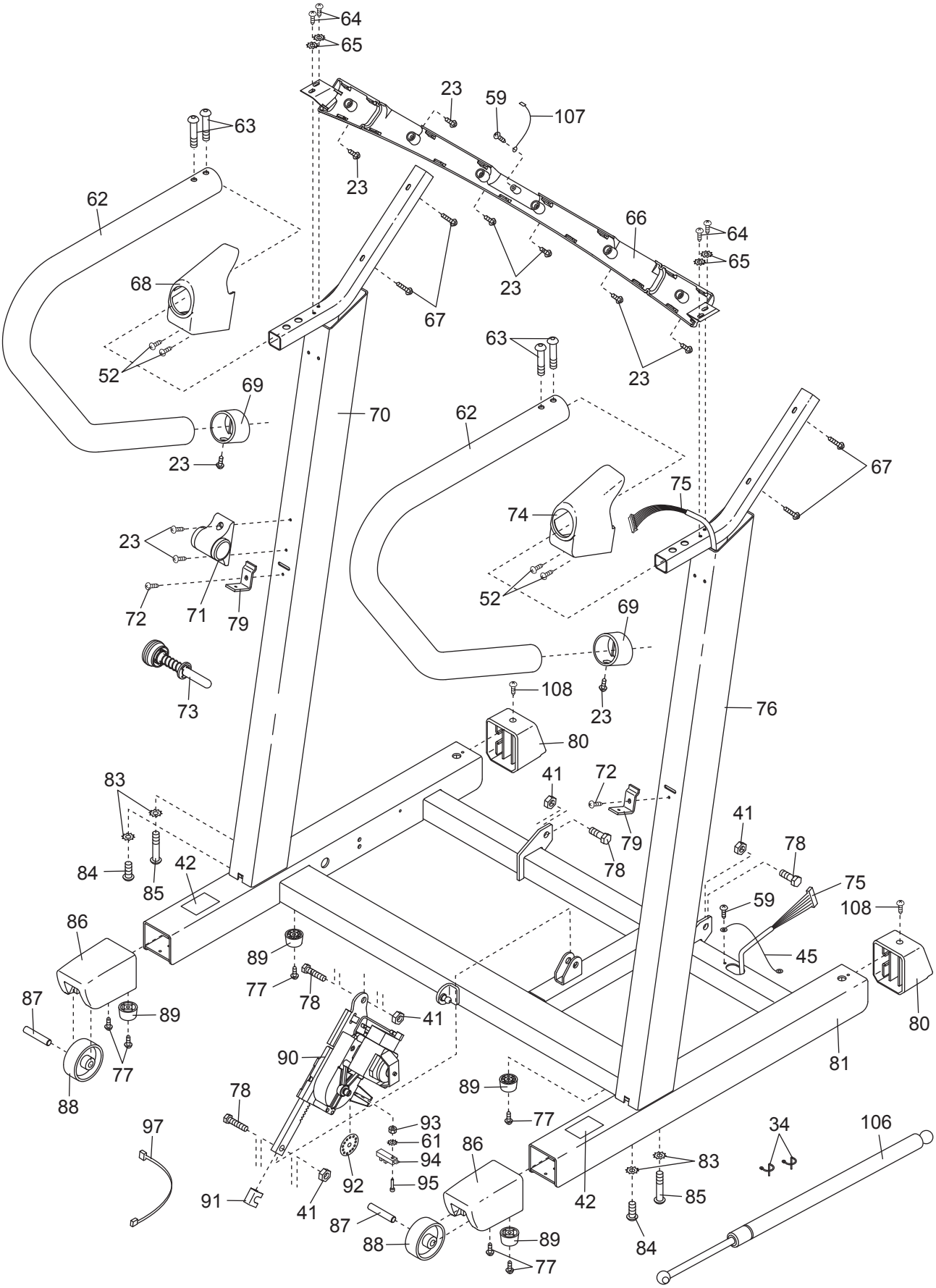

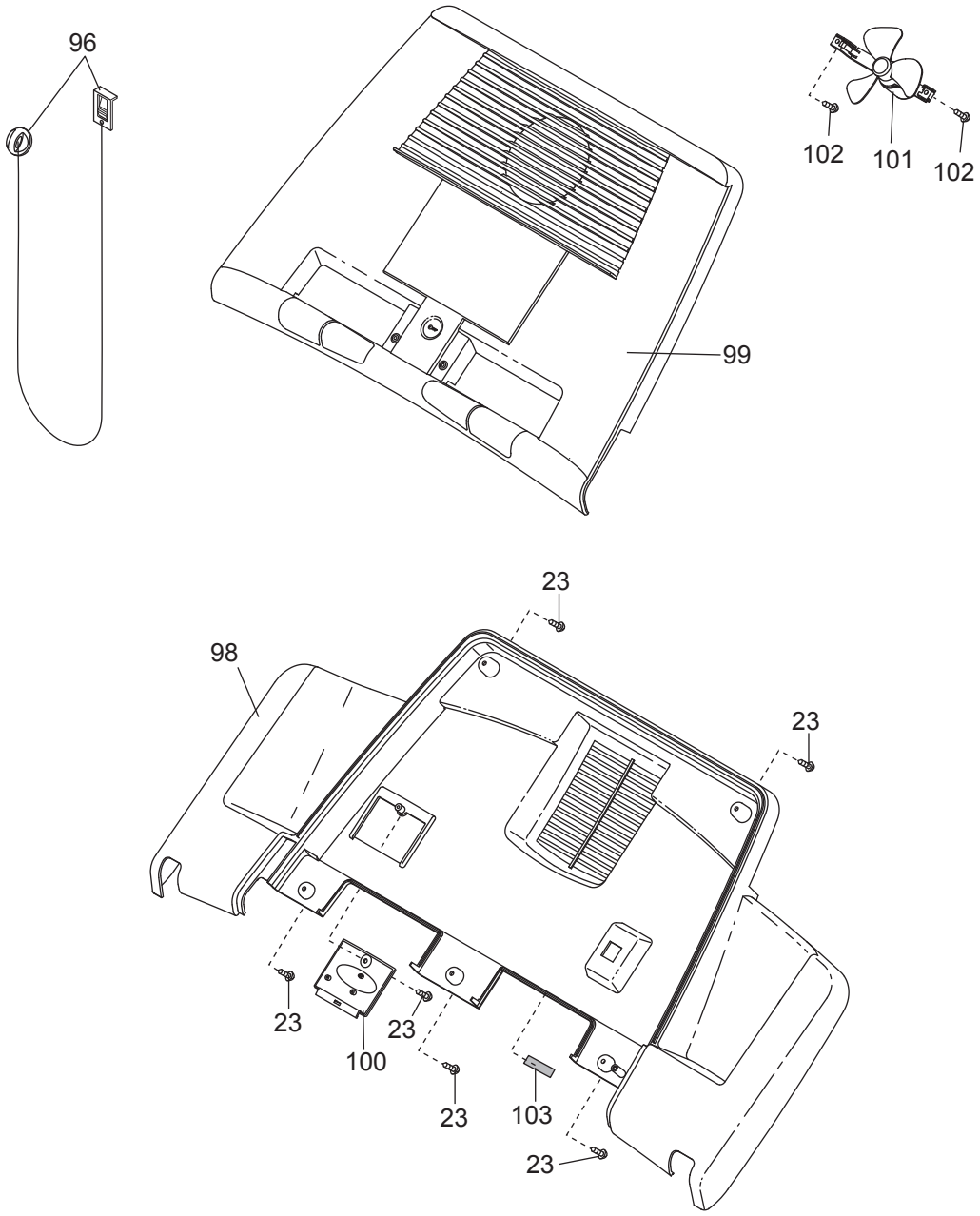
96
99
102
101
102
23
98
23
23
23
100
23
103
23