EXPLODED DRAWING—Model No. HRE99940

R0204A

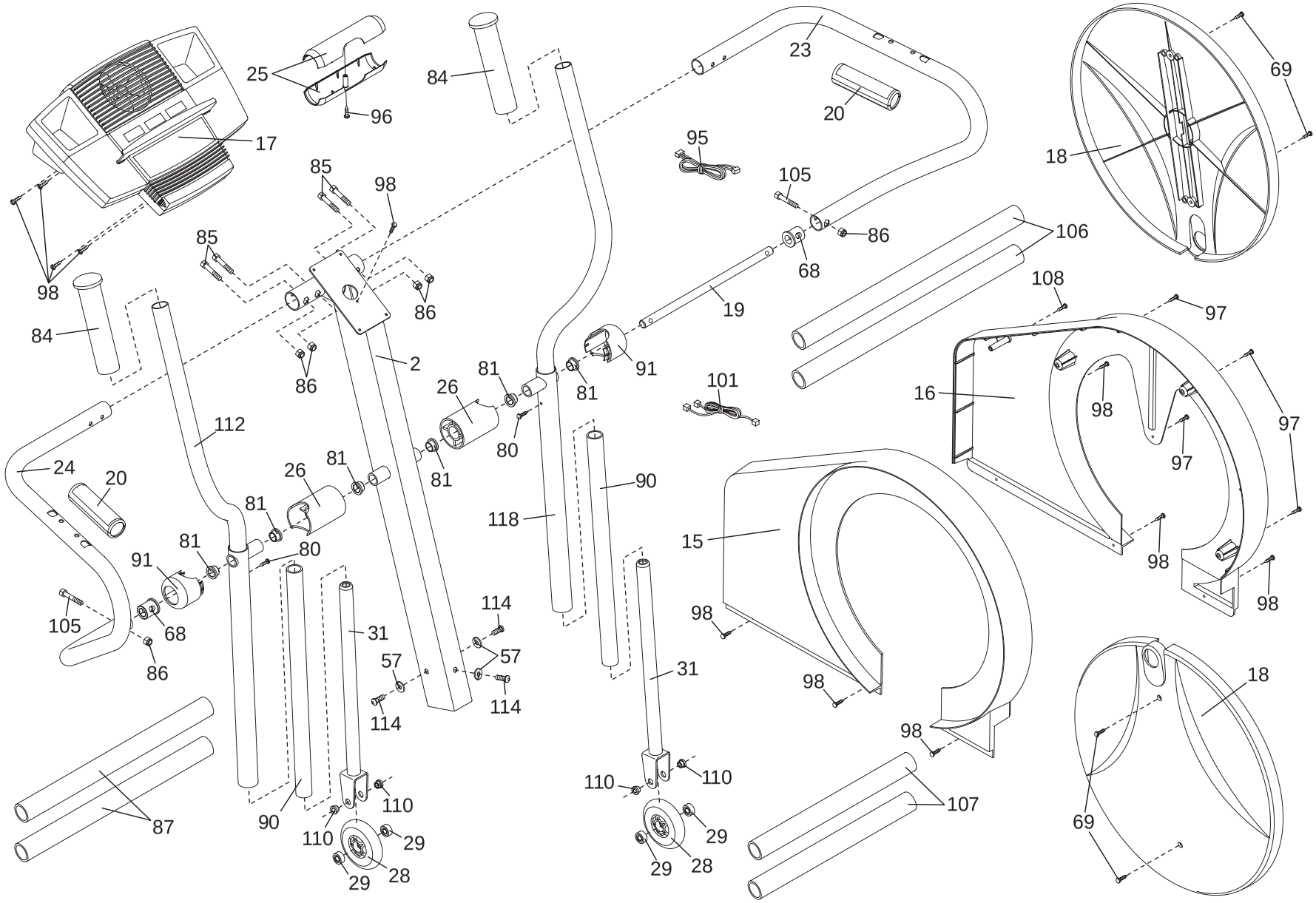

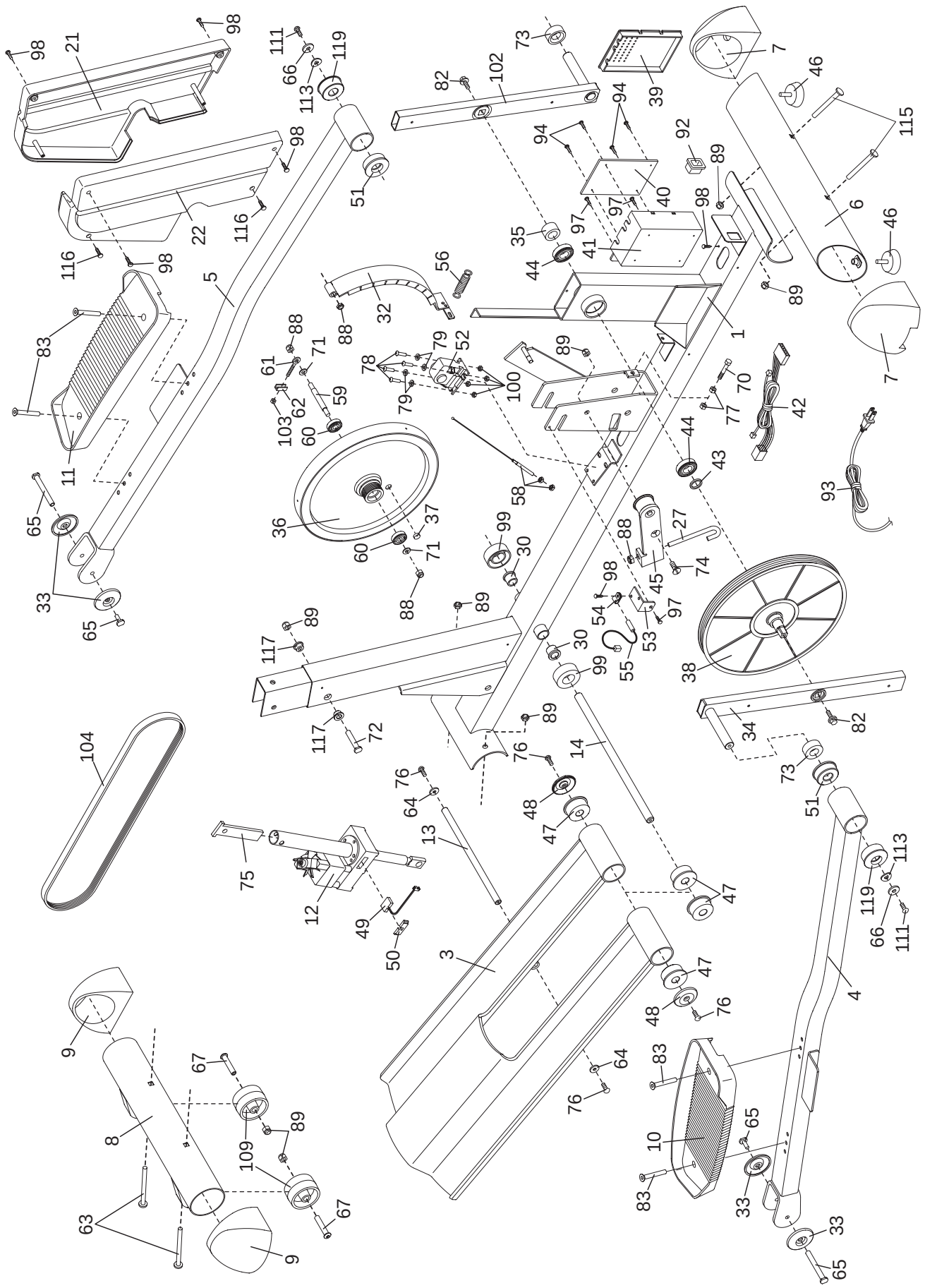
98
21
98
111
66
113
119
73
82
102
39
7
46
115
94
94
92
89
98
40
97
97
6
46
35
41
44
51
22
116
116
98
5
56
32
88
89
1
7
83
88
71
61
79
52
78
100
89
70
42
77
62
59
103
60
79
44
43
11
58
93
65
36
37
99
27
60
71
30
88
74
45
98
33
88
89
54
97
53
65
89
30
117
99
55
38
89
34
82
117
72
76
14
104
73
76
64
48
51
47
13
113
75
47
119
12
66
111
49
50
3
47
4
48
76
9
64
83
67
76
8
65
10
109
89
83
33
63
67
33
9
65