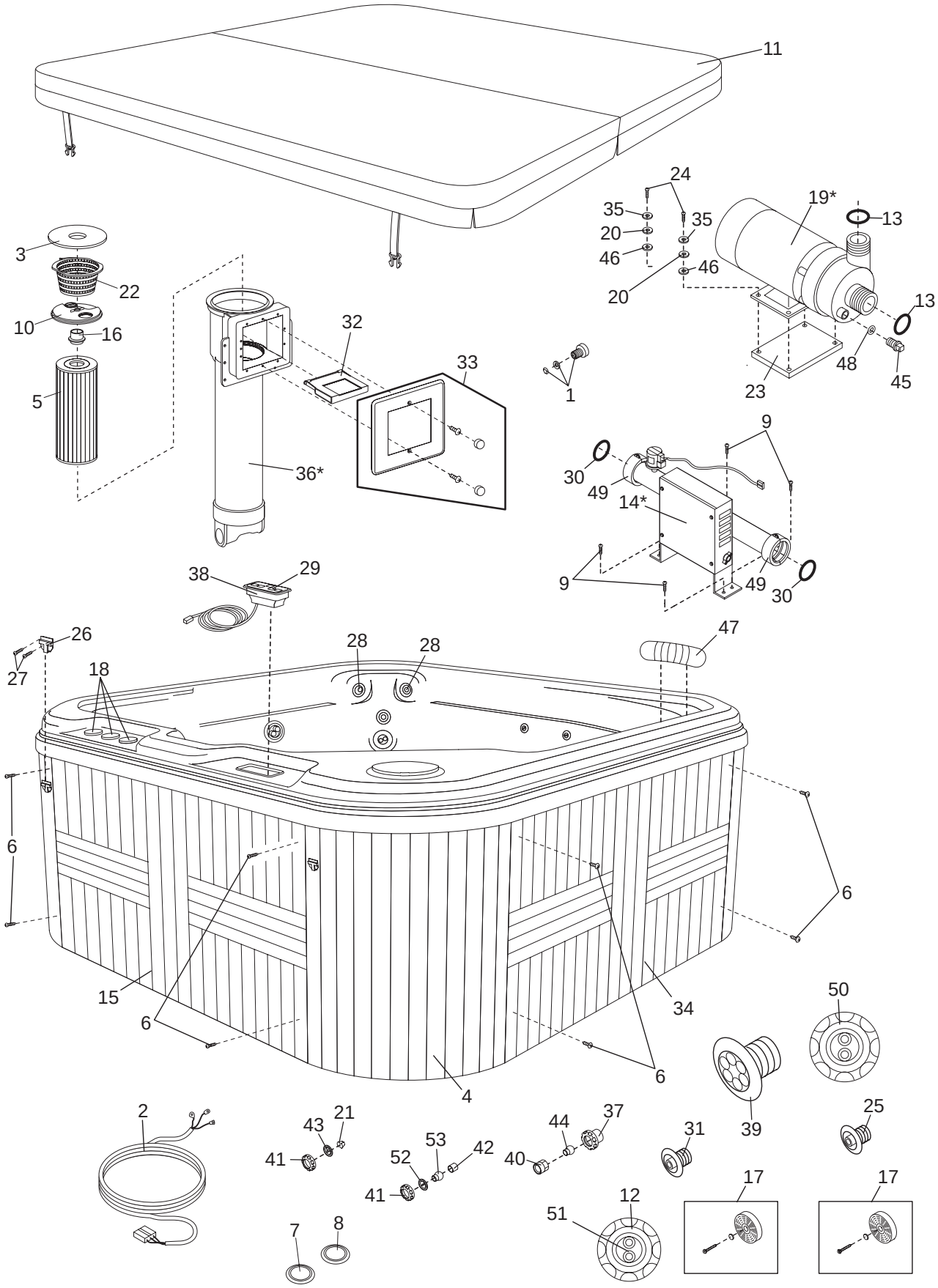
11
24
35
35
20
46
46
20
19*
13
13
48
45
23
3
22
10
16
5
32
33
36*
1
9
30
49
14*
9
49
30
38
29
26
27
18
28
28
47
6
6
15
6
34
6
4
50
2
43
21
41
52
53
42
41
44
37
40
31
39
25
17
17
12
51
7
8