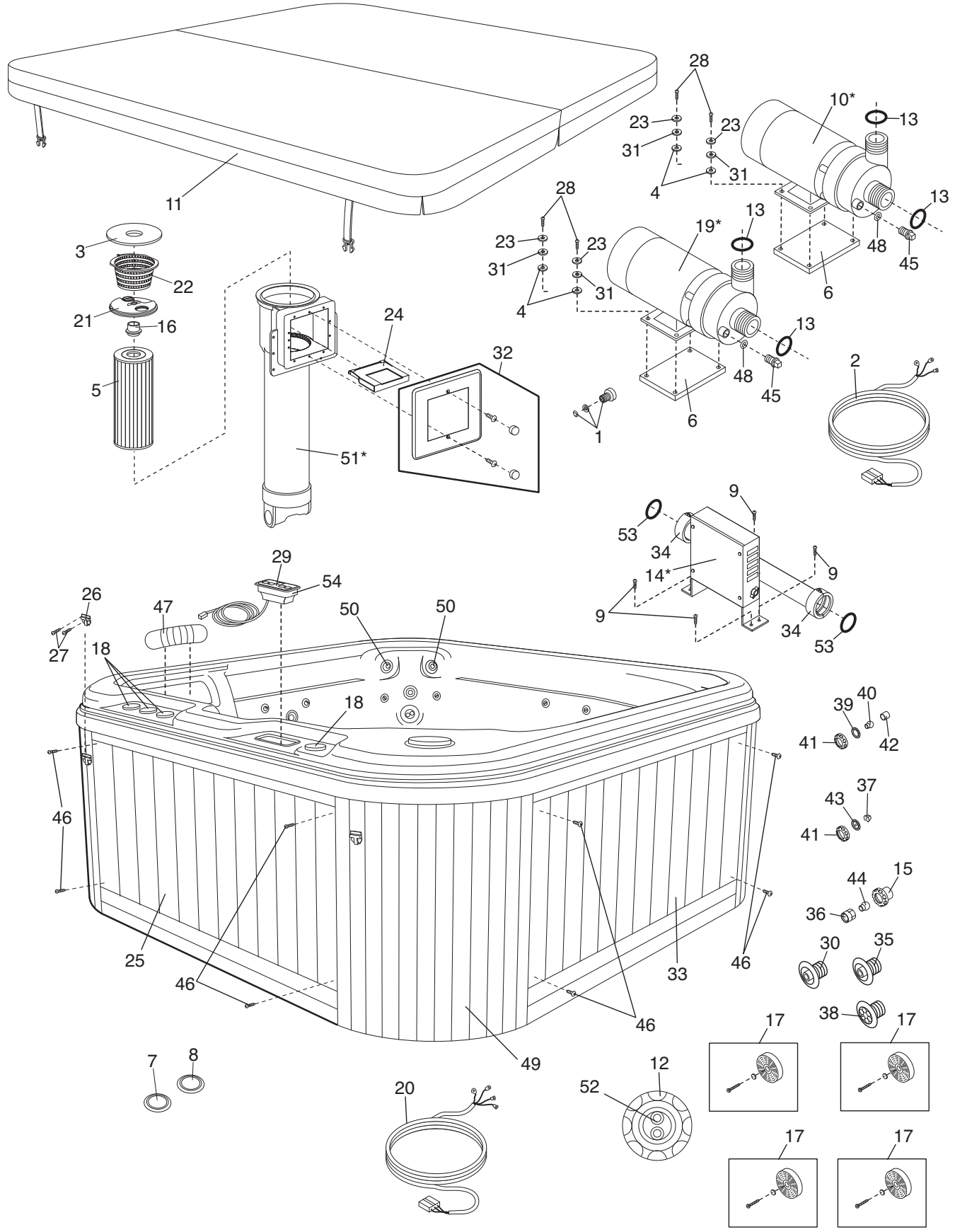
28
10*
13
23
23
31
31
4
11
28
13
19*
13
23
23
31
31
4
48
45
6
3
22
21
16
24
32
13
48
45
2
5
1
6
51*
9
53
34
14*
9
9
34
53
29
54
26
47
50
50
27
18
18
39
40
41
42
46
37
43
41
15
44
36
25
30
35
46
33
46
46
38
17
17
7
8
49
12
20
52
17
17