EXPLODED DRAWING—Model No. IMTL22990

R01099A

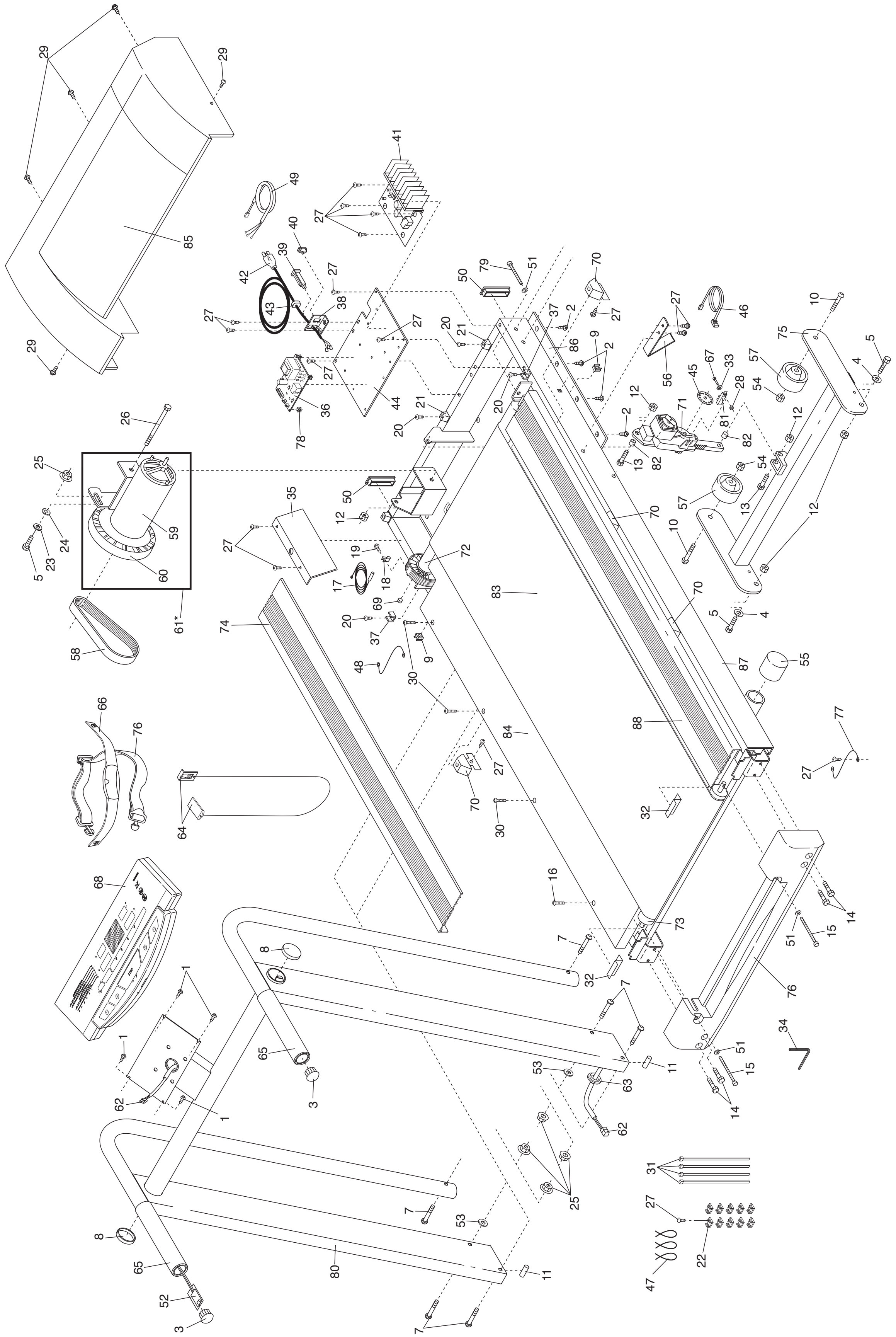
29
29
29
29
85
41
49
27
40
39
42
43
38
27
27
27
27
36
78
44
50
79
51
70
37
2
27
20
21
86
9
2
21
20
20
27
46
56
27
10
75
5
4
57
45
67
33
28
12
71
81
54
2
82
82
13
12
54
57
13
10
12
26
25
24
23
5
59
60
61*
58
35
27
50
12
19
17
18
72
83
69
20
37
9
48
30
74
70
70
5
4
87
55
88
84
27
70
30
77
27
32
66
76
64
16
68
73
14
51
15
7
76
8
32
7
1
1
65
3
62
1
53
63
11
62
34
51
15
14
25
31
27
22
47
7
53
8
65
80
11
52
3
7