EXPLODED DRAWING—Model No. IMTL315040

R0704B

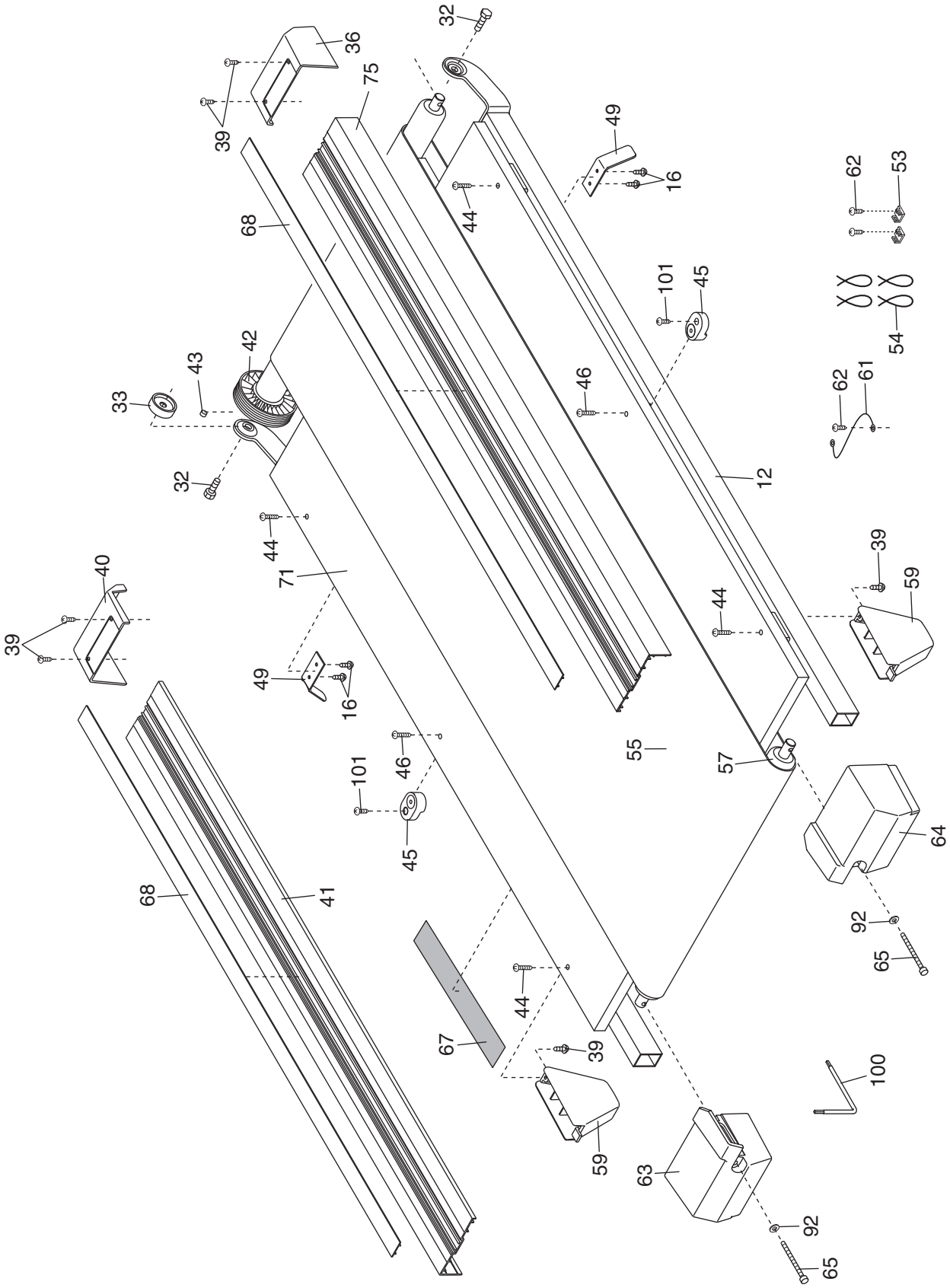

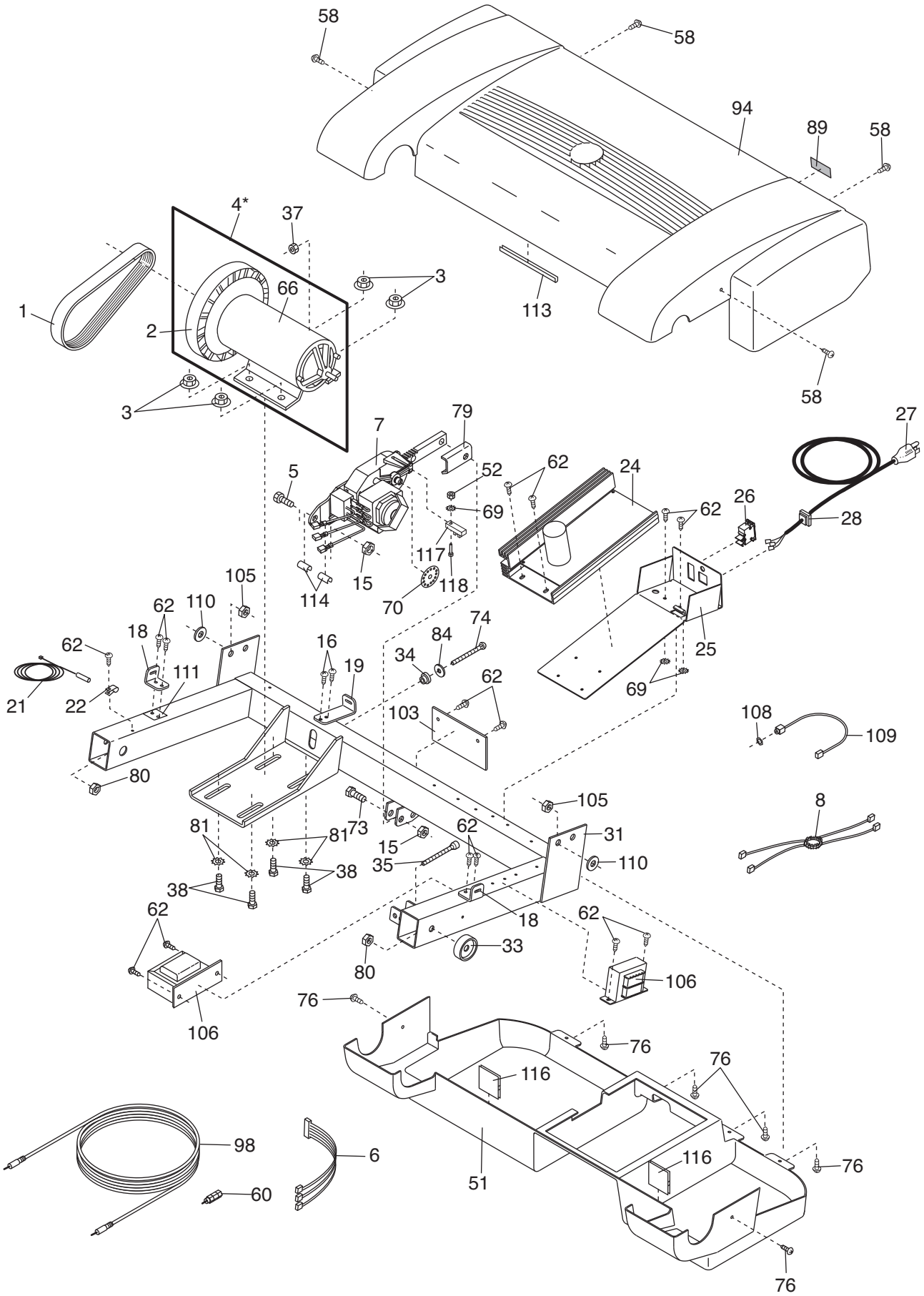
58
58
94
89
58
4*
37
3
66
1
2
113
58
3
79
7
27
5
52
62
24
69
62
26
28
117
15
118
105
114
70
62
110
74
18
84
25
62
16
34
19
62
111
69
21
22
103
108
109
80
105
8
81
73
62
31
81
15
35
110
38
38
62
18
62
33
80
106
76
106
76
76
116
98
6
116
76
60
51
76

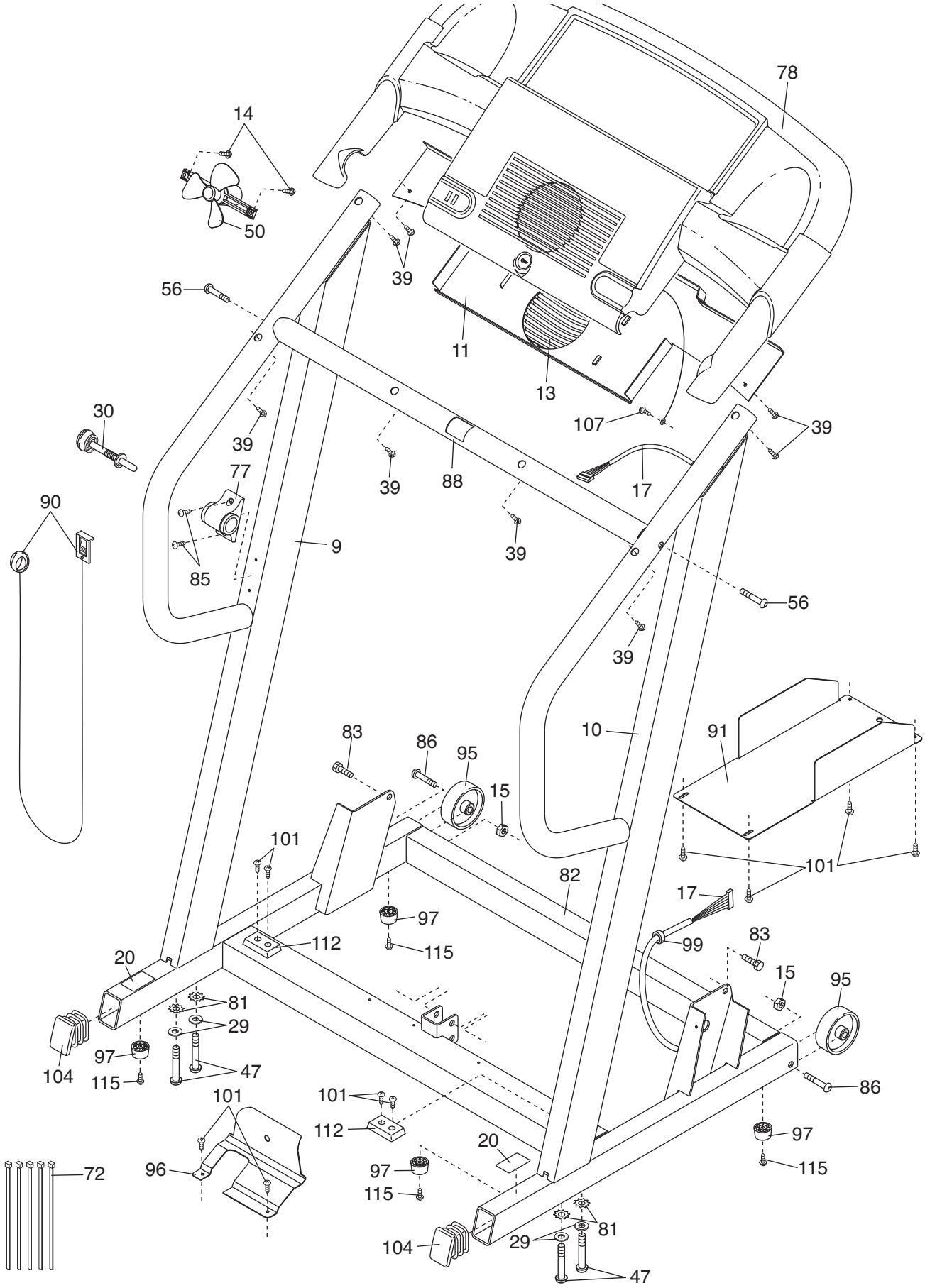
78
14
50
39
56
11
13
30
107
39
39
77
39
88
17
90
9
39
85
56
39
10
91
83
86
95
15
101
101
82
17
97
112
115
99
83
20
15
95
81
29
97
47
104
115
86
101
101
112
20
97
72
96
97
115
115
81
104
29
47