SCHÉMA DÉTAILLÉ—Nº. du Modèle NCTL09993

R0702A

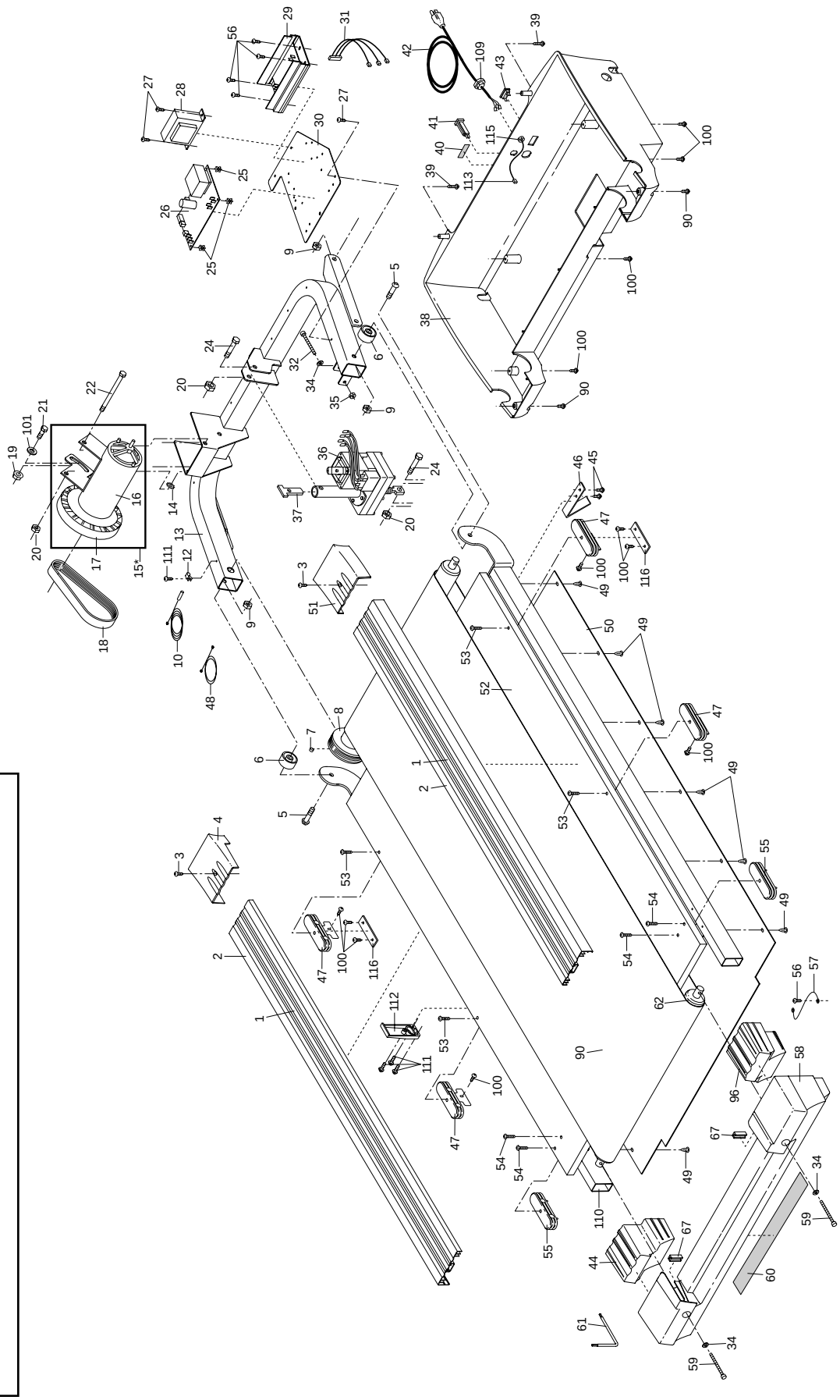

Pour identifier les pièces dessinées sur ce schéma détaillé, référez-vous à la LISTE DES PIÈCES aux pages 26 et 27 du MANUEL DE L'UTILISATEUR.

SCHÉMA DÉTAILLÉ—Nº. du Modèle NCTL09993
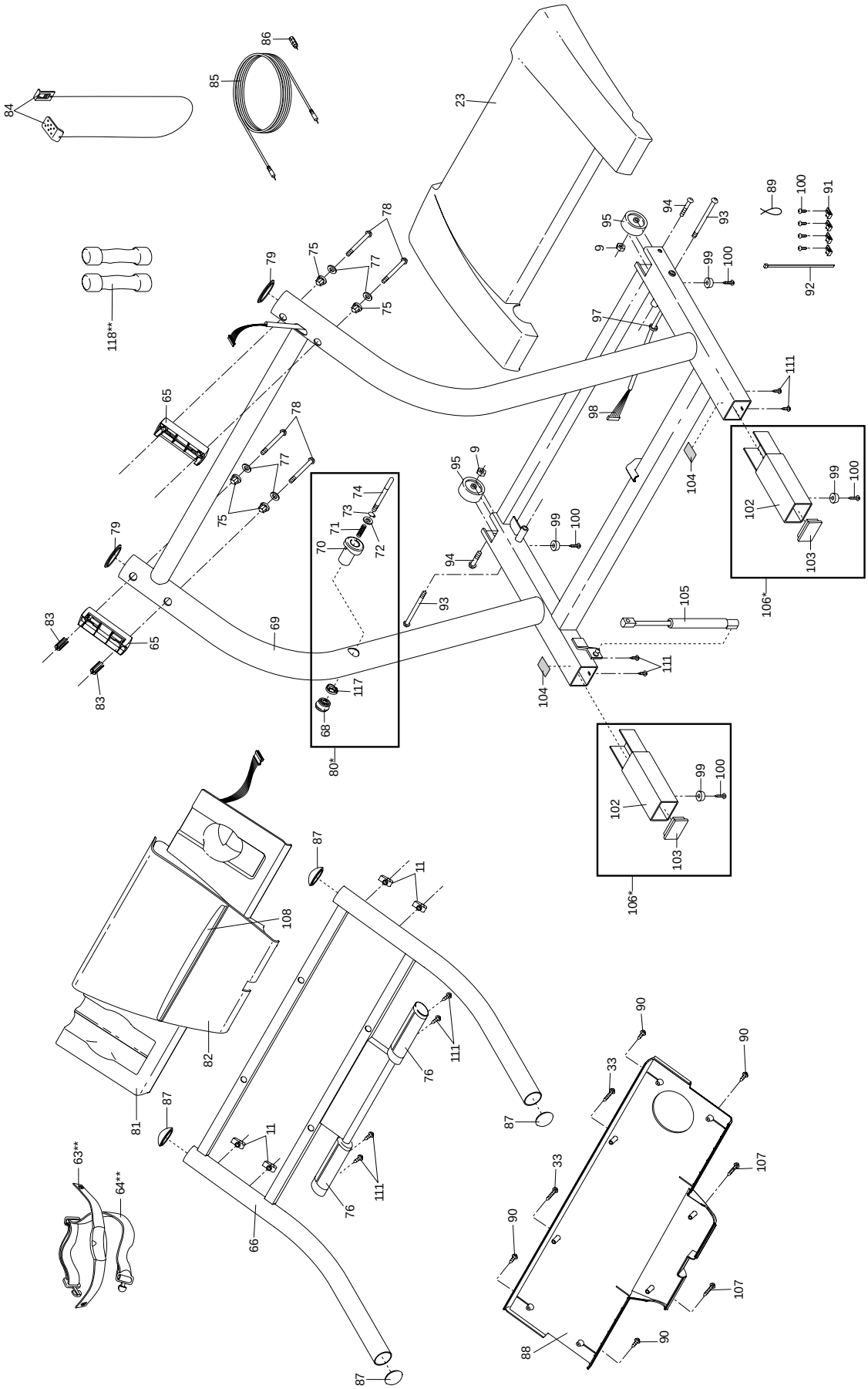
R0702A