DETAILZEICHNUNG A—Modell-Nr. NETL12807.0

R1007A

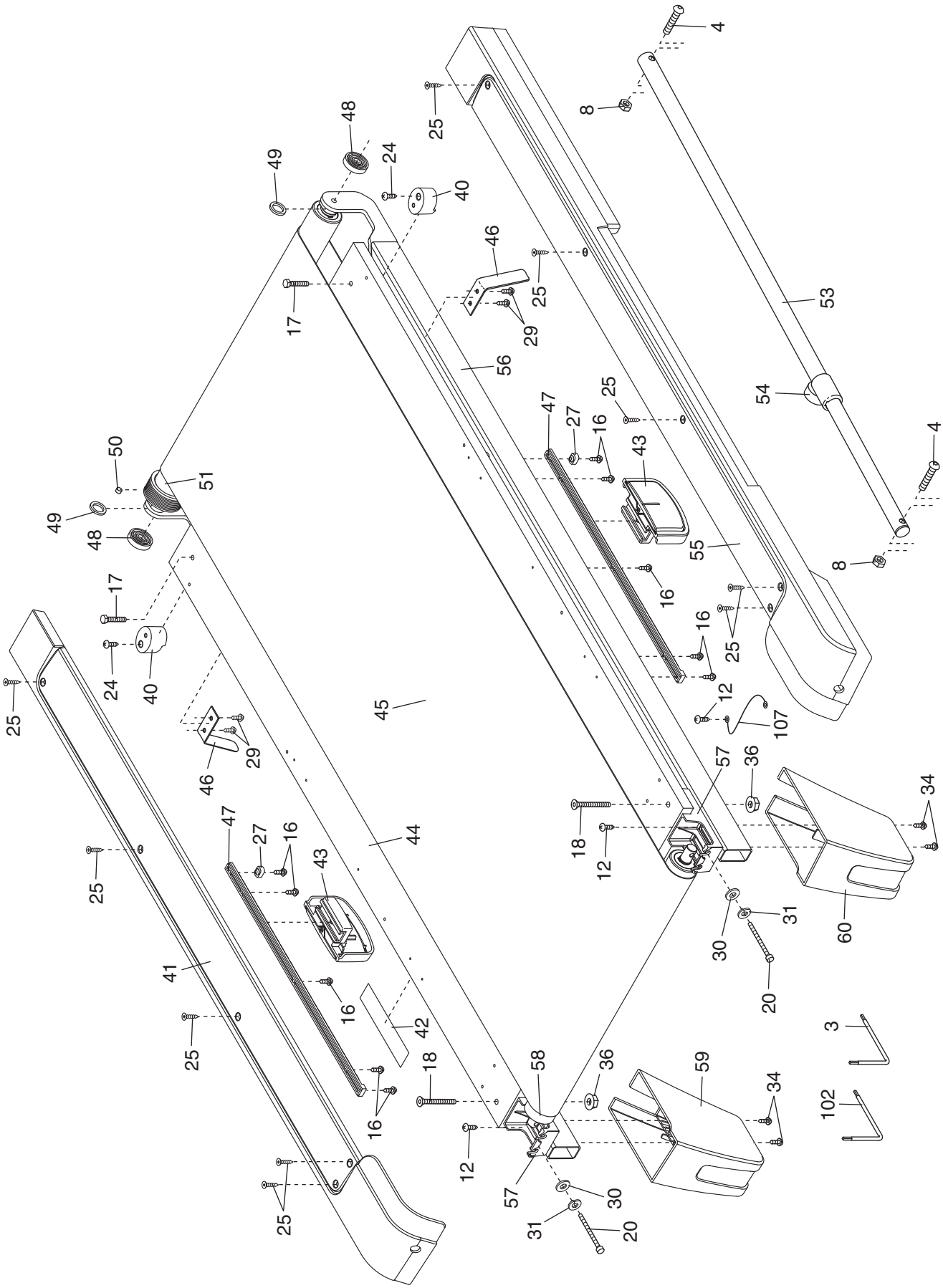

DETAILZEICHNUNG B—Modell-Nr. NETL12807.0

R1007A

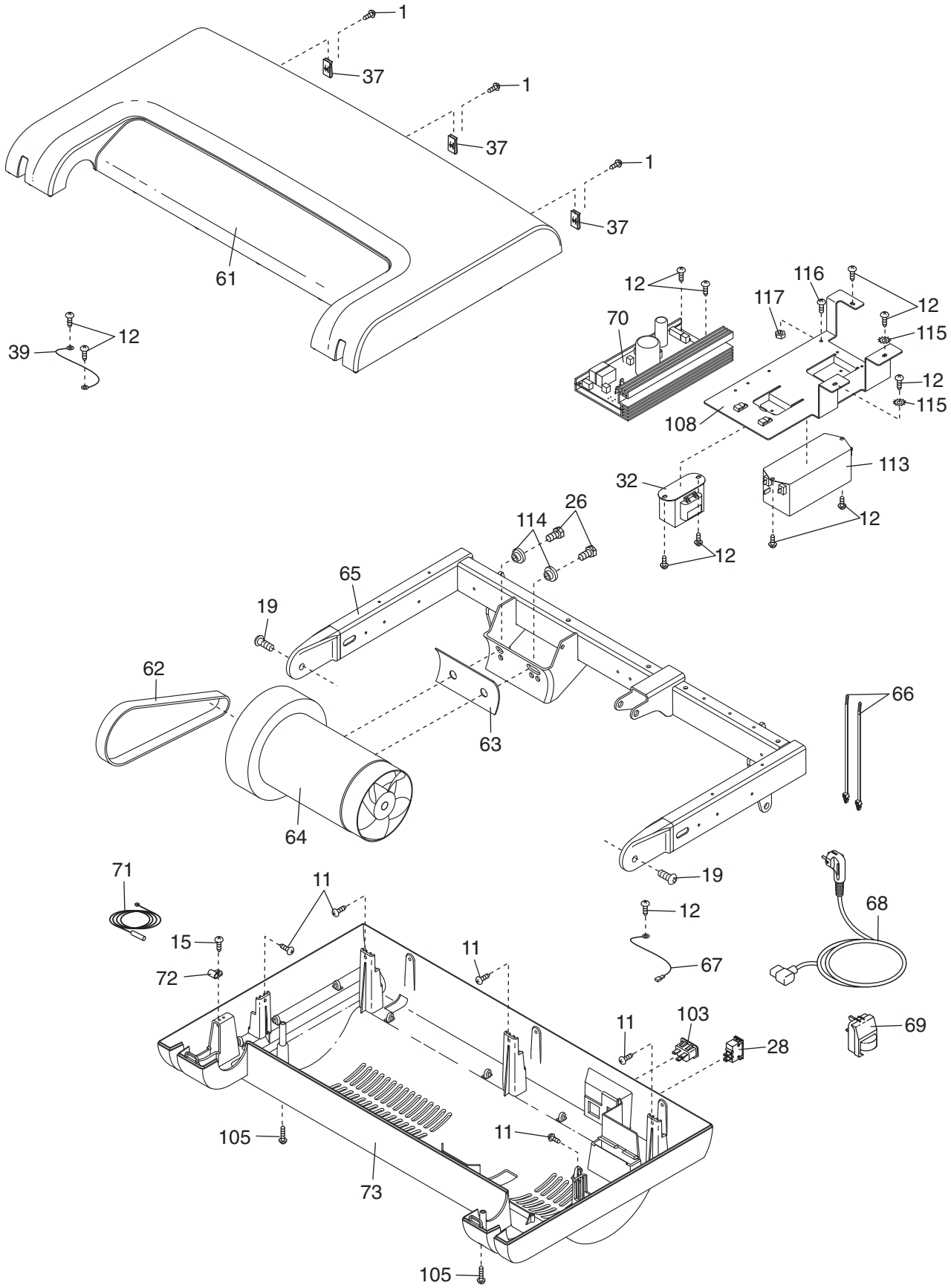

DETAILZEICHNUNG C—Modell-Nr. NETL12807.0

R1007A

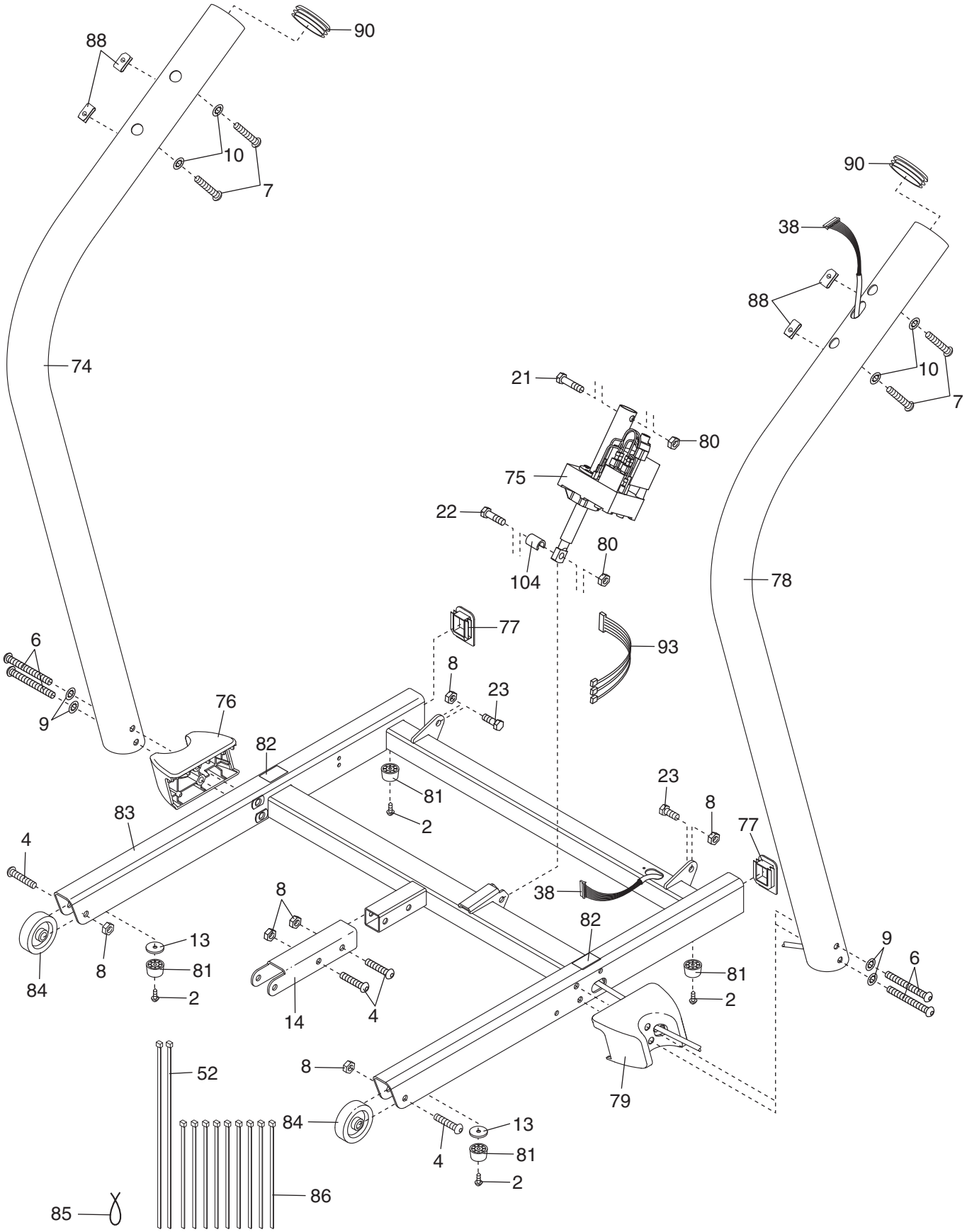

DETAILZEICHNUNG D—Modell-Nr. NETL12807.0
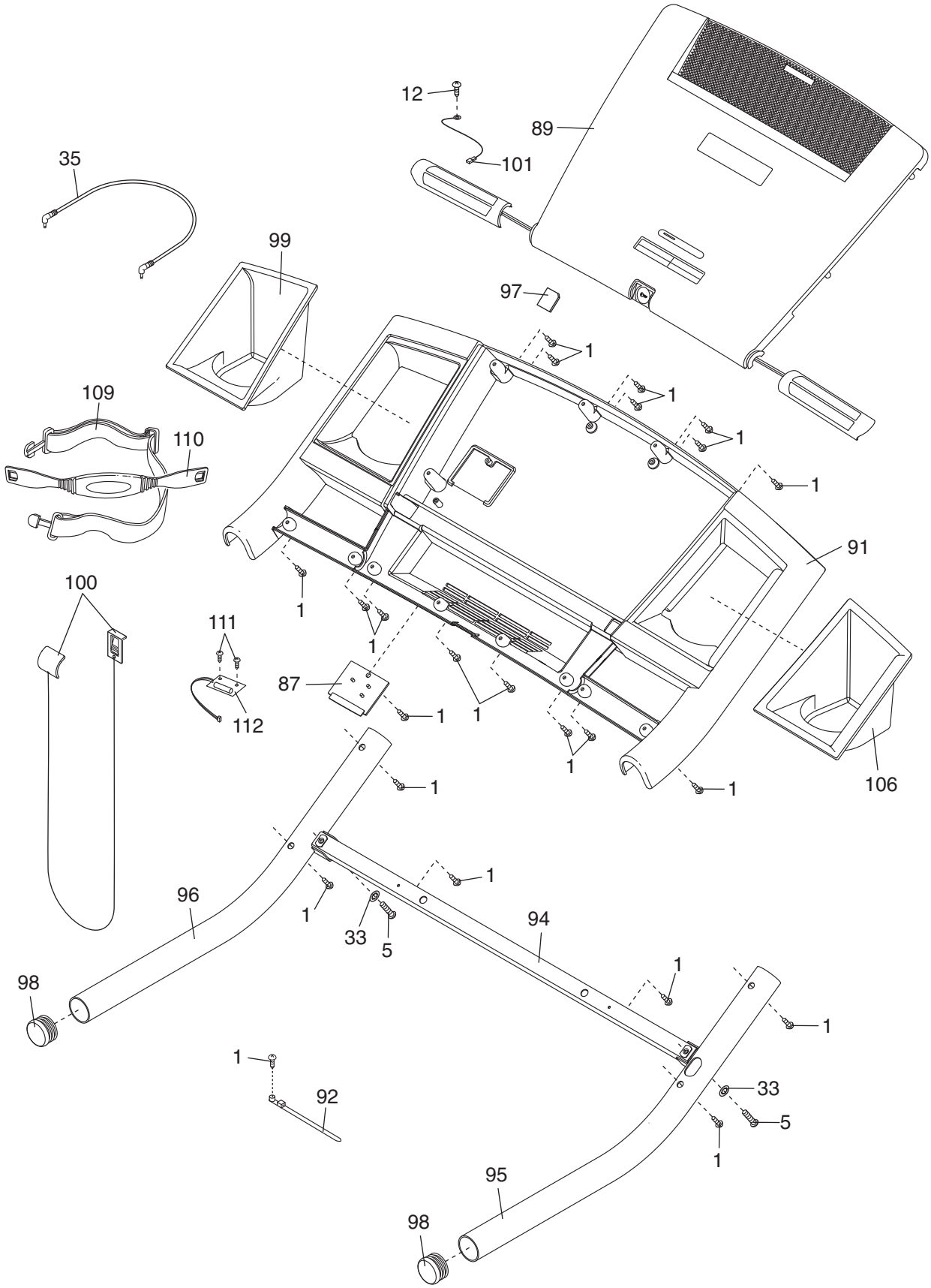
R1007A