DISEGNO ESPLOSO A—Nº del Modello NETL12807.2

R0110A

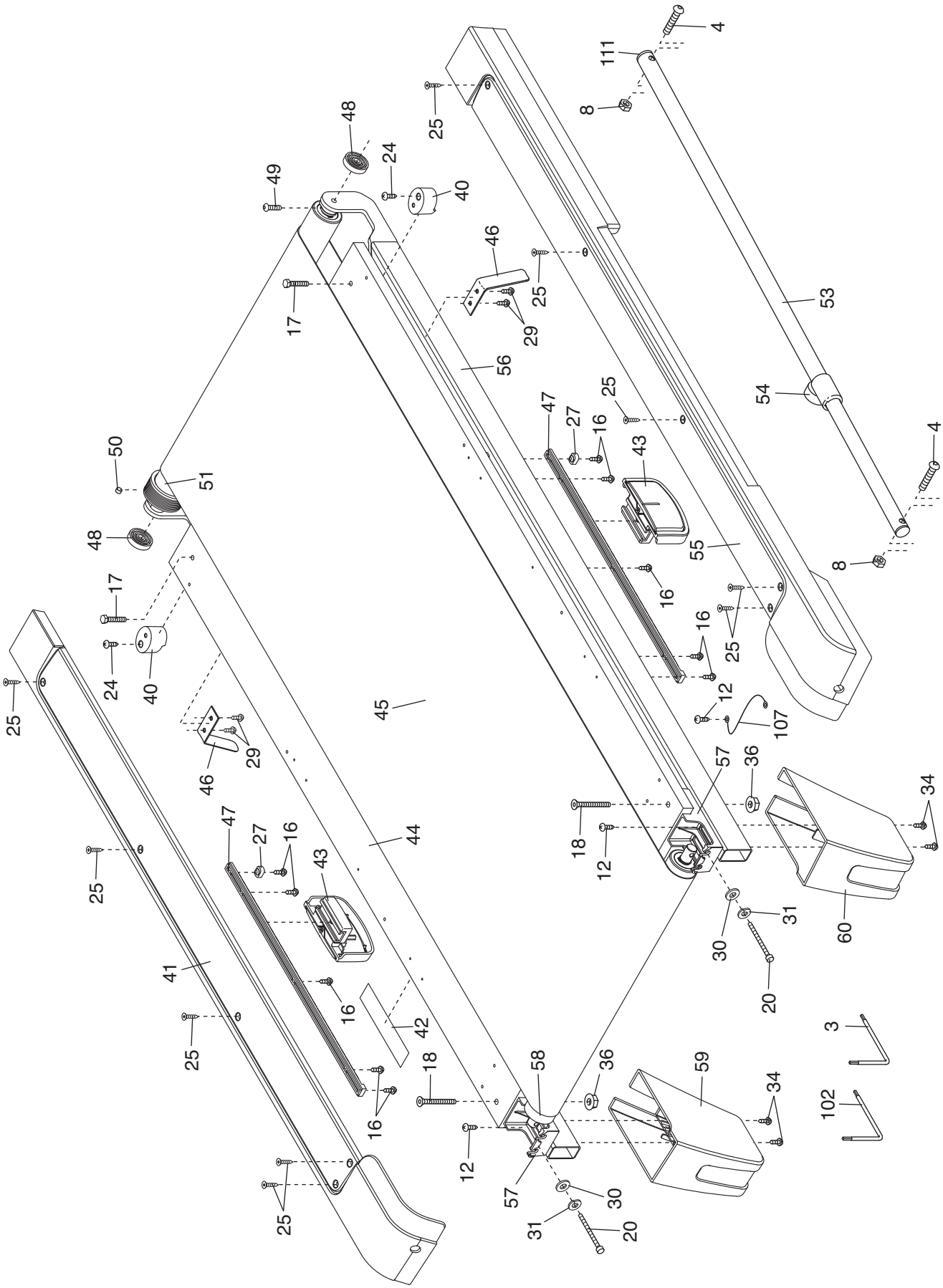

DISEGNO ESPLOSO B—Nº del Modello NETL12807.2

R0110A

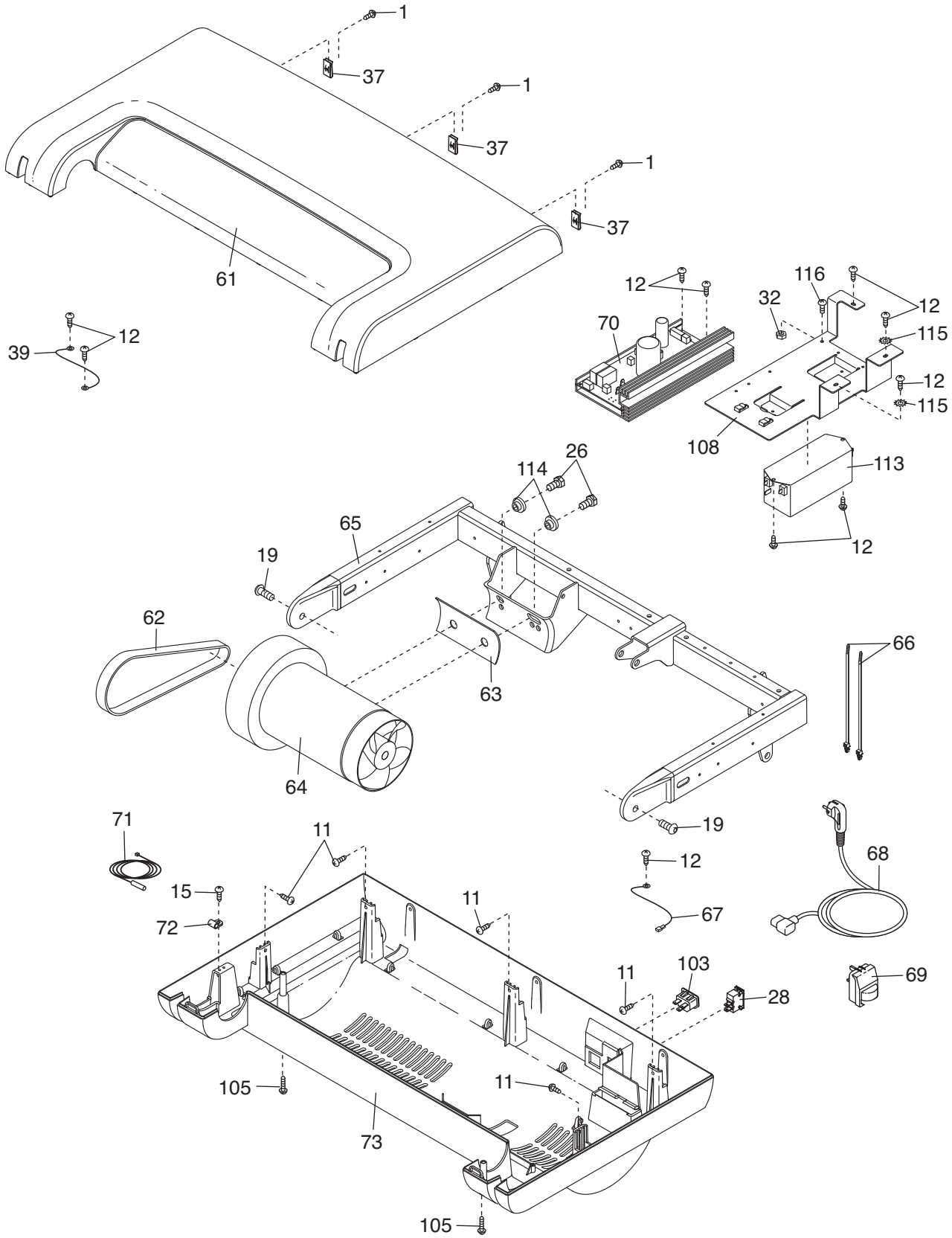

DISEGNO ESPLOSO C—Nº del Modello NETL12807.2

R0110A

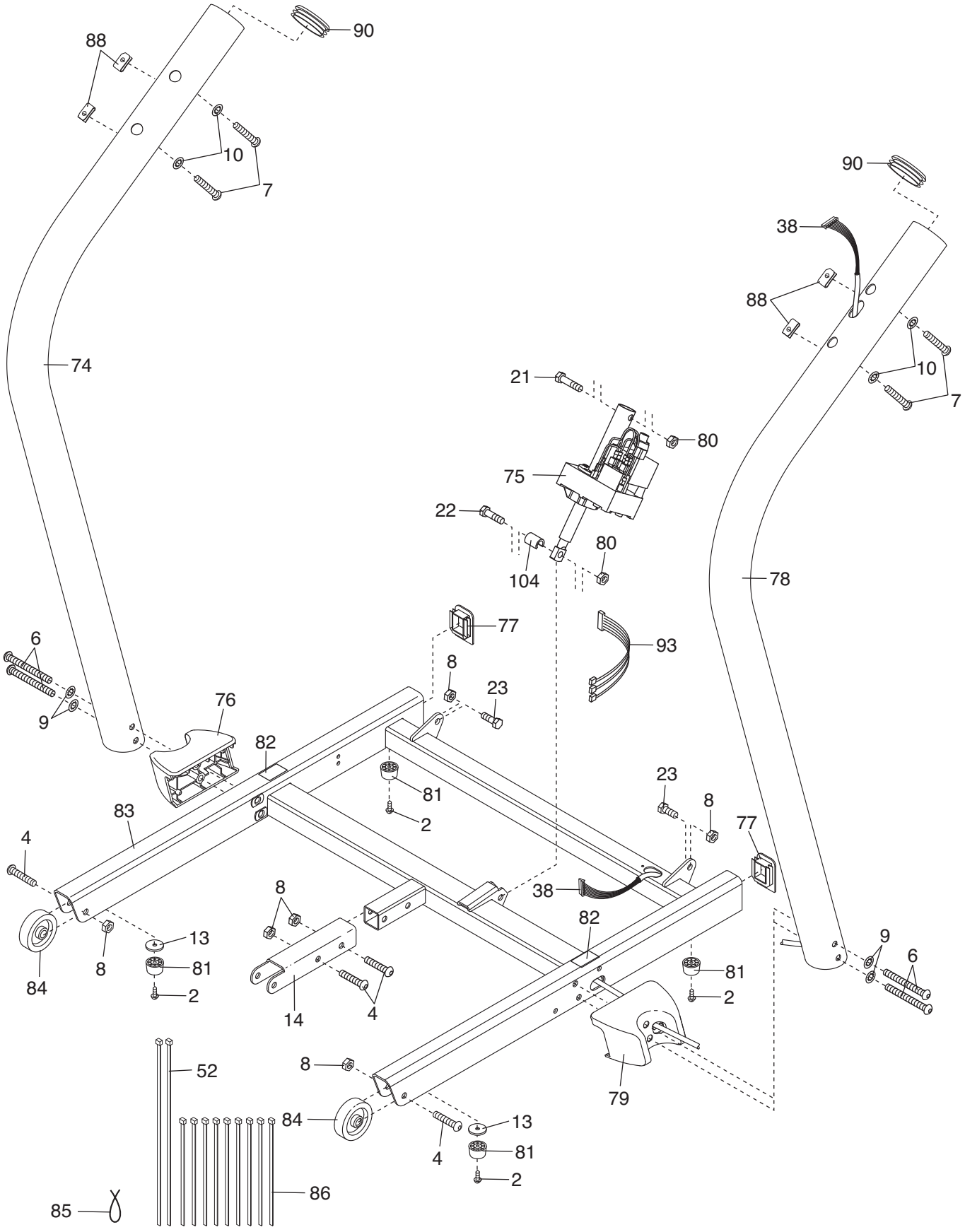

DISEGNO ESPLOSO D—Nº del Modello NETL12807.2
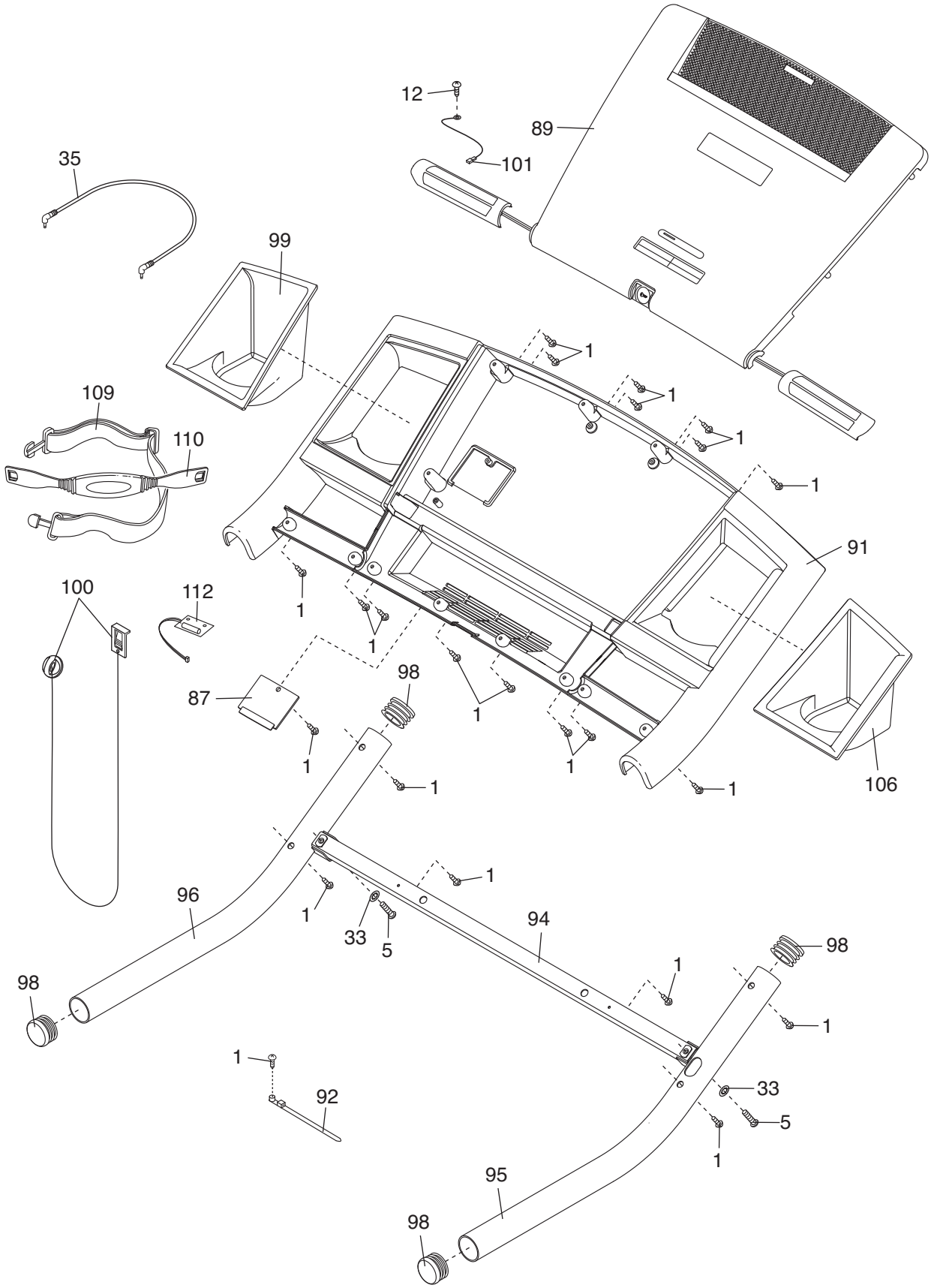
R0110A