DIAGRAMA AMPLIADO A—Modelo nº NETL12807.2

R0110A

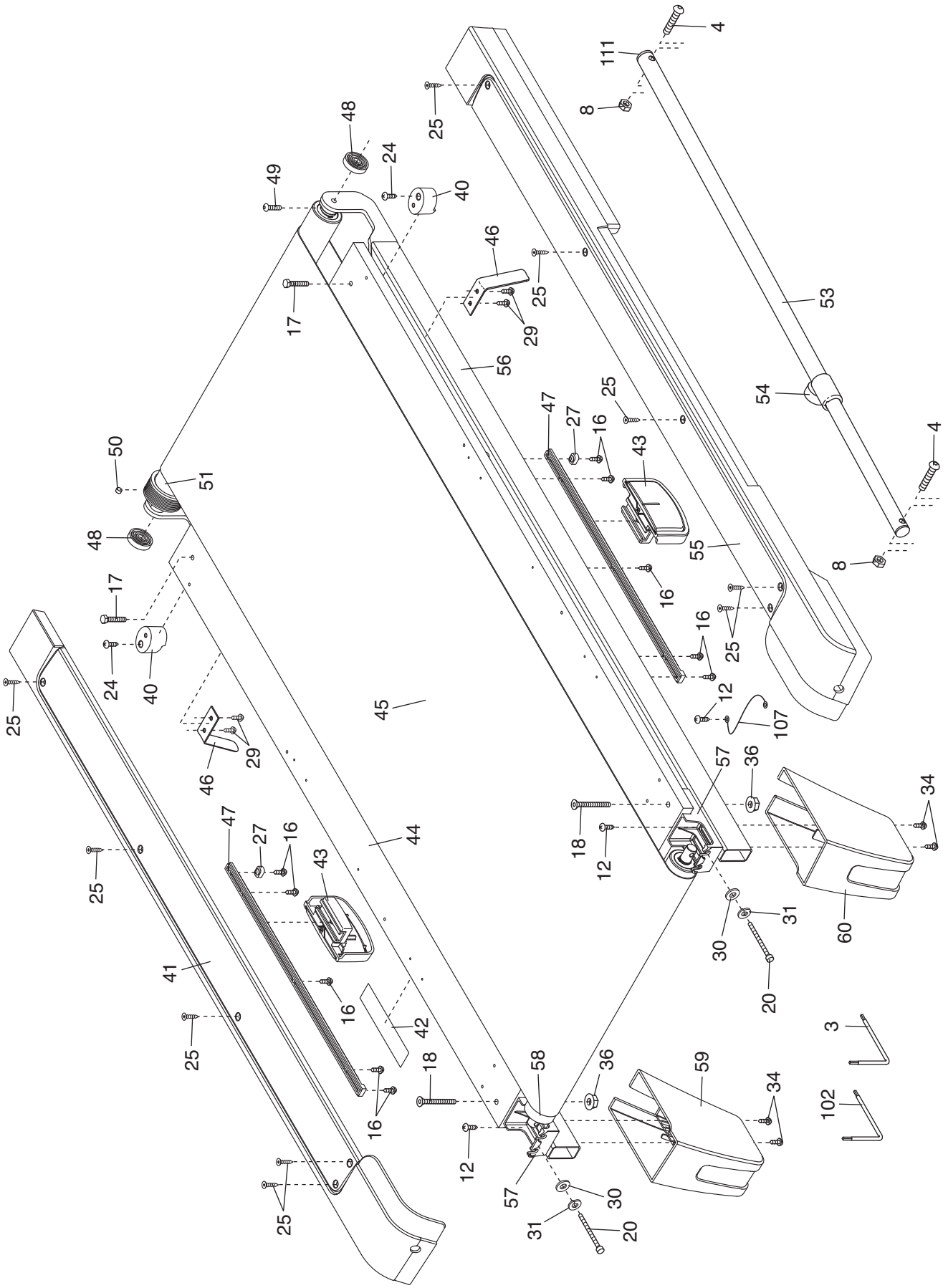

DIAGRAMA AMPLIADO B—Modelo nº NETL12807.2

R0110A

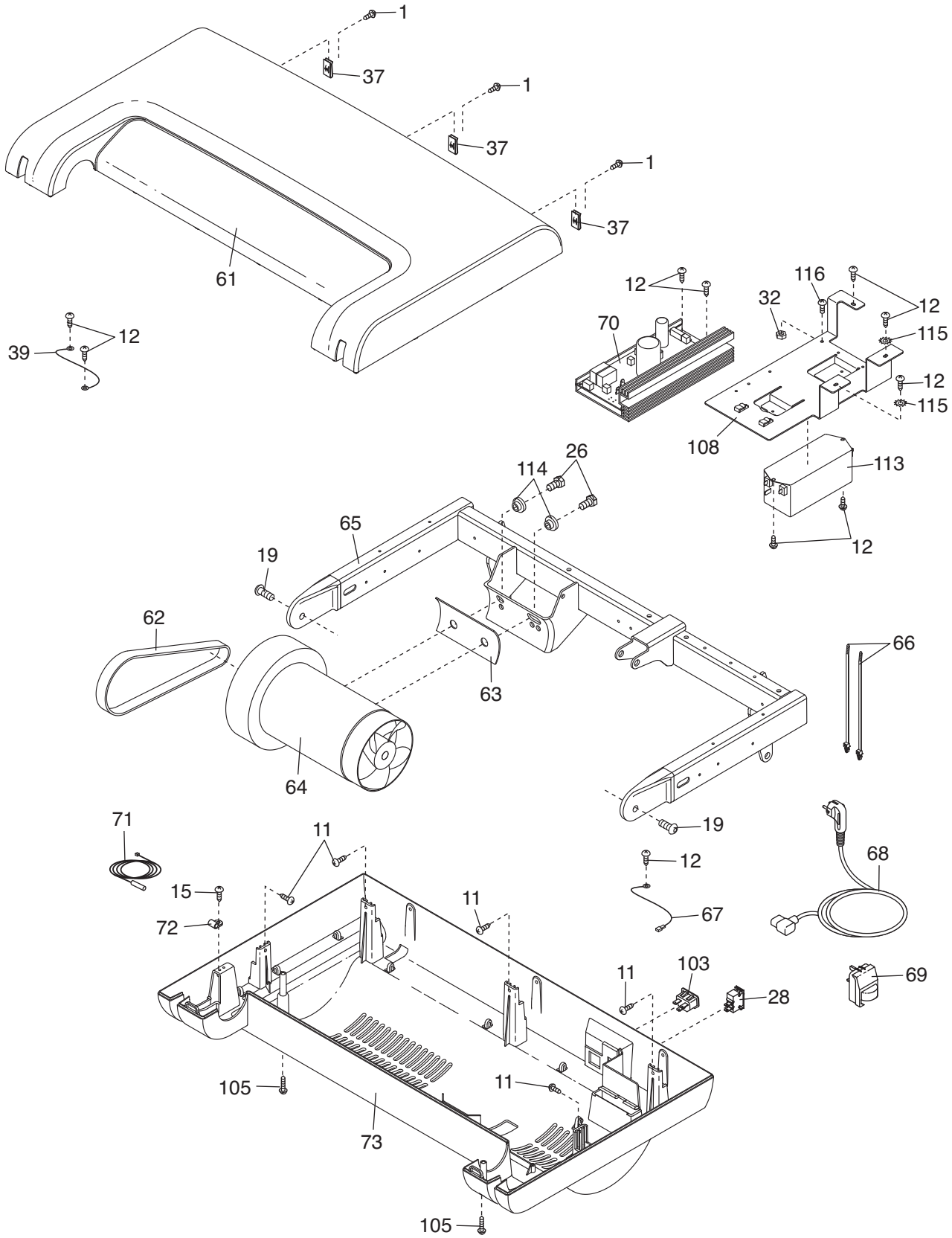

DIAGRAMA AMPLIADO C—Modelo nº NETL12807.2

R0110A

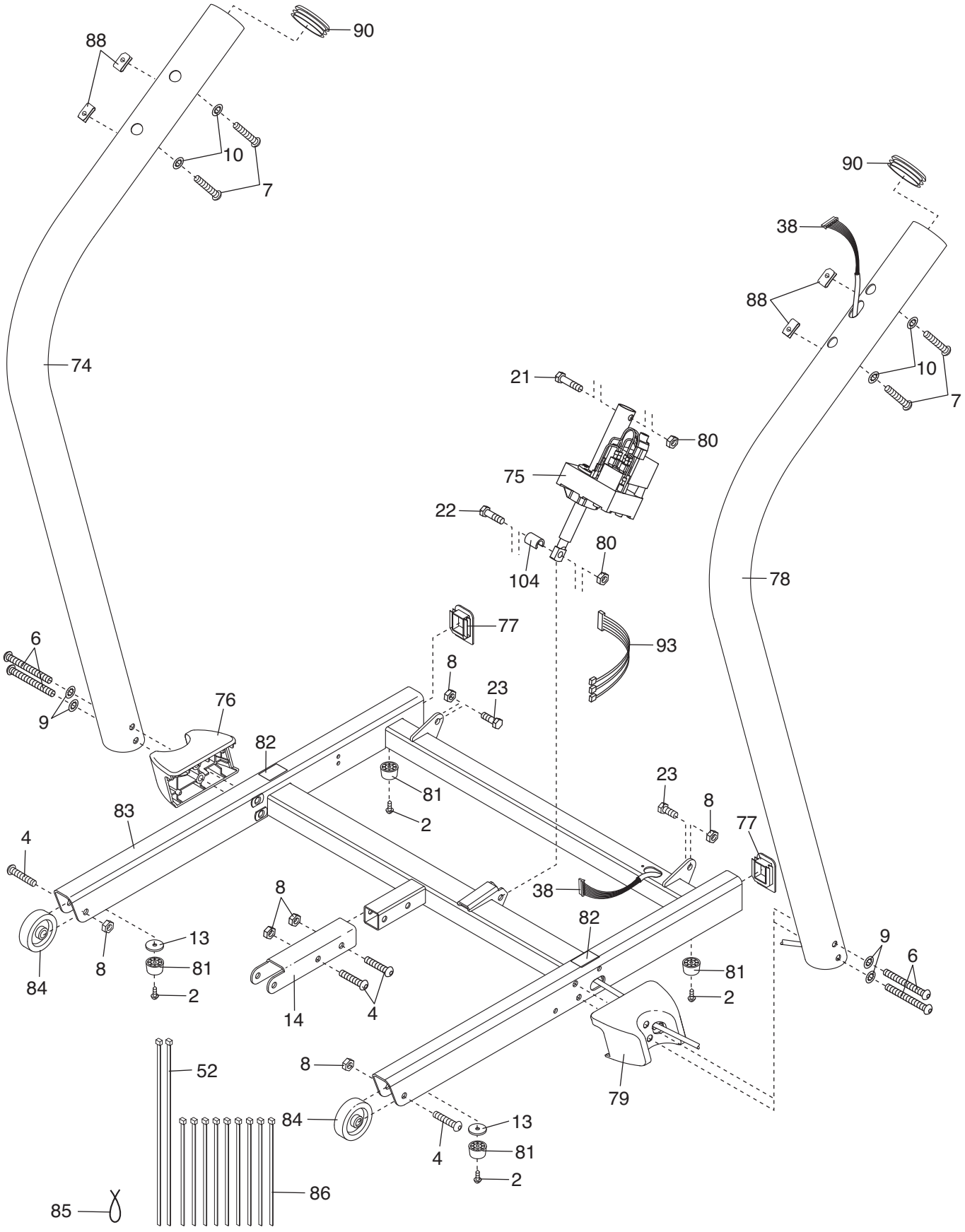

DIAGRAMA AMPLIADO D—Modelo nº NETL12807.2
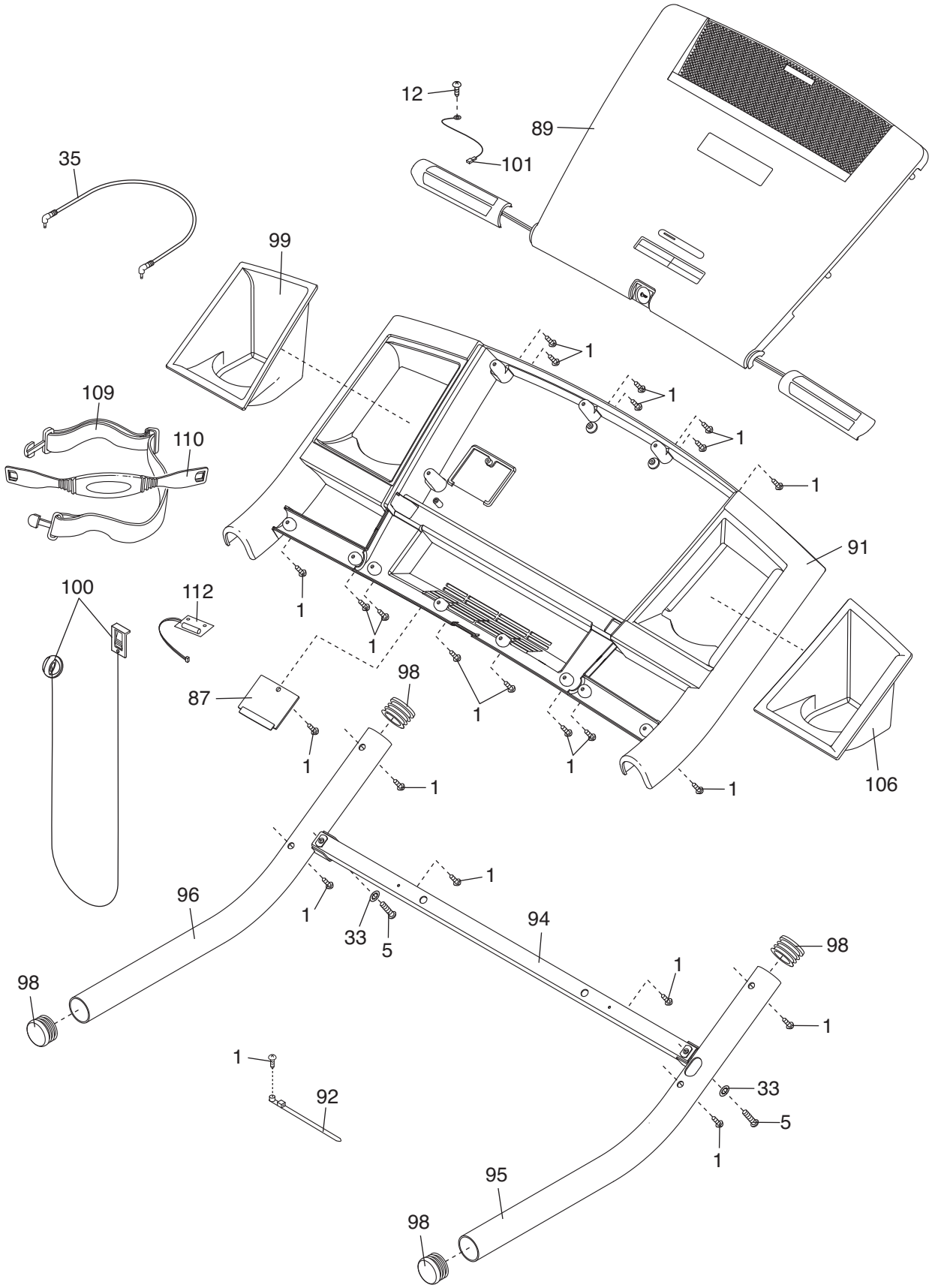
R0110A