АКСОНОМЕТРИЧЕН ЧЕРТЕЖ А

Модел № NETL12916.1 R0317A

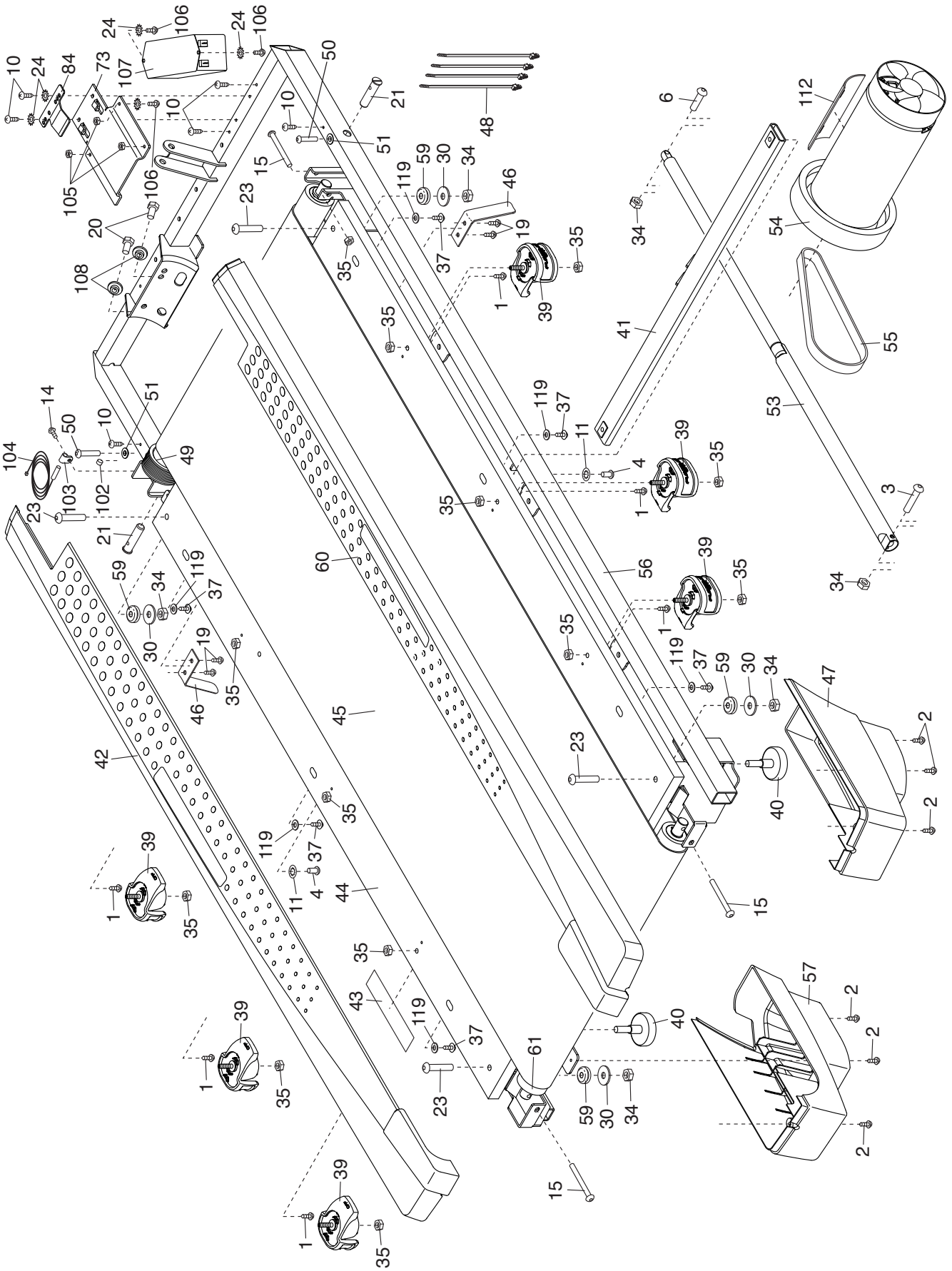

АКСОНОМЕТРИЧЕН ЧЕРТЕЖ В

Модел № NETL12916.1 R0317A

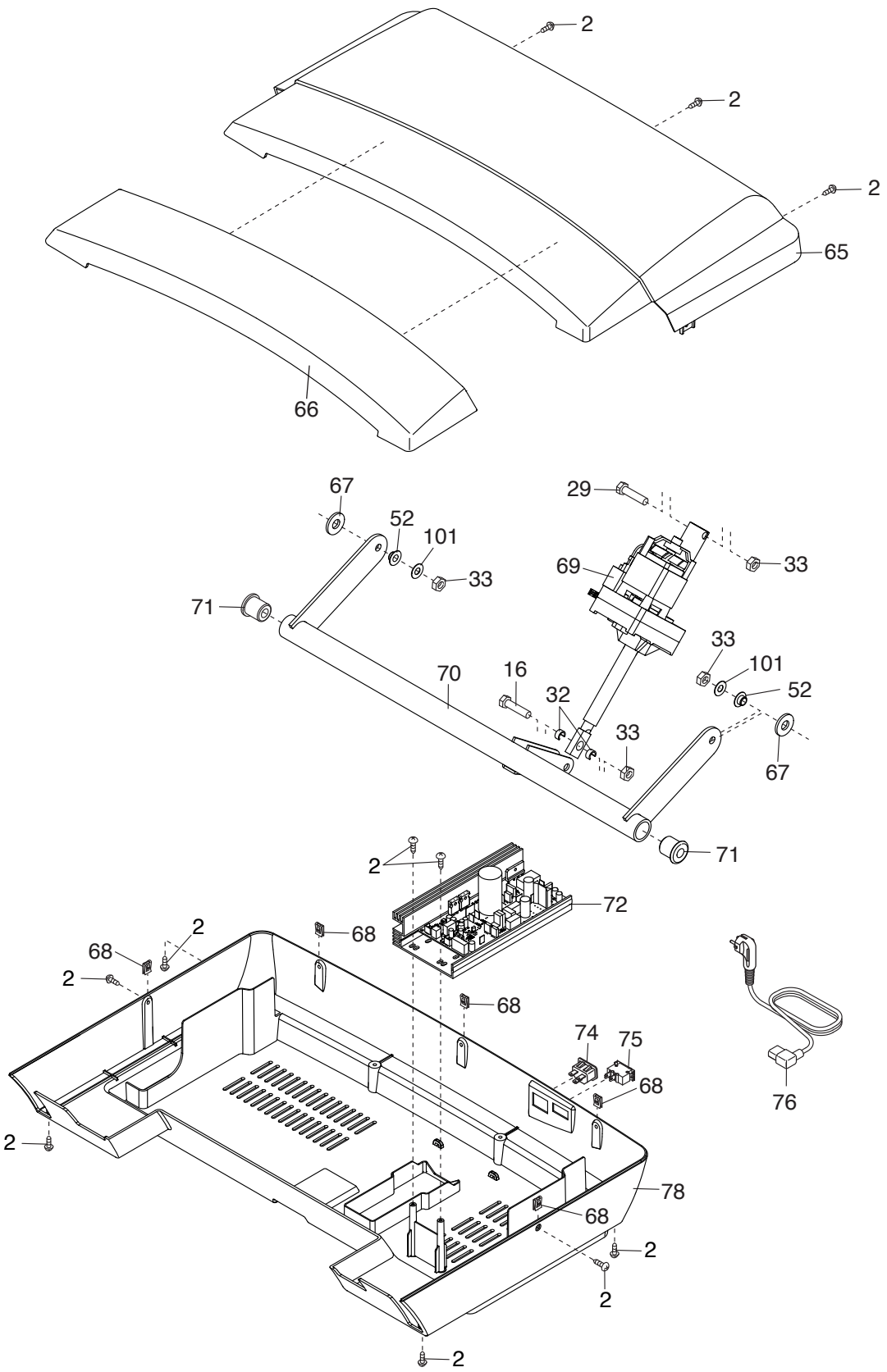

АКСОНОМЕТРИЧЕН ЧЕРТЕЖ С

Модел № NETL12916.1 R0317A

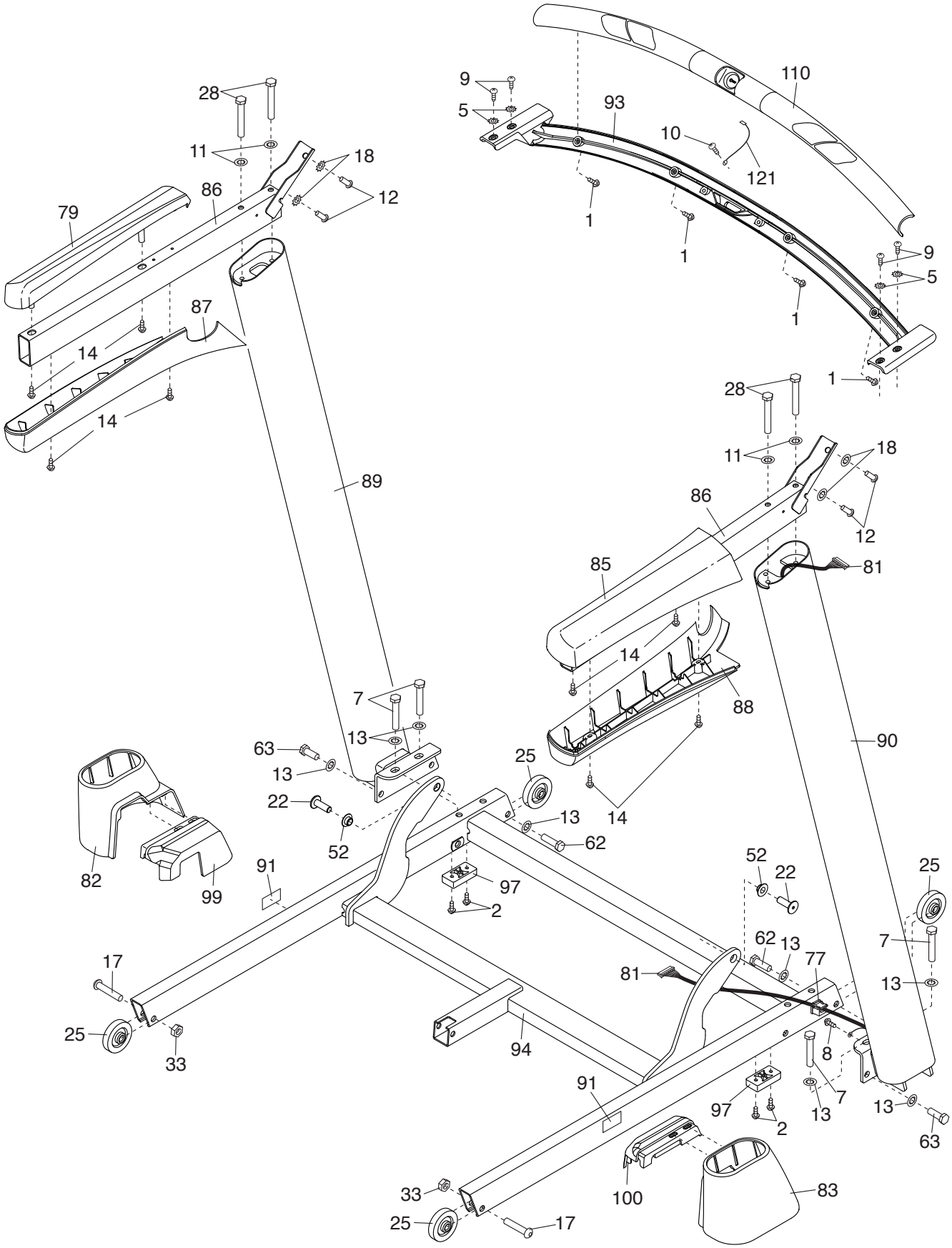

АКСОНОМЕТРИЧЕН ЧЕРТЕЖ D
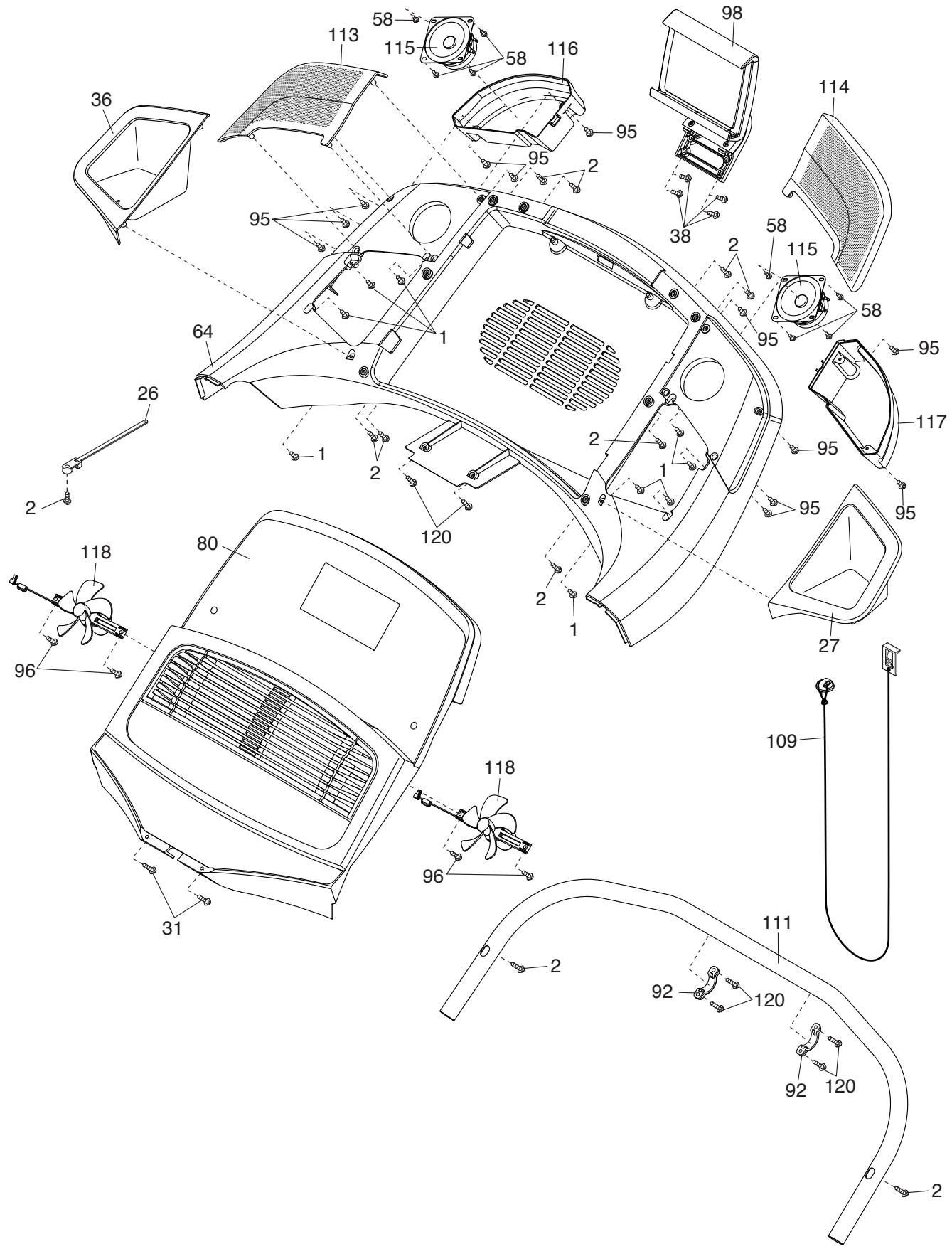
Модел № NETL12916.1 R0317A