DETAILZEICHNUNG A

Modell-Nr. NETL25711.2 R0112A

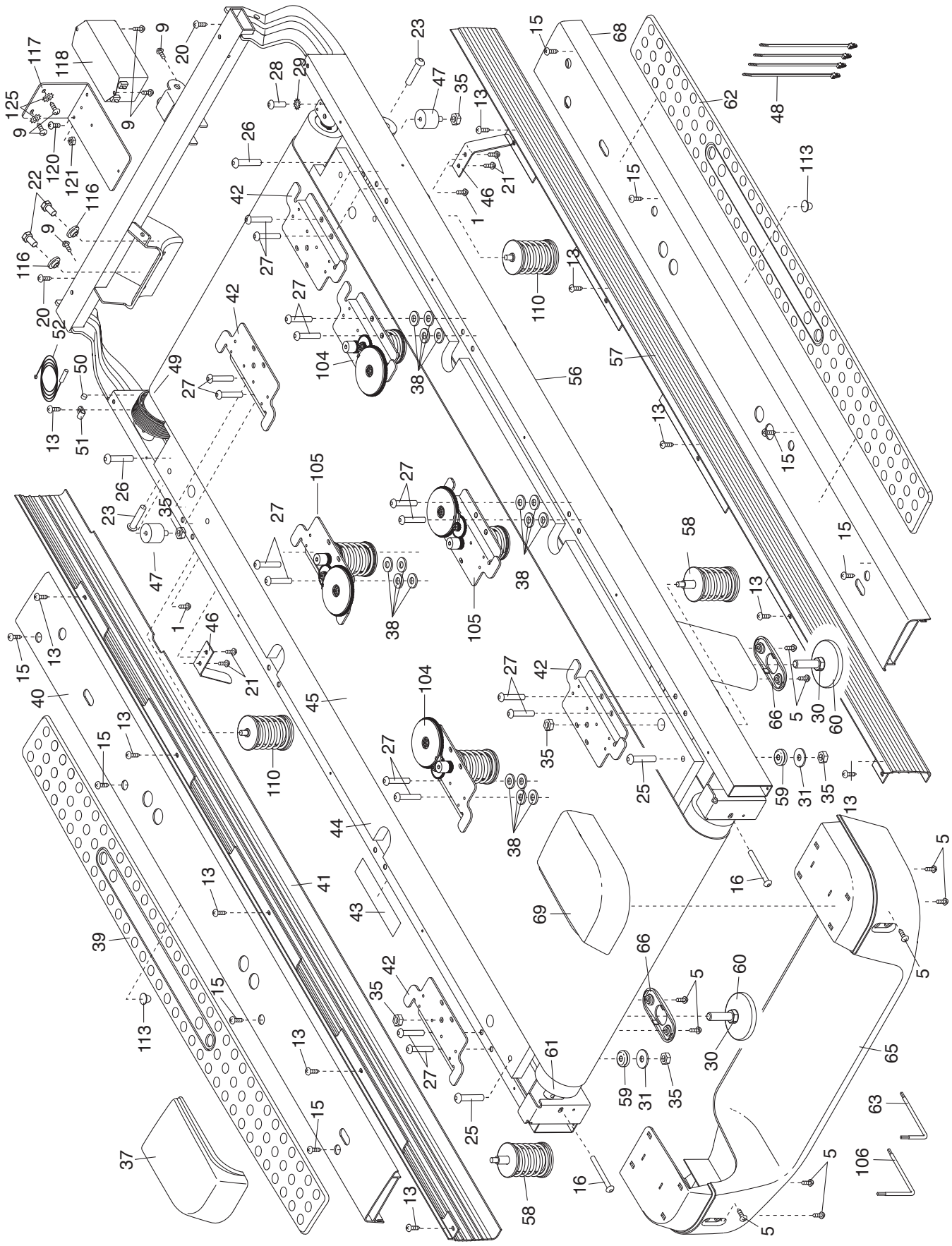

DETAILZEICHNUNG B

Modell-Nr. NETL25711.2 R0112A

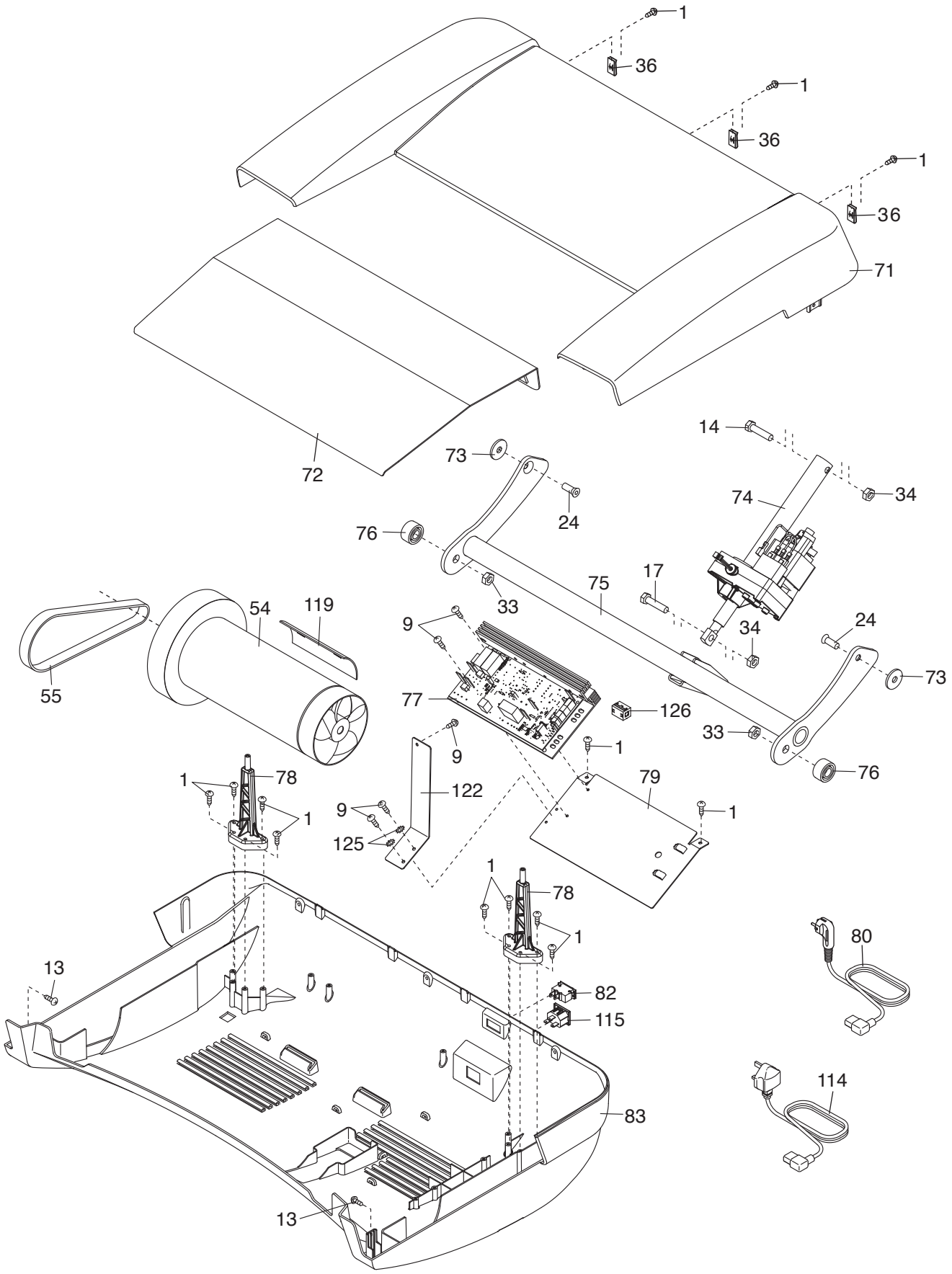

DETAILZEICHNUNG C

Modell-Nr. NETL25711.2 R0112A

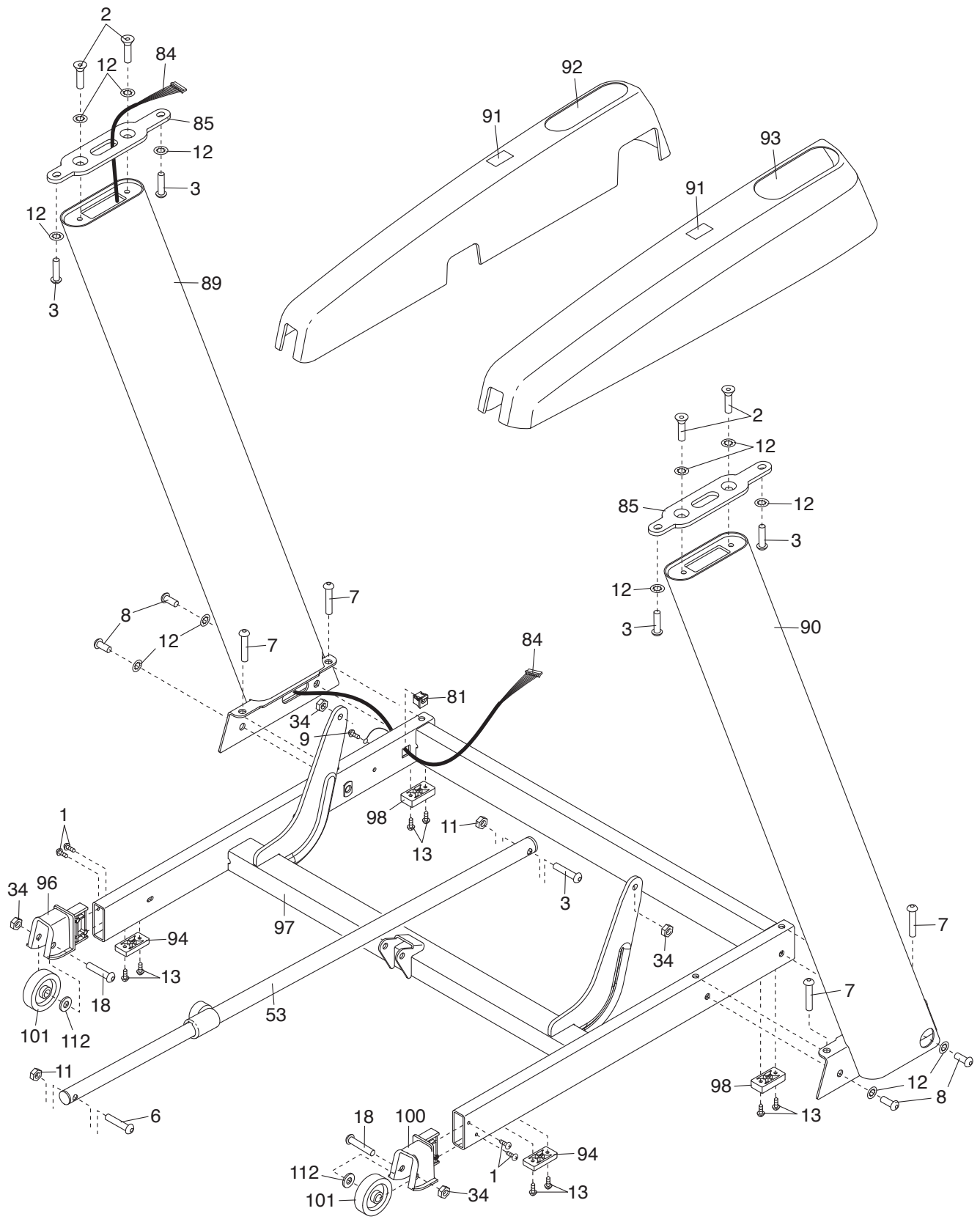

DETAILZEICHNUNG D
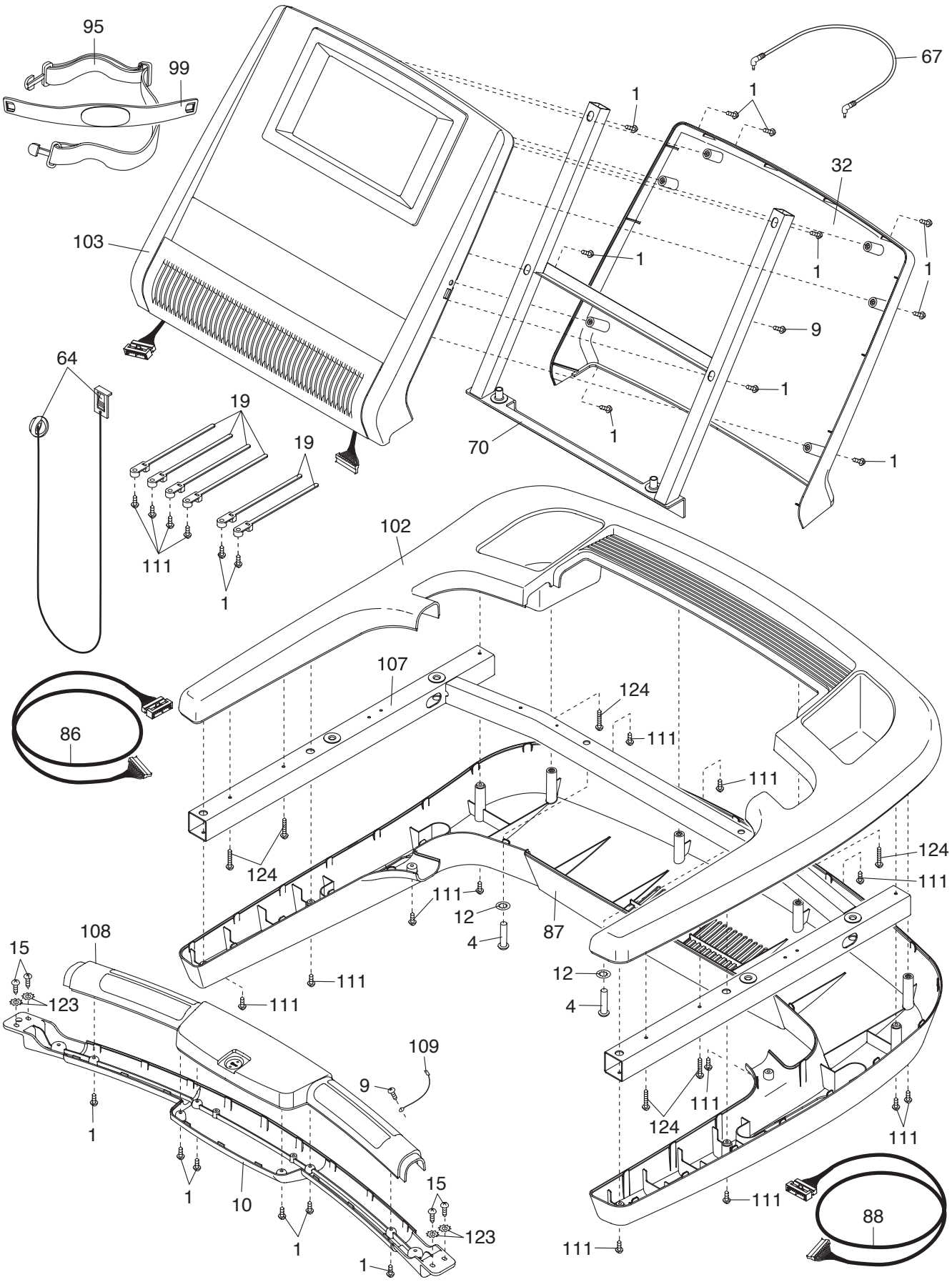
Modell-Nr. NETL25711.2 R0112A