ROBBANTOTT NÉZETRAJZ A

Modellszám: NETL30914.0 R0714A

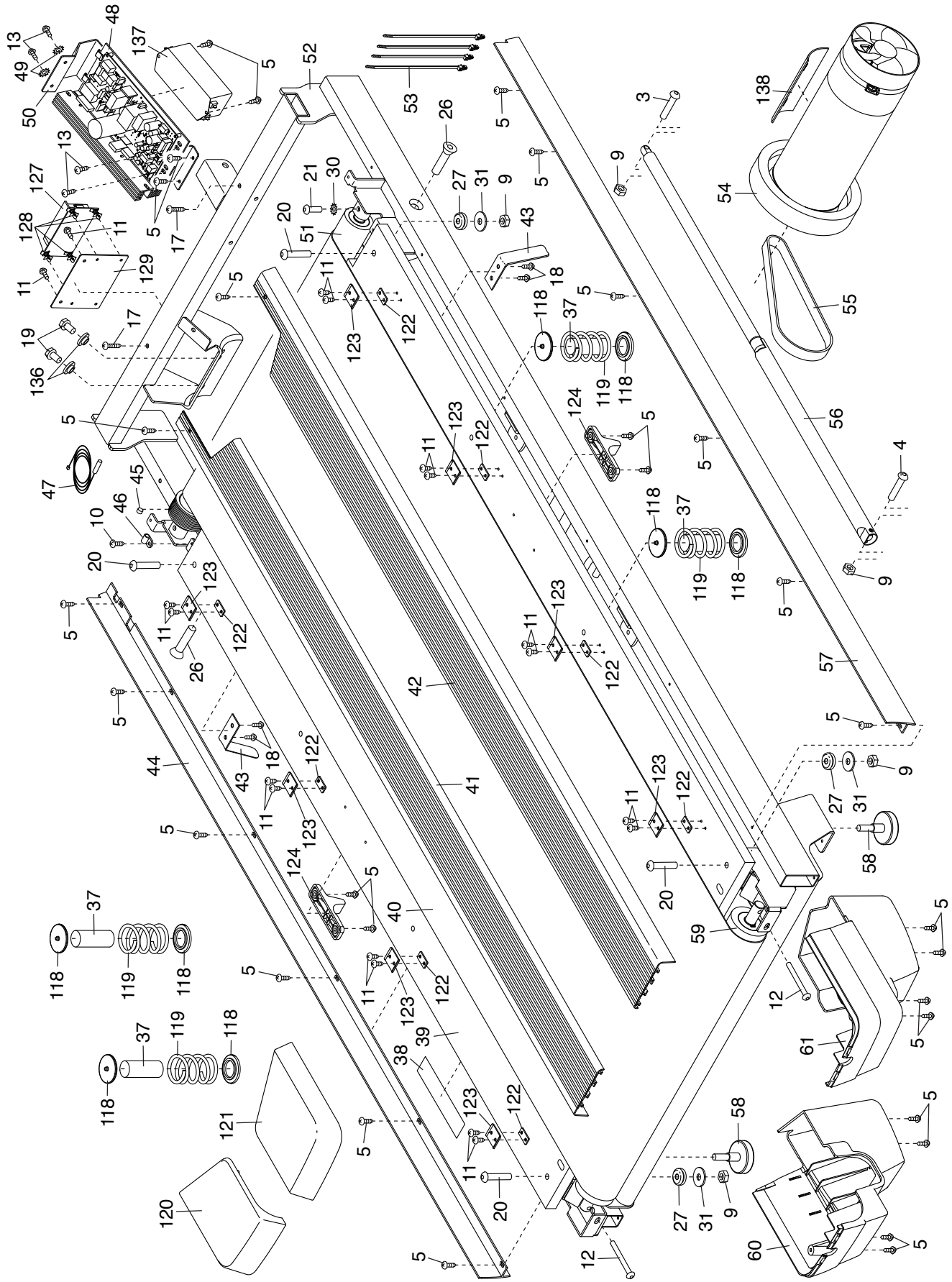

ROBBANTOTT NÉZETRAJZ B

Modellszám: NETL30914.0 R0714A

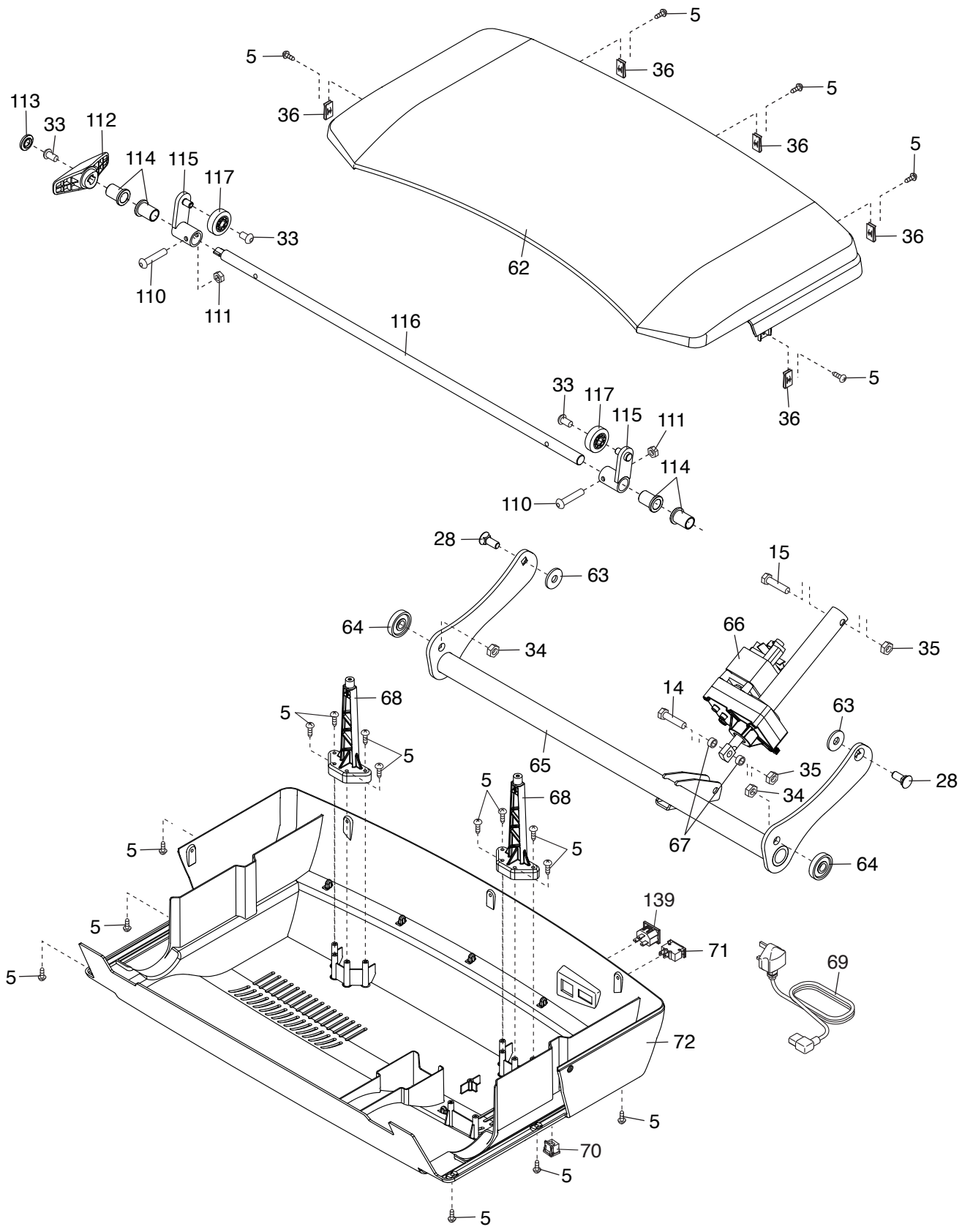

ROBBANTOTT NÉZETRAJZ C

Modellszám: NETL30914.0 R0714A

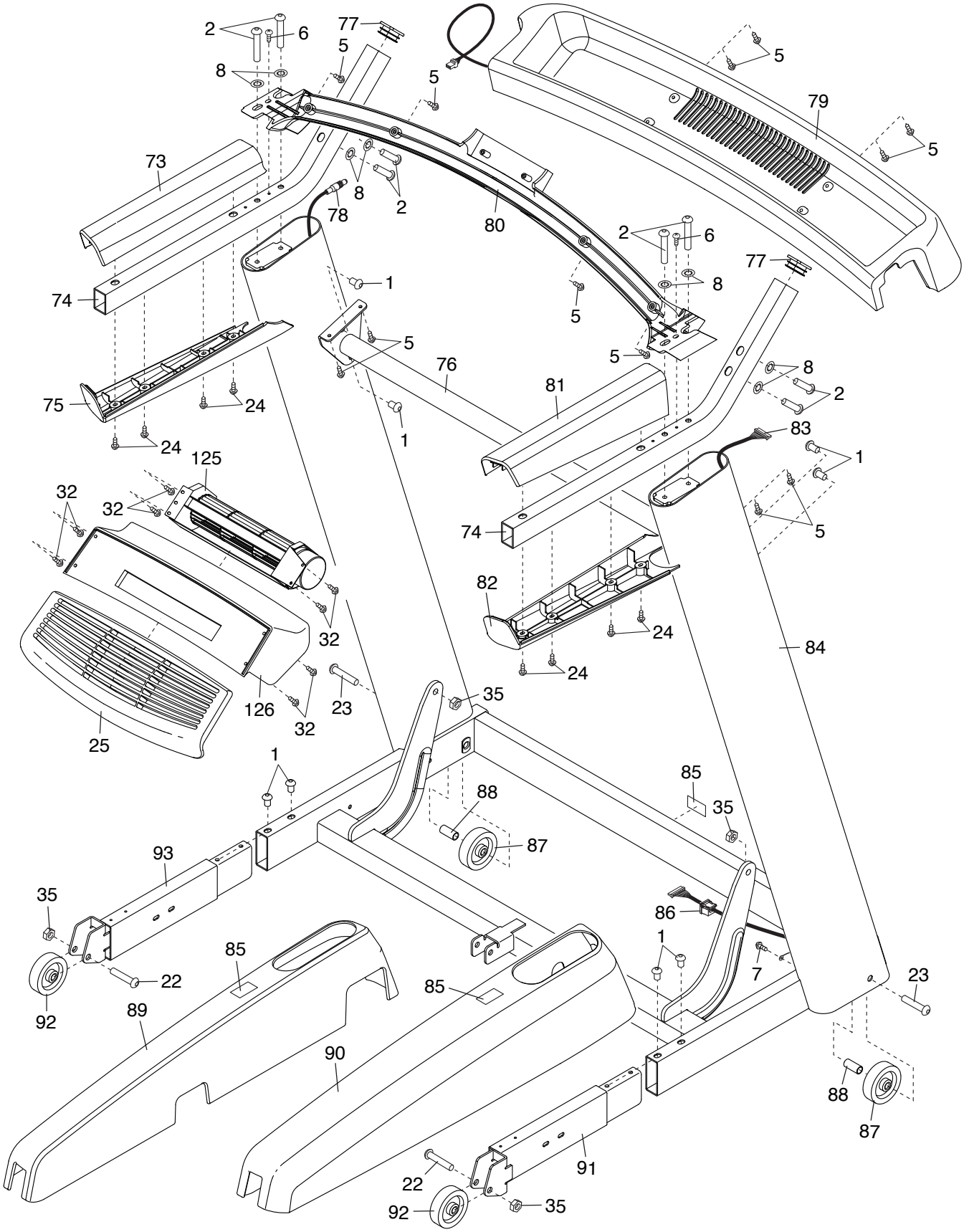

ROBBANTOTT NÉZETRAJZ D

Modellszám: NETL30914.0 R0714A

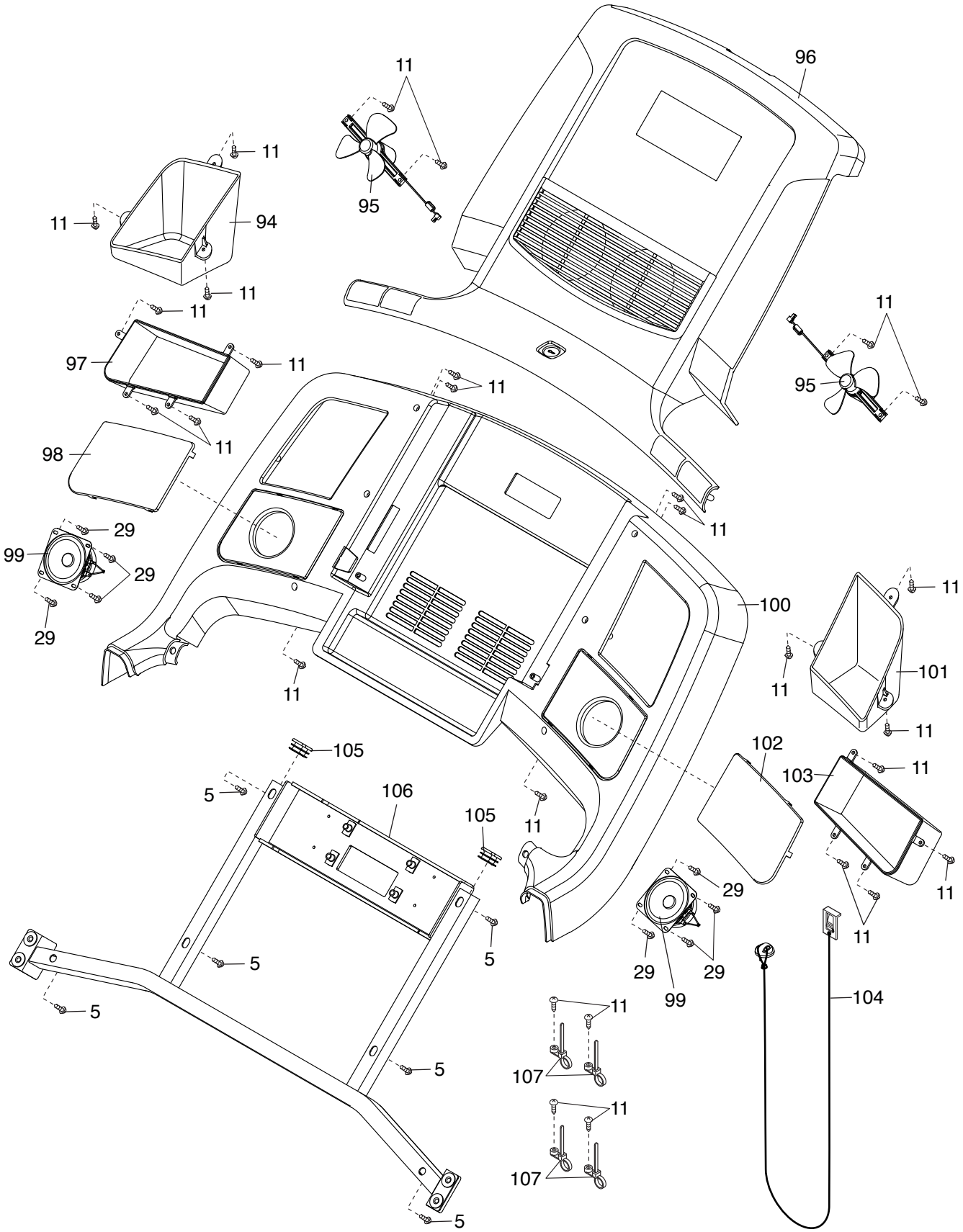

ROBBANTOTT NÉZETRAJZ E
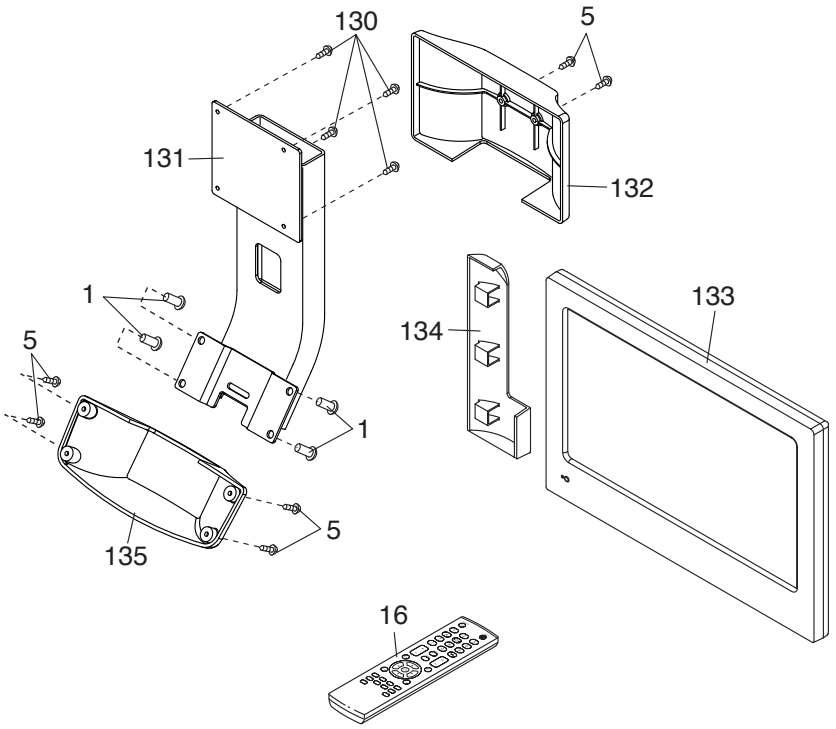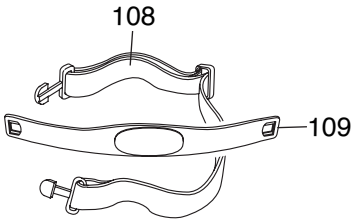
Modellszám: NETL30914.0 R0714A